Transmetteurs de pression différentielle 4-20mA configurable, HART® Série F8300

Transmetteurs de pression différentielle de haute précision et très haute fiabilité pour environnements sévères, pharmacie, agroalimentaire, chimie, traitement de l'eau
. mesure de niveau, débit, contrôle filtres
. sortie 4-20 mA, configurable, protocole HART® via boîtier ou PC
. options affichage intégré, ATEX, oxygène, montage séparateurs

Caractéristiques techniques

. Gamme de pression	ΔP : 3,8 mbar à 20 bar
. Pression statique	voir tableau, jusqu'à 140 bar
. Surpression admissible	limite supérieure de pression statique
. Signal de sortie	4-20mA 2 fils, linéaire ou racine carré
. Communication, réglage par communicateur HART® ou PC	zéro (aussi par vis), étendue de mesure, amortissement, valeur de repli, étalonnage…
. Alimentation	10,5-45Vcc
. Précision à 20°C (linéarité, hystérésis, répétabilité)	**.** ±0,1%EM réglée (si EMR>1/10EMmax) . ±(0,05+0,005xEMmax/EMR)%EMR (si EMR<1/10EMmax)
. Plage de température compensée	-40°C à 85°C
. Dérive thermique zéro, sensibilité	±0,01%EM/°C max
. Stabilité	±0,2%EM sur 10 ans
. Température de service, stockage	-40°C à 85°C
. Humidité	0 à 100%HR
. Matériaux en contact avec le fluide	inox 316L, joints de brides : PTFE
. Matériaux non en contact	. boîtier: alliage aluminium avec revêtement époxy . visserie: inox 316 . liquide remplissage: huile silicone
. Raccordement pression	2x1/4″-18 NPT
. Raccordement électrique	1/2″-14 NPT
. Support de montage	pour tube 2″, inox 304
. Indice de protection	IP67
. Masse	3,4kg, support : 0,5kg

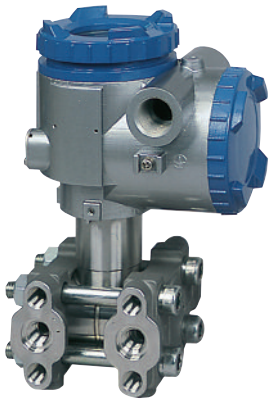

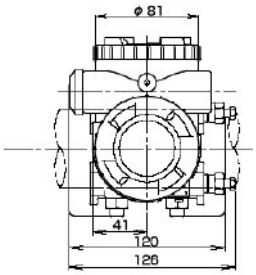

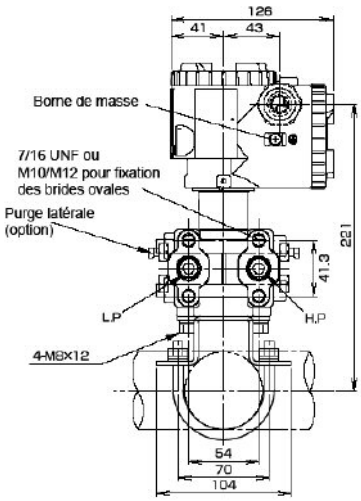

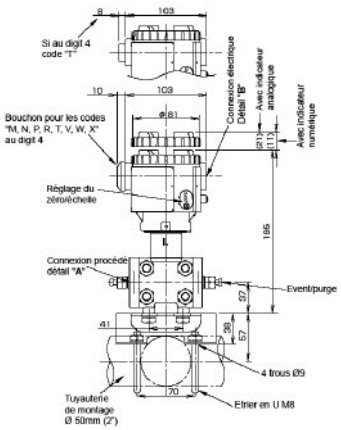

Références, sortie 4-20mA

Livré avec support de montage

Etendue mesure ΔP réglable de	Référence	Pression statique	Surpression
1 à 60 mbar	**835 120**	-1 à 100 bar	100 bar
3,2 à 320 mbar	**835 127**	-1 à 100 bar	100 bar
13 à 1300 mbar	**835 135**	-1 à 100 bar	100 bar
0,05 à 5 bar	**835 143**	-1 à 100 bar	100 bar
0,3 à 30 bar	**835 150**	-1 à 160 bar	160 bar

Nota : pression statique max 140 au lieu de 100 bar avec visserie inox 630

Communicateur HART®	**899 201**
Interface et logiciel PC	**899 202**

Options

. Indicateur numérique intégré, ajouter **P** en fin de référence, seul : 899 205 (permet réglage zéro/échelle, 4-20mA, amortissement, verrouillage affiche aussi racine carré, T service : -20 à 80°C)
. Dispositif parasurtenseur, ajouter **T** en fin de référence
. Antidéflagrant : ATEX ExIIGD-EExdIICT5/T6, ajouter **X** en fin de référence
. Sécurité intrinsèque : ATEX ExII1GD-EExiaIICT4/T5, ajouter **K** en fin de référence
. Dégraissage, ajouter **G** en fin de référence
. Service oxygène (dégraissage et huile fluorée), ajouter **A** en fin de référence
. Service chlore
. Recommandations NACE, ajouter **N** en fin de référence
. Plaquette repère, ajouter **B** en fin de référence
. Montage séparateurs et capillaires
. Plaque à orifice, tube de Pitot, micro venturi
. Manifold