Livellostati e Sonde di livello

Float level switches and Level sensors

LIVELLO / LEVEL

ELETTROTEC®
CONTROL DEVICES FOR FLUIDS

23-1-1-01

Livellostati elettromagnetici

Float level switches

23-1-1-01

ELETTROTEC®
CONTROL DEVICES FOR FLUIDS

LIVELLOSTATI ELETTROMAGNETICI

I livellostati ELETTROTEC sono stati studiati per soddisfare le più svariate esigenze applicative nel campo del controllo del livello di liquidi. L'ampia gamma offerta sia di modelli standard, con uno o due galleggianti, che di esecuzioni customizzate assicura massima flessibilità nella scelta e garantisce la possibilità di trovare sempre la soluzione più adatta alle proprie necessità, anche le più specifiche. Le esecuzioni speciali sono disponibili sia con un singolo punto di intervento/galleggiante che fino ad un massimo di quattro galleggianti (a seconda dei modelli) e con lunghezze fino a 2500 mm.
I materiali impiegati per le parti a contatto con il fluido includono alluminio, materiale termoplastico, PVC, NBR, Nylon, Hostaform, ottone e acciaio Inox.
Sono disponibili modelli con attacco a flangia e attacco filettato GAS o metrico, cavi di collegamento, connettore DIN o scatola di collegamento. A richiesta possono essere fornite esecuzioni con cavi di collegamento di lunghezza speciale, cavi al silicone per applicazioni con temperature elevate, esecuzioni antideflagranti (EExd) e a sicurezza intrinseca (EExia) secondo Direttiva ATEX 94/9/CE. I livellostati ELETTROTEC sono particolarmente adatti per l'impiego in applicazioni oleodinamiche, impianti di lubrificazione, veicoli industriali, gruppi elettrogeni, stoccaggio fluidi, industria alimentare e farmaceutica, trattamento acque, macchine idropulitrici.
Per applicazioni specifiche in campo navale sono disponibili modelli certificati R.I.N.A., Lloyd's Register e Germanischer Lloyd.

FUNZIONAMENTO

Il principio di funzionamento dei livellostati ELETTROTEC è molto semplice e diretto. Un'ampolla reed alloggiata nell'asta viene sollecitata da un campo magnetico generato da un magnete contenuto nel galleggiante che, scivolando lungo l'asta seguendo il livello del liquido, fa commutare il contatto elettrico.
I livellostati ELETTROTEC sono studiati per essere montati verticalmente dall'alto del serbatoio ma nella gamma sono inclusi anche modelli ad angolo adatti per montaggio laterale. Tutti i modelli lavorano correttamente fino ad una inclinazione massima di 15°. Alcuni modelli con uno o due punti di intervento sono dotati di contatto reversibile e possono pertanto lavorare sia con contatto normalmente chiuso (NC) che con contatto normalmente aperto (NA). Basta semplicemente smontare e girare il galleggiante per passare da un tipo contatto all'altro. La maggior parte dei modelli non è però dotata di contatto reversibile, pertanto, al momento dell'ordine, è necessario indicare espressamente il tipo di contatto richiesto: NA o NC.

FLOAT LEVEL SWITCHES

ELETTROTEC float level switches are designed to meet the most complete range of application requirements in liquid level monitoring. The wide offer both of standard level switches with one or two floats and custom length executions assures greatest choice flexibility and gives the possibility to select the best level control solution for any specific application. Custom length units may be configured with a single station, or as many as four (depending on series), in lengths up to 2500 mm.
Mounting, float and stem materials include aluminium, thermoplastic, PVC, NBR, Nylon, Hostaform, brass and stainless steel.
Different mounting styles are available such as flanges, GAS and metric thread mounting plugs. A variety of wire terminations, custom lead lengths, Silicone cable jacket for high temperature applications, housing and connectors are also available. Explosion-proof executions (EExd) and models intrinsically safe approved (EExia) according to Directive ATEX 94/9/EC can be supplied on request.
ELETTROTEC level switches are particularly suitable for hydraulics, lubrication plants, pharmaceuticals, water treatment, industrial vehicles, generating sets, fluid stocking, food and beverage processing, cleaning machines and equipment.
Executions specifically approved R.I.N.A., Lloyd's Register, Germanischer Lloyd for marine and offshore applications are also available.

OPERATING PRINCIPLE

ELETTROTEC level switches operate on a direct, simple principle. The hermetically sealed reed switch housed inside the stem is actuated by a magnetic field created by a magnet equipped float. As the float rises and lowers with liquid level, the magnetic field passing the switch in the stem causes the switch to either open or close.
ELETTROTEC level switches are generally mounted from tank top, but some models have been adapted for side mounting. Switches will operate normally with up to a 15° tilt from vertical. Some single/double point switches operate in either a normally open (NO) or normally closed (NC) mode. Selecting the mode is as easy as removing the retaining clip and reversing the float on the stem. However, the most part is non-reversible and must be clearly ordered as NO or NC.

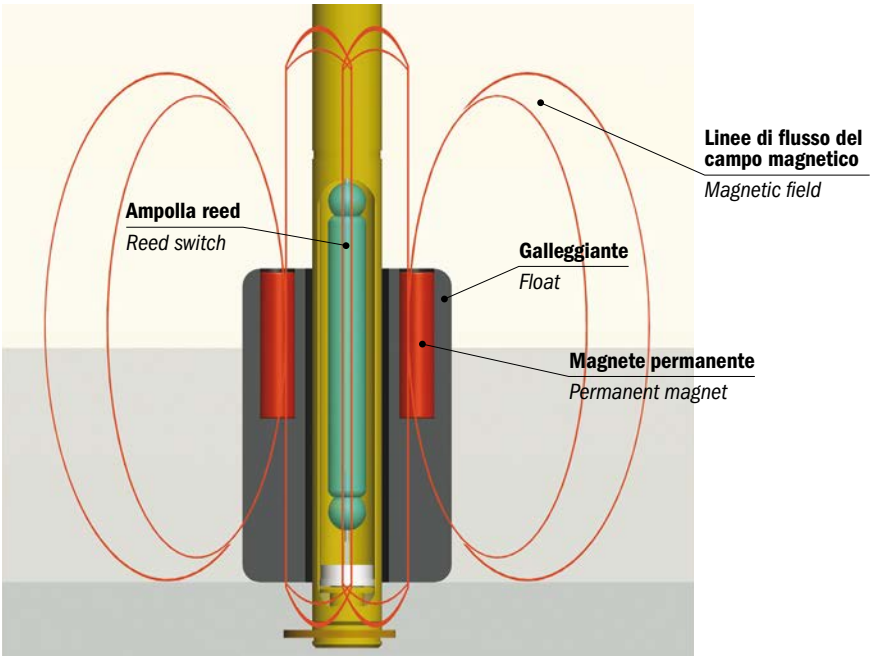

Elettrotec si riserva la facoltà di apportare modifiche tecniche ai prodotti o di cessarne la produzione senza obbligo di preavviso. È responsabilità dell'utilizzatore verificare l'idoneità dei nostri prodotti per ogni particolare applicazione (ad esempio, la verifica della compatibilità dei materiali) e l'uso può essere appropriato solo se dimostrato in test sul campo. Le informazioni tecniche in questo catalogo si basano su prove effettuate durante lo sviluppo del prodotto e in base ai valori empiricamente raccolti. Essi non possono essere applicabili in tutti i casi.

Elettrotec reserves the right to technical data of change to the products or halt production without prior notice. It is the responsibility of the user to test the suitability of our products for the particular application, for example, the verification of material compatibility. The use may only be appropriate if proven in field tests. The technical information in this catalogue are based on tests made during product development and based on empirically gathered values. They may not be applicable in all cases.

DATI TECNICI GENERALI

Max. viscosità fluido: 150 cSt
Pressione massima: 10 bar
Peso specifico: ≥ 0.7 kg/dm³
Connessione elettrica: PG09 – DIN43650
Protezione elettrica: IP65 – DIN40050
Temperatura di lavoro: -10°C...+80°C
Temperatura max. con guarnizioni FKM e cavi silicone: +130°C

GENERAL SPECIFICATIONS

Max. fluid viscosity: 150 cSt
Max. pressure: 10 bar
Fluid specific gravity: ≥ 0.7 kg/dm³
Electrical connection: PG09 – DIN43650
Electrical protection: IP65 – DIN40050
Operating temperature: -10°C to +80°C
Max. temperature with FKM seal and silicone cable: +130°C

DATI ELETTRICI

Le ampolle reed utilizzate nei livellostati ELETTROTEC sono ermeticamente sigillate, ad attuazione magnetica e con una affidabilità di milioni di cicli.
Il tipo di contatto a riposo è Normalmente Chiuso/Normalmente Aperto (SPST) o in scambio (SPDT). La portata dei contatti varia secondo il tipo di ampolla reed adottata. Per i dati elettrici fare riferimento alla tabella sotto riportata.

ELECTRICAL DATA

Standard reed switches in ELETTROTEC level switch units are hermetically-sealed, magnetically actuated, designed for reliability to millions of cycles.
Switches are Normally Closed/Normally Open (SPST) or SPDT. Each ELETTROTEC level switch varies in rating depending on the type of reed switch used, see the chart below for electrical ratings.

Tensione max. / *Max. voltage*	**Potenza commutabile *Rating power***	**Corrente max. / *Max. current***	**Capacità contatti *Capacitance***	**Resistenza isolamento *Insulation resistance***	**Contatto (a riposo) *Switch type (dry)***
220V – 50 Hz / 60 Hz	60 W 60 VA	0.8 A	0.6 pF	1010 Ohm	NC
220V – 50 Hz / 60 Hz	60 W 60 VA	0.8 A	0.6 pF	1010 Ohm	NA / NO Modelli reversibili *Reversible float*
220V – 50 Hz / 60 Hz	30 W	0.5 A	2 pF	109 Ohm	NA / NO Modelli non reversibili *Non-reversible float*
220V – 50 Hz / 60 Hz	30 W	0.5 A	2 pF	109 Ohm	SPDT

ATTENZIONE: la combinazione tra la tensione e la corrente di commutazione non deve mai superare la potenza commutabile indicata in tabella.

I valori elettrici relativi alla portata dei contatti si riferiscono a **carichi resistivi**. Per applicazioni che implicano carichi induttivi o capacitivi è richiesto l'impiego di addizionali circuiti protettivi. Per assicurare lunga durata e ripetibilità dei contatti fare riferimento alle informazioni tecniche di pagina 4 e 5.

WARNING: *any combination of the switching voltage and current must not exceed the given rated power.*

The switch contact ratings, as listed in the switch data chart, are based on use with ***resistive type load****. For applications requiring the control of an inductive or capacitance load, additional interface circuitry may be required. To ensure long life and repeatability, see the contact protection information on pages 4 and 5.*

MODELLI / *MODEL*	**PUNTI DI INTERVENTO / *ACTUATION POINTS***	**TIPO DI CONTATTO / *CONTACT TYPE***
LM1...	1 punto di intervento / *1 actuation point*	NC
LM1...NA	1 punto di intervento / *1 actuation point*	NA / NO
LM2...	1 punto di intervento / *1 actuation point*	SPDT
LMM1...	2 punti di intervento - 1 galleggiante *2 actuation points - 1 float*	Min. NC Max. NA / NO
LMM1...	2 punti di intervento – 2 galleggianti *2 actuation points – 2 floats*	Min. NC Max. NC
LM3...	3 punti di intervento – 3 galleggianti *3 actuation points – 3 floats*	NC / NC / NC
LM4...	4 punti di intervento – 4 galleggianti *4 actuation points – 4 floats*	NC / NC / NC / NC

A richiesta, i modelli LMM1..., LM3..., LM4... sono disponibili con altre combinazioni di contatti.
On request, LMM1... – LM3... – LM4... models can be supplied with different switch operations.

Elettrotec si riserva la facoltà di apportare modifiche tecniche ai prodotti o di cessarne la produzione senza obbligo di preavviso. È responsabilità dell'utilizzatore verificare l'idoneità dei nostri prodotti per ogni particolare applicazione (ad esempio, la verifica della compatibilità dei materiali) e l'uso può essere appropriato solo se dimostrato in test sul campo. Le informazioni tecniche in questo catalogo si basano su prove effettuate durante lo sviluppo del prodotto e in base ai valori empiricamente raccolti. Essi non possono essere applicabili in tutti i casi.

Elettrotec reserves the right to technical data of change to the products or halt production without prior notice. It is the responsibility of the user to test the suitability of our products for the particular application, for example, the verification of material compatibility. The use may only be appropriate if proven in field tests. The technical information in this catalogue are based on tests made during product development and based on empirically gathered values. They may not be applicable in all cases.

INFORMAZIONI TECNICHE

CIRCUITI PROTETTIVI PER CONTATTI REED I valori relativi alla portata della corrente e della tensione, indicati nei dati tecnici si riferiscono a carichi resistivi puri. Spesso, tuttavia, si devono controllare carichi induttivi o capacitivi, oppure si devono azionare lampade. Per situazioni di questo tipo è necessaria qualche considerazione circa l'opportunità di proteggere i contatti reed dai picchi di tensione o di corrente.

1) Carichi induttivi In presenza di circuiti alimentati con corrente continua, la protezione del contatto è relativamente facile. Si deve collegare in parallelo al carico un diodo semiconduttore come indicato nella fig. 1 (vedi pagina seguente). Le polarità devono essere collegate in modo che il diodo si blocchi con il normale voltaggio di esercizio e sempre in corto circuito nel caso di inversione delle polarità. Quando si commutano dei carichi induttivi alimentati con corrente alternata non si può utilizzare un diodo, bisogna usare un dispositivo di soppressione dell'arco. Di solito si tratta di un collegamento RC parallelo al commutatore e quindi in serie con il carico, come da fig. 2 (vedi pagina seguente). La dimensione del soppressore di arco può essere determinata dal monogramma di fig. 3 (vedi pagina seguente).

2) Carichi capacitivi e lampade Al contrario di quanto avviene con i carichi induttivi, con i carichi capacitivi e con lampada si hanno elevate scariche di corrente che possono provocare guasti immediati, e persino la saldatura dei contatti. Quando si commutano dei condensatori caricati o dei condensatori di linea, si ha un'immediata scarica la cui intensità dipende dalla portata e dalla lunghezza dei carichi. La corrente di scarica di picco è limitata da un resistore in serie con il condensatore, come è indicato nella fig. 4 (vedi pagina seguente). La dimensione del resistore sarà determinata in base alle possibilità esistenti nell'ambito di un particolare circuito. In ogni caso, dovrebbe essere il più grande possibile per limitare lo scarico di corrente entro limiti accettabili. Quanto detto vale anche per il carico con condensatori. Per quanto riguarda i circuiti con condensatori ad elevata scarica di corrente, andrebbero usati i circuiti come da fig. 5 (vedi pagina seguente), con R1 o R2.

Le lampade al tungsteno aumentano da 5 a 15 volte la corrente nominale durante i primi 10 millisecondi di funzionamento. Queste elevate scariche di corrente possono essere limitate entro valori accettabili con l'aggiunta di resistenze collegate in serie per limitare la corrente.
Un'altra possibilità consiste nel collegare una resistenza in parallelo con il commutatore in modo che i filamenti delle lampade vengano pre-riscaldati proprio sino al punto in cui non diventano incandescenti quando vengono accese. Entrambi i metodi comportano una perdita di corrente.

TECHNICAL INFORMATION

PROTECTIVE CIRCUITS FOR REED CONTACTS *The current and voltage switch rating given in the technical data refer to pure resistive loads. However, inductive or capacity loads are often to be checked or lamps are to be switched. In this case it is necessary to protect the reed contacts against peaks in voltage or current.*

1) Inductive loads *The contact protection is relatively easy with direct current. A semiconductor diode is to be connected in parallel to the load, as indicated in picture 1 (next page). Polarities must be connected in a way the diode would simply jam under normal operating voltage and always short-circuit the opposing voltage that occurs with the opening of the switch. When inductive loads, fed with alternating current, are switch-ed, it is not to be used a diode but an arc-suppression unit. An RC link connected in parallel to the switch, and therefore in series with the load, is usually applied, see picture 2 (next page). The arc-suppression size can be taken from a chart, as from picture 3 (next page).*

2) Capacity loads and lamp switching-on *Contrary to inductive loads, high current inrushes occur with capacitive loads or switched-on lamps, and that may lead to early switch failure or even to welding of contacts.*
When charged capacitors or cable capacitors are switched, a sudden discharge occurs, the intensity of which depends on the capacity and length of the connecting cables. A resistor in series with the capacitor limits the current peaks or discharges, as shown in picture 4 (next page).
The size of the resistor depends on the different possibilities offered by a particular circuit. In any case the resistor should be the biggest possible to limit the current discharge within accept-able values. The same applies also to charging of capacitors.
Protection against high current discharges from capacitors should be provided by means of the circuit R1 or R2 or both, as shown in picture 5 (next page).

Tungsten lamps increase from 5 to 15 times the rated current during their first ten milliseconds of working.
These high current inrushes can be limited to an acceptable value connecting in series current-limiting resistance or
connecting in parallel to the switch a resistance, so that the lamp filaments would be preheated just to the point they would not become incandescent when turned-on.
Both protecting solutions imply a power loss.

Elettrotec si riserva la facoltà di apportare modifiche tecniche ai prodotti o di cessarne la produzione senza obbligo di preavviso. È responsabilità dell'utilizzatore verificare l'idoneità dei nostri prodotti per ogni particolare applicazione (ad esempio, la verifica della compatibilità dei materiali) e l'uso può essere appropriato solo se dimostrato in test sul campo. Le informazioni tecniche in questo catalogo si basano su prove effettuate durante lo sviluppo del prodotto e in base ai valori empiricamente raccolti. Essi non possono essere applicabili in tutti i casi.

Elettrotec reserves the right to technical data of change to the products or halt production without prior notice. It is the responsibility of the user to test the suitability of our products for the particular application, for example, the verification of material compatibility. The use may only be appropriate if proven in field tests. The technical information in this catalogue are based on tests made during product development and based on empirically gathered values. They may not be applicable in all cases.

Monogramma per determinare la soppressione dell'arco di contatto per carichi induttivi

Graph for determining the contact arc suppression for inductive loads

Esempio 1: I = 0.1 A
VL = 220 V
C = 0.001 µF
R = 340 Ω

Example 1: I = 0.1 A
VL = 220 V
C = 0.001 µF
R = 340 Ω

Esempio 2:
Quando la scarica di corrente è critica, la resistenza dovrebbe essere determinata con il monogramma più basso, ad esempio: scarica di corrente 0.5 A Rmin = 400 Ω

Example 2:
When the inrush current is critical, the resistance should be determined with the lower graph, for example inrush current 0.5 A Rrm=400 Ω

Fig. 3

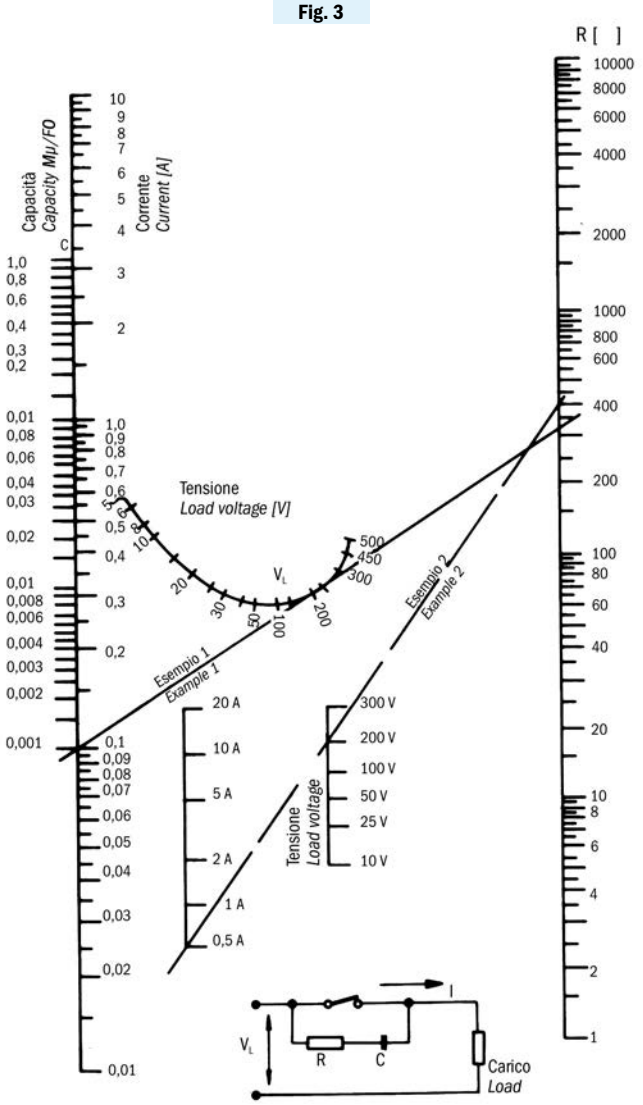

Filtro dimensionato con il collegamento RC
Arc suppressor with RC link

Circuiti protettivi per contatti Reed

Protective circuits for Reed contacts

Carichi induttivi
Inductive loads

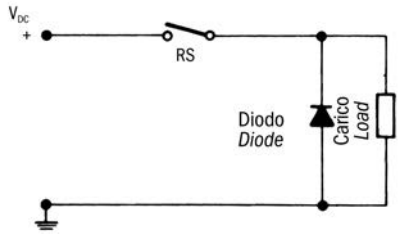

Fig. 1 Protezione con corrente continua per carichi induttivi.
Direct current protection with semiconductor diode for inductive loads.

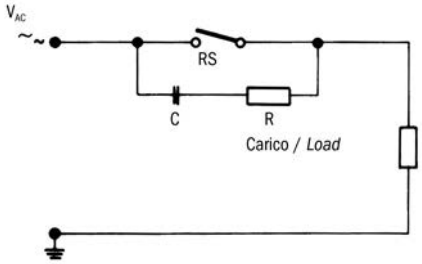

Fig. 2 Protezione con corrente alternata con collegamento RC per carico induttivo.
Alternating current protection with RC link for inductive load.

Carichi capacitivi e lampade
Capacitive loads and lamps

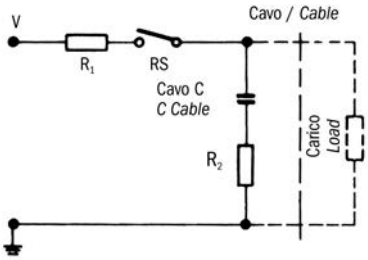

Fig. 4

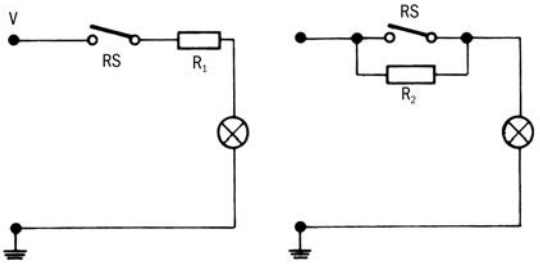

Fig. 5 Circuito con lampada, resistenza in parallelo o in serie con il commutatore.
Lamp load resistance in parallel or in series with switch.

Elettrotec si riserva la facoltà di apportare modifiche tecniche ai prodotti o di cessarne la produzione senza obbligo di preavviso. È responsabilità dell'utilizzatore verificare l'idoneità dei nostri prodotti per ogni particolare applicazione (ad esempio, la verifica della compatibilità dei materiali) e l'uso può essere appropriato solo se dimostrato in test sul campo. Le informazioni tecniche in questo catalogo si basano su prove effettuate durante lo sviluppo del prodotto e in base ai valori empiricamente raccolti. Essi non possono essere applicabili in tutti i casi.

Elettrotec reserves the right to technical data of change to the products or halt production without prior notice. It is the responsibility of the user to test the suitability of our products for the particular application, for example, the verification of material compatibility. The use may only be appropriate if proven in field tests. The technical information in this catalogue are based on tests made during product development and based on empirically gathered values. They may not be applicable in all cases.

LIVELLOSTATI ELETTROMAGNETICI
Float level switches

LEM5

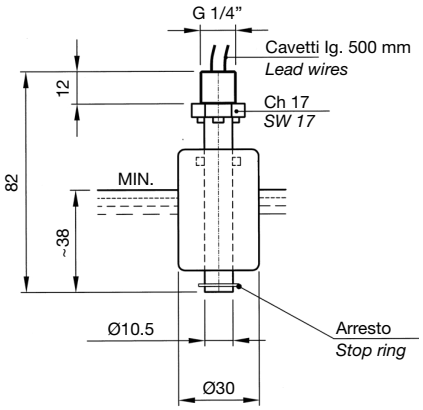

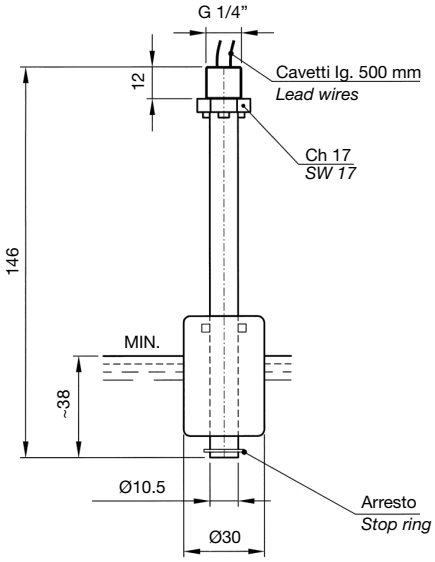

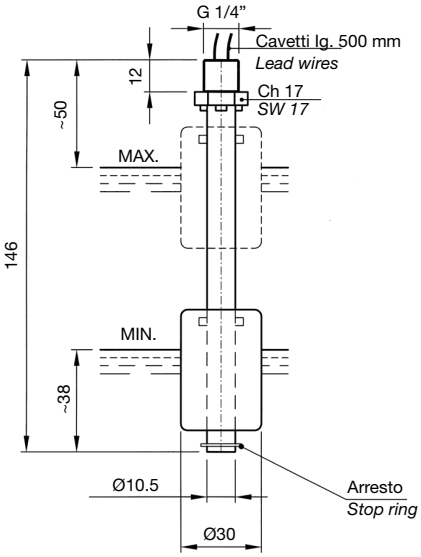

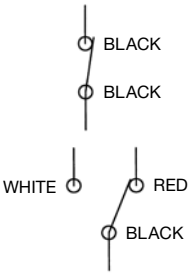

LEM5CN
NC CONTACT

LEM5CNSC
SPDT CONTACT

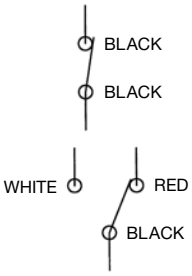

LEM5LN
NC CONTACT

LEM5LNSC
SPDT CONTACT

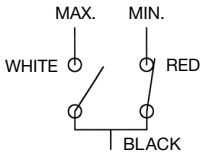

LEM5M
MIN. - MAX. CONTACTS

IMPIEGO
Sono stati studiati per controllare il minimo o il massimo livello di olio, acqua, solventi contenuti in un serbatoio e per inviare a distanza un segnale elettrico. A seconda dei tipi, devono essere montati verticalmente sul coperchio del serbatoio in modo che il galleggiante disti almeno 50 mm dalle pareti metalliche.

USE
This series of electromagnetic level switches has been designed to check the minimum or maximum level of oil, water, solvents in a tank and send an electric signal to a remote board in case the fluid goes over or under the set levels. These level switches should be fixed vertically on the cover of the tank, with the float at least 50 mm far from metal walls.

DATI TECNICI

Potenza commutabile in CC	60 W
Potenza commutabile in CA	60 VA
Intensità di corrente	0.8 A (resistivi)
Tensione max. di lavoro	220 V - 50 Hz / 60 Hz
Tensione di breakdown	300 V
Capacità dei contatti aperti	0.6 pF
Resistenza d'isolamento	10^{10} Ohm
CON CONTATTI SPDT (SC)	
Potenza commutabile	30 W
Corrente commutabile	0.5 A (resistivi)
Resistenza d'isolamento	10^{9} Ohm min.
Capacità dei contatti	2 pF
Campo di temperatura	-10°C...+80°C
Peso specifico fluido	⩾ 0.7 kg/dm³
Pressione max.	5 bar
Viscosità max. del fluido	150 cSt
Materiali	Nylon nero monocorpo galleggiante in resina espansa NBR

PER CARICHI INDUTTIVI IMPIEGARE CIRCUITO DI PROTEZIONE.

SPECIFICATIONS

Switching capacity in DC	*60 W*
Switching capacity in AC	*60 VA*
Current	*0.8 A (resistive)*
Voltage	*220 V - 50 Hz / 60 Hz*
Breakdown voltage	*300 V*
Capacitance	*0.6 pF*
Insulation resistance	*10^{10} Ohm*
WITH SPDT CONTACTS (SC)	
Switching capacity	*30 W*
Current	*0.5 A (resistive)*
Insulation resistance	*10^{9} Ohm min.*
Capacitance	*2 pF*
Temperature range	*-10°C to +80°C*
Fluid specific gravity	*⩾ 0.7 kg/dm³*
Max. pressure	*5 bar*
Max. fluid viscosity	*150 cSt*
Materials	*Compact body in black nylon; NBR float.*

WITH INDUCTIVE LOADS A PROTECTION CIRCUIT IS TO BE USED.

Elettrotec si riserva la facoltà di apportare modifiche tecniche ai prodotti o di cessarne la produzione senza obbligo di preavviso. È responsabilità dell'utilizzatore verificare l'idoneità dei nostri prodotti per ogni particolare applicazione (ad esempio, la verifica della compatibilità dei materiali) e l'uso può essere appropriato solo se dimostrato in test sul campo. Le informazioni tecniche in questo catalogo si basano su prove effettuate durante lo sviluppo del prodotto e in base ai valori empiricamente raccolti. Essi non possono essere applicabili in tutti i casi.

Elettrotec reserves the right to technical data of change to the products or halt production without prior notice. It is the responsibility of the user to test the suitability of our products for the particular application, for example, the verification of material compatibility. The use may only be appropriate if proven in field tests. The technical information in this catalogue are based on tests made during product development and based on empirically gathered values. They may not be applicable in all cases.

LIVELLOSTATI ELETTROMAGNETICI - ATOSSICI
Float level switches - Nontoxic

LEM5...A

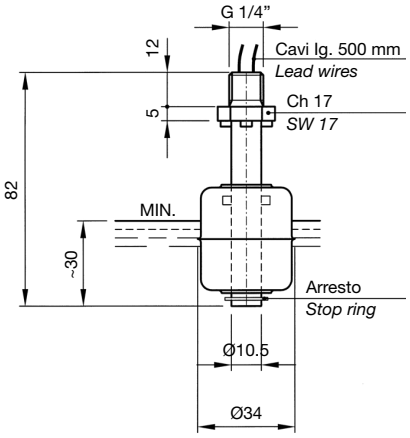

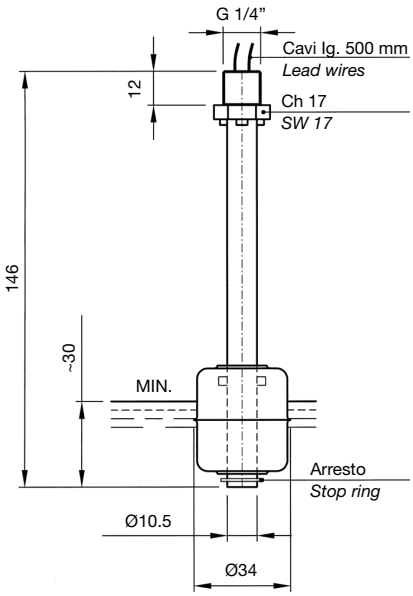

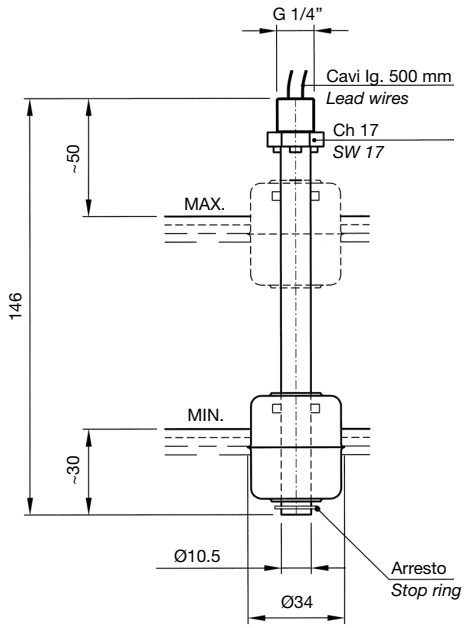

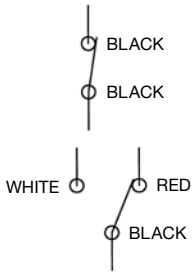

LEM5CA
NC CONTACT

LEM5CASC
SPDT CONTACT

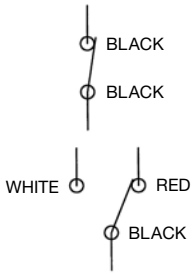

LEM5LA
NC CONTACT

LEM5LASC
SPDT CONTACT

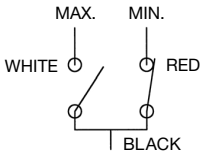

LEM5MA
MIN. - MAX. CONTACTS

IMPIEGO
Sono stati studiati per controllare il minimo o il massimo livello di un liquido in un serbatoio e inviare a distanza un segnale elettrico. Particolarmente indicati per applicazioni in campo alimentare. A seconda dei tipi, devono essere montati verticalmente sul coperchio del serbatoio in modo che il galleggiante disti almeno 50 mm dalle pareti metalliche.

USE
This series of electromagnetic level switches has been designed to check the minimum or maximum level of liquid in a tank and send an electric signal to a remote board in case the fluid goes over or under the set levels. Ideal for food & beverage processing. These level switches should be fixed vertically on the cover of the tank, with the float at least 50 mm far from metal walls.

DATI TECNICI

Potenza commutabile in CC	60 W
Potenza commutabile in CA	60 VA
Intensità di corrente	0.8 A (resistivi)
Tensione max. di lavoro	220 V - 50 Hz / 60 Hz
Tensione di breakdown	300 V
Capacità dei contatti aperti	0.6 pF
Resistenza d'isolamento	10^{10} Ohm
CON CONTATTI SPDT (SC)	
Potenza commutabile	30 W
Corrente commutabile	0.5 A (resistivi)
Resistenza d'isolamento	10^{9} Ohm min.
Capacità dei contatti	2 pF
Campo di temperatura	-10°C...+80°C
Peso specifico fluido	⩾ 0.7 kg/dm³
Pressione max.	5 bar
Viscosità max. del fluido	150 cSt
Materiali	Corpo atossico bianco, galleggiante Inox 316, esecuzione stagna.

PER CARICHI INDUTTIVI IMPIEGARE CIRCUITO DI PROTEZIONE.

SPECIFICATIONS

Switching capacity in DC	*60 W*
Switching capacity in AC	*60 VA*
Current	*0.8 A (resistive)*
Voltage	*220 V - 50 Hz / 60 Hz*
Breakdown voltage	*300 V*
Capacitance	*0.6 pF*
Insulation resistance	*10^{10} Ohm*
WITH SPDT CONTACTS (SC)	
Switching capacity	*30 W*
Current	*0.5 A (resistive)*
Insulation resistance	*10^{9} Ohm min.*
Capacitance	*2 pF*
Temperature range	*-10°C to +80°C*
Fluid specific gravity	*⩾ 0.7 kg/dm³*
Max. pressure	*5 bar*
Max. fluid viscosity	*150 cSt*
Materials	*Nontoxic white body; 316 stainless steel float; sealed manufacture.*

WITH INDUCTIVE LOADS A PROTECTION CIRCUIT IS TO BE USED.

Elettrotec si riserva la facoltà di apportare modifiche tecniche ai prodotti o di cessarne la produzione senza obbligo di preavviso. È responsabilità dell'utilizzatore verificare l'idoneità dei nostri prodotti per ogni particolare applicazione (ad esempio, la verifica della compatibilità dei materiali) e l'uso può essere appropriato solo se dimostrato in test sul campo. Le informazioni tecniche in questo catalogo si basano su prove effettuate durante lo sviluppo del prodotto e in base ai valori empiricamente raccolti. Essi non possono essere applicabili in tutti i casi.

Elettrotec reserves the right to technical data of change to the products or halt production without prior notice. It is the responsibility of the user to test the suitability of our products for the particular application, for example, the verification of material compatibility. The use may only be appropriate if proven in field tests. The technical information in this catalogue are based on tests made during product development and based on empirically gathered values. They may not be applicable in all cases.

LIVELLOSTATI ELETTROMAGNETICI
Float level switches

LEM6

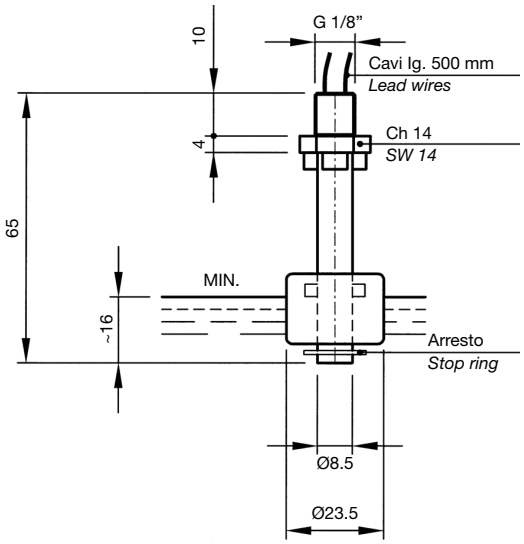

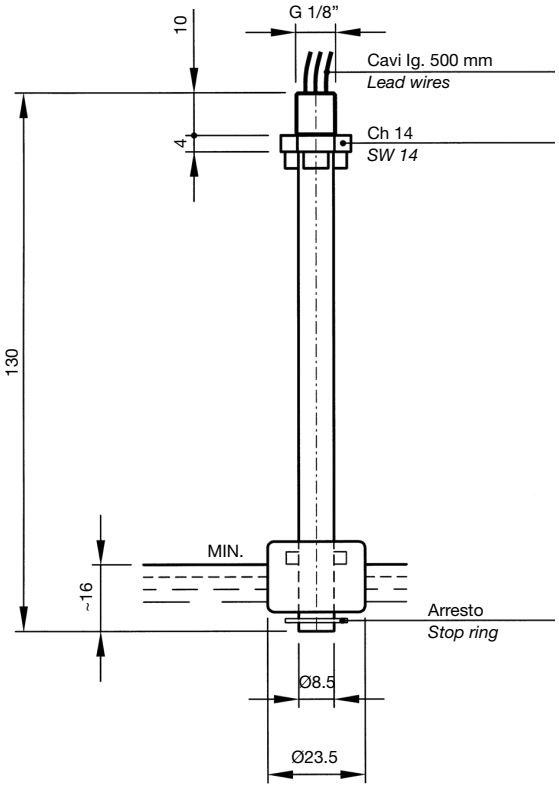

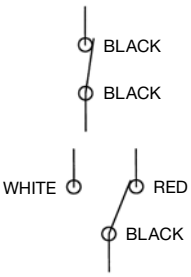

LEM6CN
NC CONTACT

LEM6CNSC
SPDT CONTACT

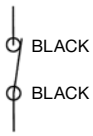

LEM6LN
NC CONTACT

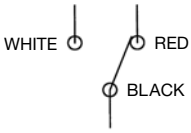

LEM6LNSC
SPDT CONTACT

IMPIEGO
Sono stati studiati per controllare il minimo o il massimo livello di un liquido in un serbatoio e per inviare a distanza un segnale elettrico. A seconda dei tipi, devono essere montati verticalmente sul coperchio del serbatoio in modo che il galleggiante disti almeno 50 mm dalle pareti metalliche.

USE
This series of electromagnetic level switches has been designed to check the minimum or maximum level of a liquid in a tank and send an electric signal to a remote board in case the fluid goes over or under the set levels. These level switches should be fixed vertically on the cover of the tank, with the float at least 50 mm far from metal walls.

DATI TECNICI COMUNI

Campo di temperatura	-10°C...+80°C
Pressione max.	5 bar
Peso specifico fluido	≥ 0.7 kg/dm³
Viscosità max. del fluido	150 cSt
Materiali	Nylon nero monocorpo Galleggiante in resina espansa NBR

COMMON SPECIFICATIONS

Temperature range	*-10°C to +80°C*
Max. pressure	*5 bar*
Fluid specific gravity	*≥ 0.7 kg/dm³*
Max. fluid viscosity	*150 cSt*
Materials	*Compact body in black nylon* *NBR float*

DATI TECNICI VERSIONE CONTATTO NC

Potenza commutabile in CC	10 W
Potenza commutabile in CA	10 VA
Intensità di corrente	0.5 A (resistivi)
Tensione massima di lavoro	220 V - 50 Hz / 60 Hz
Tensione di breakdown	300 Vcc
Capacità dei contatti aperti	0.2 pF
Resistenza d'isolamento	10^{10} Ohm

NC CONTACT EXECUTION

Switching capacity in DC	*10 W*
Switching capacity in AC	*10 VA*
Current	*0.5 A (resistive)*
Voltage	*220 V - 50 Hz / 60 Hz*
Breakdown voltage	*300 Vdc*
Capacitance	*0.2 pF*
Insulation resistance	*10^{10} Ohm*

DATI TECNICI VERSIONE CONTATTO SPDT E NA

Potenza commutabile in CC	3 W
Potenza commutabile in CA	3 VA
Intensità di corrente	0.25 A (resistivi)
Tensione massima di lavoro	175 Vcc
Tensione di breakdown	200 Vcc
Capacità dei contatti aperti	1 pF
Resistenza d'isolamento	10^{9} Ohm

SPDT AND NO CONTACT EXECUTION

Switching capacity in DC	*3 W*
Switching capacity in AC	*3 VA*
Current	*0.25 A (resistive)*
Voltage	*175 Vdc*
Breakdown voltage	*200 Vdc*
Capacitance	*1 pF*
Insulation resistance	*10^{9} Ohm*

PER CARICHI INDUTTIVI IMPIEGARE CIRCUITO DI PROTEZIONE.

WITH INDUCTIVE LOADS A PROTECTION CIRCUIT IS TO BE USED.

Elettrotec si riserva la facoltà di apportare modifiche tecniche ai prodotti o di cessarne la produzione senza obbligo di preavviso. È responsabilità dell'utilizzatore verificare l'idoneità dei nostri prodotti per ogni particolare applicazione (ad esempio, la verifica della compatibilità dei materiali) e l'uso può essere appropriato solo se dimostrato in test sul campo. Le informazioni tecniche in questo catalogo si basano su prove effettuate durante lo sviluppo del prodotto e in base ai valori empiricamente raccolti. Essi non possono essere applicabili in tutti i casi.

Elettrotec reserves the right to technical data of change to the products or halt production without prior notice. It is the responsibility of the user to test the suitability of our products for the particular application, for example, the verification of material compatibility. The use may only be appropriate if proven in field tests. The technical information in this catalogue are based on tests made during product development and based on empirically gathered values. They may not be applicable in all cases.

LIVELLOSTATI ELETTROMAGNETICI - ATOSSICI
Float level switches - Nontoxic

LEM6...A

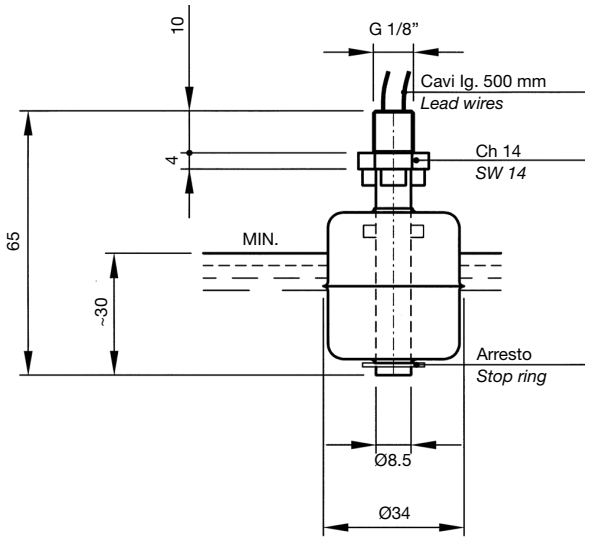

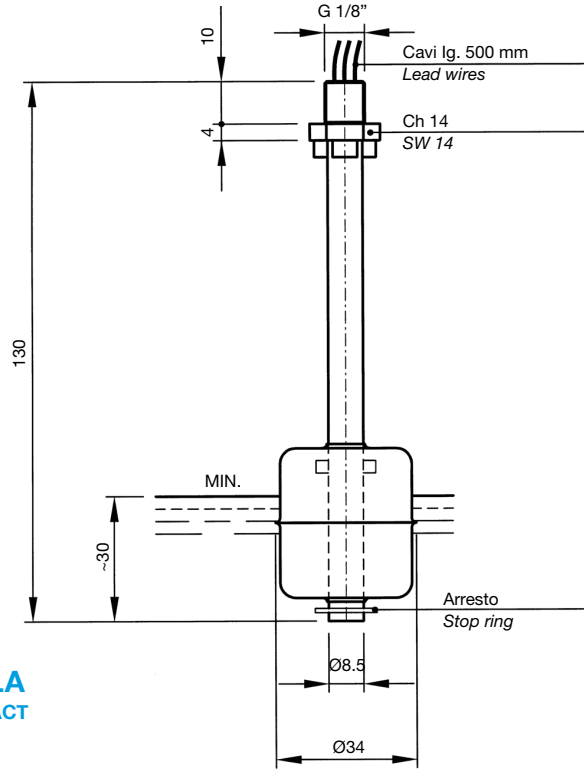

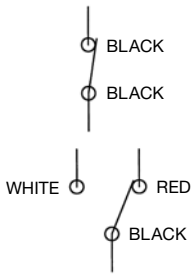

LEM6CA
NC CONTACT

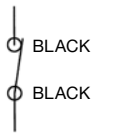

LEM6LA
NC CONTACT

LEM6CASC
SPDT CONTACT

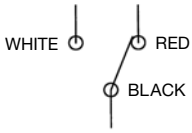

LEM6LASC
SPDT CONTACT

IMPIEGO
Sono stati studiati per controllare il minimo o il massimo livello di un liquido in un serbatoio e per inviare a distanza un segnale elettrico. Particolarmente indicati per applicazioni in campo alimentare. A seconda dei tipi, devono essere montati verticalmente sul coperchio del serbatoio in modo che il galleggiante disti almeno 50 mm dalle pareti metalliche.

USE
This series of electromagnetic level switches has been designed to check the minimum or maximum level of a liquid in a tank and send an electric signal to a remote board in case the fluid goes over or under the set levels. Ideal for food and beverage processing. These level switches should be fixed vertically on the cover of the tank, with the float at least 50 mm far from metal walls.

DATI TECNICI COMUNI

Campo di temperatura	-10°C...+80°C (PVC) -10°C...+130°C (silicone)
Pressione max.	5 bar
Peso specifico fluido	≥ 0.7 kg/dm³
Viscosità max. del fluido	150 cSt
Materiali	Corpo atossico bianco, galleggiante Inox 316 Esecuzione stagna

COMMON SPECIFICATIONS

Temperature range	*-10°C to +80°C (PVC)* *-10°C to +130°C (silicone)*
Max. pressure	*5 bar*
Fluid specific gravity	*≥ 0.7 kg/dm³*
Max. fluid viscosity	*150 cSt*
Materials	*Nontoxic white body, 316 stainless steel float, sealed manufacture*

DATI TECNICI VERSIONE CONTATTO NC

Potenza commutabile in CC	10 W
Potenza commutabile in CA	10 VA
Intensità di corrente	0.5 A (resistivi)
Tensione massima di lavoro	220 V - 50 Hz / 60 Hz
Tensione di breakdown	300 Vcc
Capacità dei contatti aperti	0.2 pF
Resistenza d'isolamento	10^{10} Ohm

NC CONTACT EXECUTION

Switching capacity in DC	*10 W*
Switching capacity in AC	*10 VA*
Current	*0.5 A (resistive)*
Voltage	*220 V - 50 Hz / 60 Hz*
Breakdown voltage	*300 Vdc*
Capacitance	*0.2 pF*
Insulation resistance	*10^{10} Ohm*

DATI TECNICI VERSIONE CONTATTO SPDT E NA

Potenza commutabile in CC	3 W
Potenza commutabile in CA	3 VA
Intensità di corrente	0.25 A (resistivi)
Tensione massima di lavoro	175 Vcc
Tensione di breakdown	200 Vcc
Capacità dei contatti aperti	1 pF
Resistenza d'isolamento	10^{9} Ohm

SPDT AND NO CONTACT EXECUTION

Switching capacity in DC	*3 W*
Switching capacity in AC	*3 VA*
Current	*0.25 A (resistive)*
Voltage	*175 Vdc*
Breakdown voltage	*200 Vdc*
Capacitance	*1 pF*
Insulation resistance	*10^{9} Ohm*

PER CARICHI INDUTTIVI IMPIEGARE CIRCUITO DI PROTEZIONE.

WITH INDUCTIVE LOADS A PROTECTION CIRCUIT IS TO BE USED.

Elettrotec si riserva la facoltà di apportare modifiche tecniche ai prodotti o di cessarne la produzione senza obbligo di preavviso. È responsabilità dell'utilizzatore verificare l'idoneità dei nostri prodotti per ogni particolare applicazione (ad esempio, la verifica della compatibilità dei materiali) e l'uso può essere appropriato solo se dimostrato in test sul campo. Le informazioni tecniche in questo catalogo si basano su prove effettuate durante lo sviluppo del prodotto e in base ai valori empiricamente raccolti. Essi non possono essere applicabili in tutti i casi.

Elettrotec reserves the right to technical data of change to the products or halt production without prior notice. It is the responsibility of the user to test the suitability of our products for the particular application, for example, the verification of material compatibility. The use may only be appropriate if proven in field tests. The technical information in this catalogue are based on tests made during product development and based on empirically gathered values. They may not be applicable in all cases.

LIVELLOSTATI ELETTROMAGNETICI - INOX
Float level switches - Stainless steel

LEM7

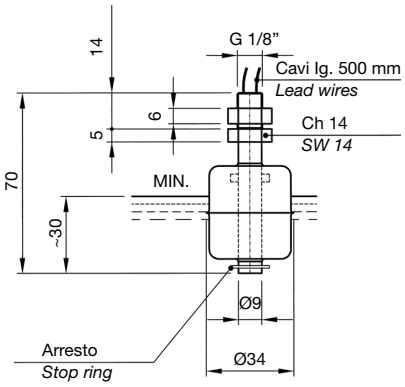

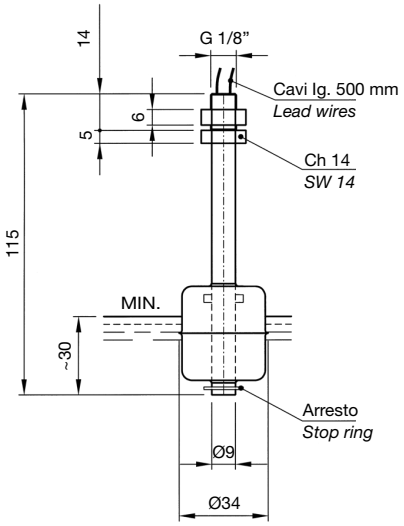

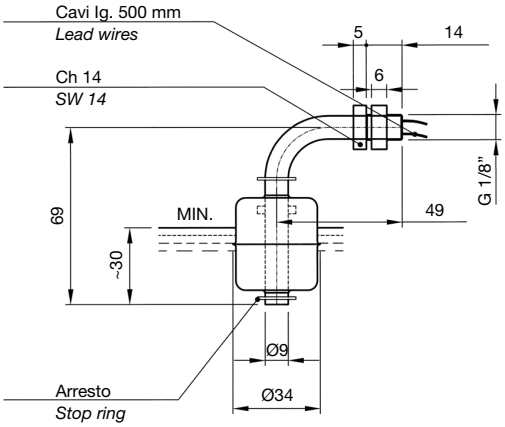

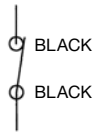

LEM7
NC CONTACT

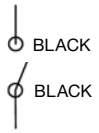

LEM7NA
NA CONTACT

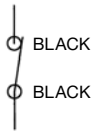

LEM7L
NC CONTACT

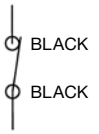

LEM7A
NC CONTACT

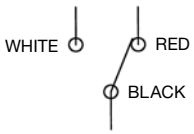

LEM7SC
SPDT CONTACT

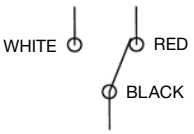

LEM7LSC
SPDT CONTACT

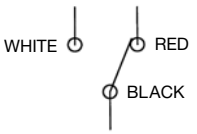

LEM7ASC
SPDT CONTACT

IMPIEGO
Sono stati studiati per controllare il minimo o il massimo livello di un fluido contenuto in un serbatoio e per inviare un segnale elettrico di allarme a distanza. A seconda dei tipi, devono essere montati verticalmente sul coperchio del serbatoio in modo che il galleggiante disti almeno 50 mm dalle pareti metalliche.

USE
This series of electromagnetic level switches has been designed to check the minimum or maximum level of a fluid in a tank and send an electric signal to a remote board in case the fluid goes over or under the set levels. These level switches should be fixed vertically on the cover of the tank, with the float at least 50 mm far from metal walls.

DATI TECNICI COMUNI

Campo di temperatura	-10°C...+80°C
Pressione max.	10 bar
Peso specifico fluido	≥ 0.7 kg/dm³
Viscosità max. del fluido	150 cSt

DATI TECNICI VERSIONE CONTATTO NC

Potenza commutabile in CC	10 W
Potenza commutabile in CA	10 VA
Intensità di corrente	0.5 A (resistivi)
Tensione massima di lavoro	220 V - 50 Hz / 60 Hz
Tensione di breakdown	300 Vcc
Capacità dei contatti aperti	0.2 pF
Resistenza d'isolamento	10^{10} Ohm

DATI TECNICI VERSIONE CONTATTO SPDT E NA

Potenza commutabile in CC	3 W
Potenza commutabile in CA	3 VA
Intensità di corrente	0.25 A (resistivi)
Tensione max. di lavoro	175 Vcc
Tensione di breakdown	200 Vcc
Capacità dei contatti aperti	1 pF
Resistenza d'isolamento	10^{9} Ohm

PER CARICHI INDUTTIVI IMPIEGARE CIRCUITO DI PROTEZIONE.

COMMON SPECIFICATIONS

Temperature range	*-10°C to +80°C*
Max. pressure	*10 bar*
Fluid specific gravity	*≥ 0.7 kg/dm³*
Max. fluid viscosity	*150 cSt*

NC CONTACT EXECUTION

Switching capacity in DC	*10 W*
Switching capacity in AC	*10 VA*
Current	*0.5 A (resistive)*
Voltage	*220 V - 50 Hz / 60 Hz*
Breakdown voltage	*300 Vdc*
Capacitance	*0.2 pF*
Insulation resistance	*10^{10} Ohm*

SPDT AND NO CONTACT EXECUTION

Switching capacity in DC	*3 W*
Switching capacity in AC	*3 VA*
Current	*0.25 A (resistive)*
Voltage	*175 Vdc*
Breakdown voltage	*200 Vdc*
Capacitance	*1 pF*
Insulation resistance	*10^{9} Ohm*

WITH INDUCTIVE LOADS A PROTECTION CIRCUIT IS TO BE USED.

Elettrotec si riserva la facoltà di apportare modifiche tecniche ai prodotti o di cessarne la produzione senza obbligo di preavviso. È responsabilità dell'utilizzatore verificare l'idoneità dei nostri prodotti per ogni particolare applicazione (ad esempio, la verifica della compatibilità dei materiali) e l'uso può essere appropriato solo se dimostrato in test sul campo. Le informazioni tecniche in questo catalogo si basano su prove effettuate durante lo sviluppo del prodotto e in base ai valori empiricamente raccolti. Essi non possono essere applicabili in tutti i casi.

Elettrotec reserves the right to technical data of change to the products or halt production without prior notice. It is the responsibility of the user to test the suitability of our products for the particular application, for example, the verification of material compatibility. The use may only be appropriate if proven in field tests. The technical information in this catalogue are based on tests made during product development and based on empirically gathered values. They may not be applicable in all cases.

LIVELLOSTATI ELETTROMAGNETICI
Float level switches

LMD - LM

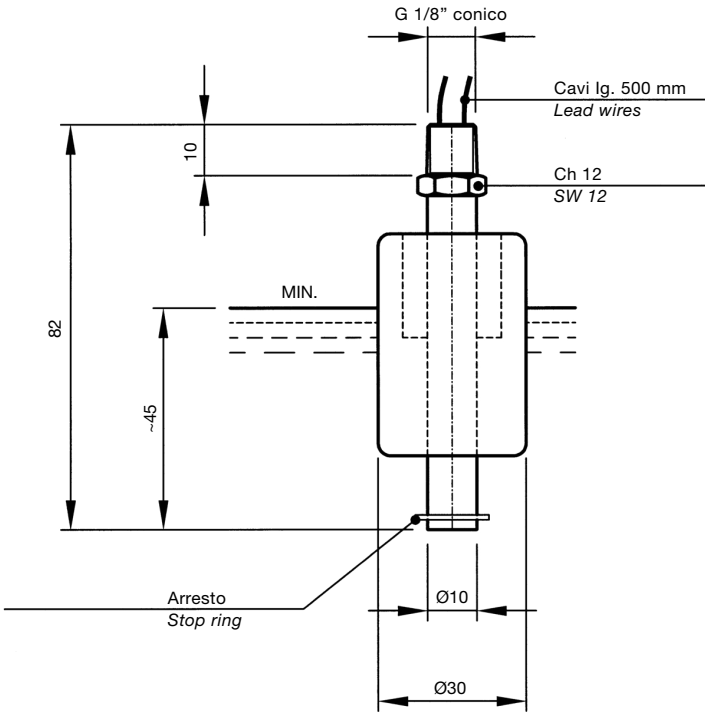

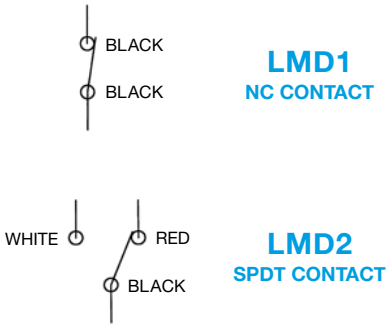

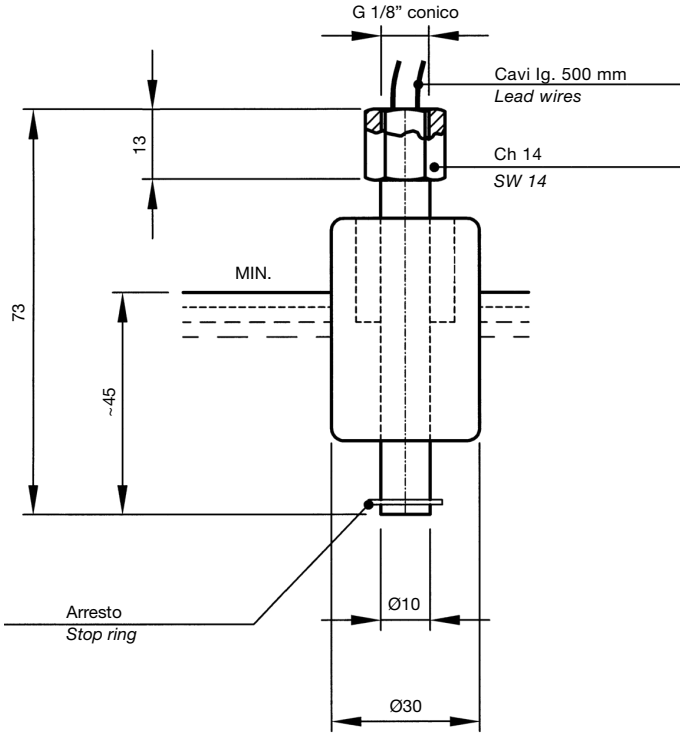

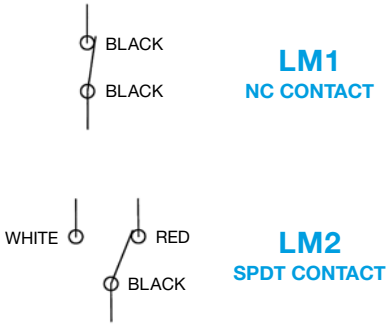

MATERIALI: raccordo e tubo in ottone, galleggiante in NBR espansa.

IMPIEGO E DATI TECNICI (vedere pag. 2 - 3 - 4 - 5).

MATERIALS: brass fitting and tube; float in NBR.

APPLICATION AND SPECIFICATIONS (see pages 2 - 3 - 4 - 5).

Elettrotec si riserva la facoltà di apportare modifiche tecniche ai prodotti o di cessarne la produzione senza obbligo di preavviso. È responsabilità dell'utilizzatore verificare l'idoneità dei nostri prodotti per ogni particolare applicazione (ad esempio, la verifica della compatibilità dei materiali) e l'uso può essere appropriato solo se dimostrato in test sul campo. Le informazioni tecniche in questo catalogo si basano su prove effettuate durante lo sviluppo del prodotto e in base ai valori empiricamente raccolti. Essi non possono essere applicabili in tutti i casi.

Elettrotec reserves the right to technical data of change to the products or halt production without prior notice. It is the responsibility of the user to test the suitability of our products for the particular application, for example, the verification of material compatibility. The use may only be appropriate if proven in field tests. The technical information in this catalogue are based on tests made during product development and based on empirically gathered values. They may not be applicable in all cases.

LIVELLOSTATI ELETTROMAGNETICI SET DA COMPLETARE
Float level switches - Customer assembly kit

LM1P
NC CONTACT

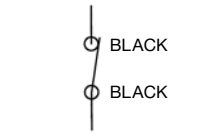

LM1PF
NC CONTACT

LM2P
SPDT CONTACT

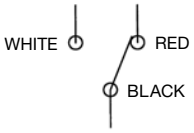

LM2PF
SPDT CONTACT

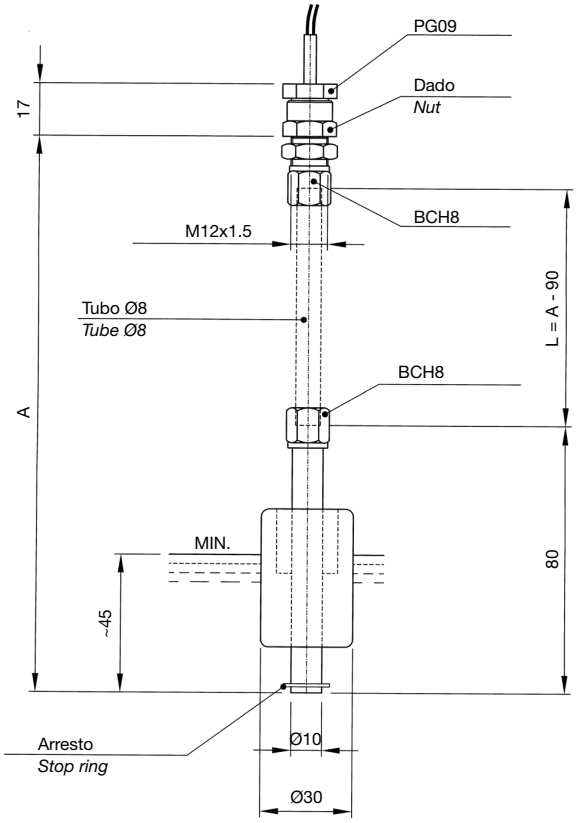

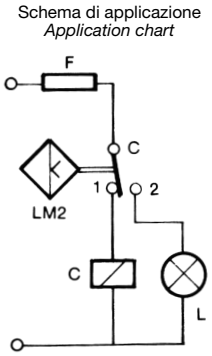

F = Fusibile - *Fuse*
C = Relè - *Relay*
L = Lampada - *Lamp*

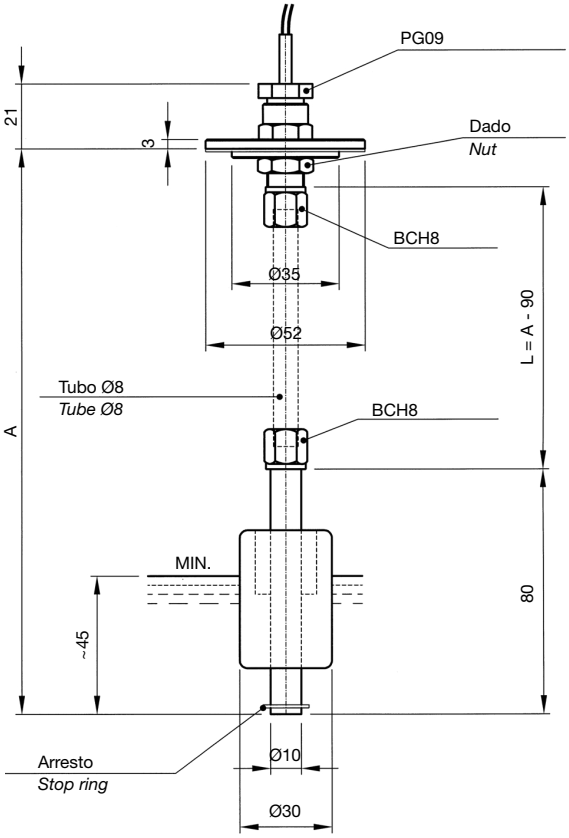

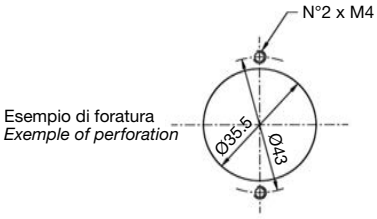

Esempio di foratura
Exemple of perforation

MATERIALI: modello LM...P attacco e raccordo in ottone; modello LM...PF flangia in alluminio anodizzato e raccordo pressacavo in ottone. Corpo in ottone, bocchettone BCH8 e anello di serraggio ANS8 in ottone, galleggiante NBR.

Modelli forniti con cavi di collegamento lunghezza standard 1000 mm.

IMPIEGO E DATI TECNICI (vedere pag. 2 - 3 - 4 - 5).

N.B. - Per un corretto funzionamento, serrare con cura i raccordi BCH8 in modo da ottenere un buon fissaggio e tenuta del tubo di ottone Ø6x8, onde evitare infiltrazioni nel livellostato e comprometterne il funzionamento.

MATERIALS: LM...P model connection and fitting cable clamp in brass; LM...PF model flange in anodized aluminium and fitting cable clamp in brass. Body in brass, BCH8 brass fittings, ANS8 brass fastening ring, NBR float.

Models supplied with lead wires standard length 1000 mm.

APPLICATION AND SPECIFICATIONS (see pages 2 - 3 - 4 - 5).

***N.B.** - Fasten carefully the BCH8 fittings to obtain a firm seal of the Ø 6x8 brass tube and avoid any leakage that could affect the switch correct working.*

Elettrotec si riserva la facoltà di apportare modifiche tecniche ai prodotti o di cessarne la produzione senza obbligo di preavviso. È responsabilità dell'utilizzatore verificare l'idoneità dei nostri prodotti per ogni particolare applicazione (ad esempio, la verifica della compatibilità dei materiali) e l'uso può essere appropriato solo se dimostrato in test sul campo. Le informazioni tecniche in questo catalogo si basano su prove effettuate durante lo sviluppo del prodotto e in base ai valori empiricamente raccolti. Essi non possono essere applicabili in tutti i casi.

Elettrotec reserves the right to technical data of change to the products or halt production without prior notice. It is the responsibility of the user to test the suitability of our products for the particular application, for example, the verification of material compatibility. The use may only be appropriate if proven in field tests. The technical information in this catalogue are based on tests made during product development and based on empirically gathered values. They may not be applicable in all cases.

LIVELLOSTATI ELETTROMAGNETICI SET DA COMPLETARE
Float level switches - Customer assembly kit

LM1B
LM2B

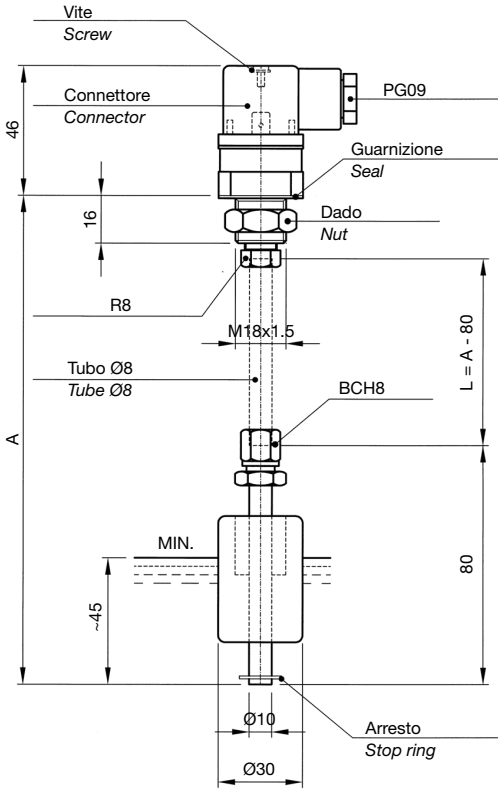

Schema di applicazione
Application chart

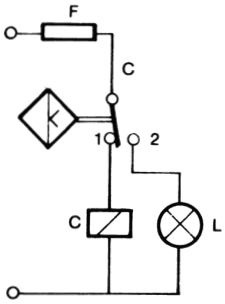

F = Fusibile - *Fuse*
C = Relè - *Relay*
L = Lampada - *Lamp*

Collegamenti elettrici standard
Standard electrical connection

LM1B-LM1BF

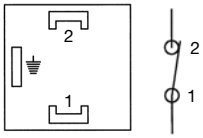

LM2B-LM2BF

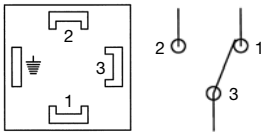

LM1BF
LM2BF

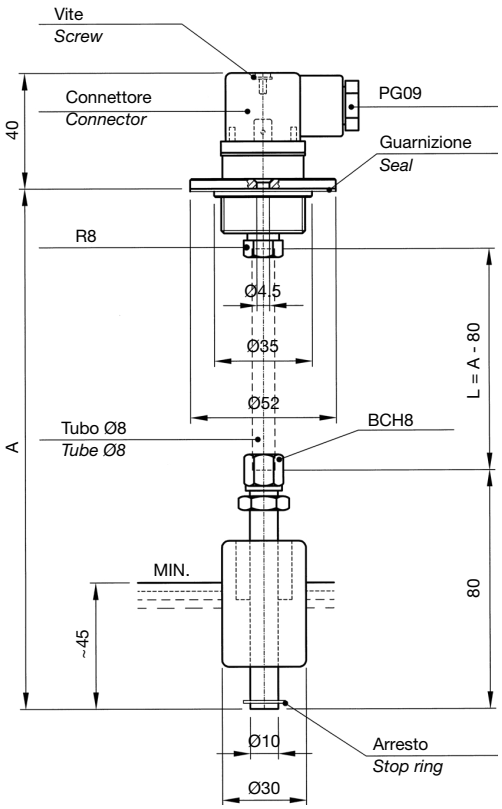

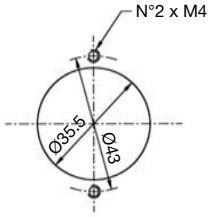

Esempio di foratura
Exemple of perforation

MATERIALI: flangia in alluminio anodizzato, corpo in ottone, bocchettone BCH8 e anello di serraggio ANS8 in ottone, galleggiante in resina espansa NBR.

Modelli forniti con cavi di collegamento lunghezza standard 1000 mm.

IMPIEGO E DATI TECNICI (vedere pag. 2 - 3 - 4 - 5).

N.B. - Per un corretto funzionamento, serrare con cura i raccordi BCH8 e R8 in modo da ottenere un buon fissaggio e tenuta del tubo di ottone Ø6x8, onde evitare infiltrazioni nel livellostato e comprometterne il funzionamento.

MATERIALS: flange in anodized aluminium, brass body, BCH8 fittings and ANS8 fastening ring in brass, NBR float.

Models supplied with lead wires standard length 1000 mm.

APPLICATION AND SPECIFICATIONS (see pages 2 - 3 - 4 - 5).

***N.B.** - Fasten carefully the BCH8 and the R8 fittings to obtain a firm seal of the Ø 6x8 brass tube and avoid any leakage that could affect the switch correct working.*

Elettrotec si riserva la facoltà di apportare modifiche tecniche ai prodotti o di cessarne la produzione senza obbligo di preavviso. È responsabilità dell'utilizzatore verificare l'idoneità dei nostri prodotti per ogni particolare applicazione (ad esempio, la verifica della compatibilità dei materiali) e l'uso può essere appropriato solo se dimostrato in test sul campo. Le informazioni tecniche in questo catalogo si basano su prove effettuate durante lo sviluppo del prodotto e in base ai valori empiricamente raccolti. Essi non possono essere applicabili in tutti i casi.

Elettrotec reserves the right to technical data of change to the products or halt production without prior notice. It is the responsibility of the user to test the suitability of our products for the particular application, for example, the verification of material compatibility. The use may only be appropriate if proven in field tests. The technical information in this catalogue are based on tests made during product development and based on empirically gathered values. They may not be applicable in all cases.

LIVELLOSTATI ELETTROMAGNETICI SET DA COMPLETARE CON LED DI SEGNALAZIONE

Float level switches - Customer assembly kit Equipped with LED

LM1BL
(NC CONTACT)

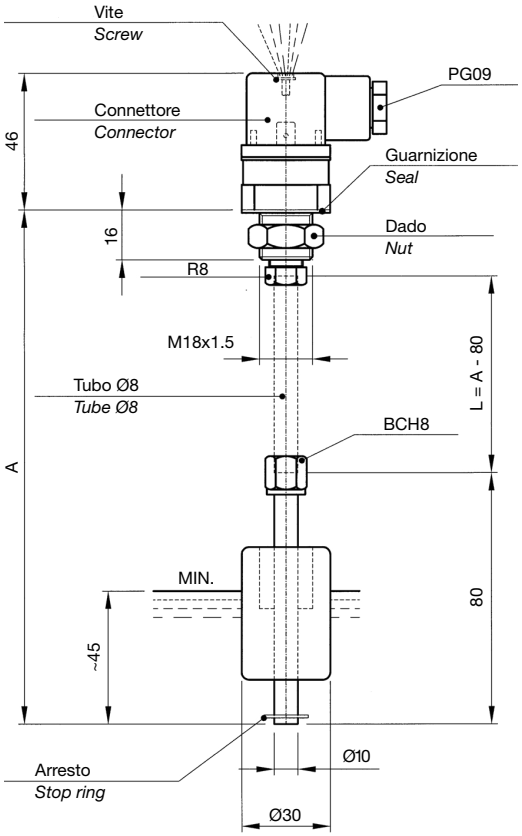

Schema di applicazione
Application chart

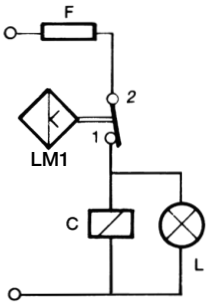

F = Fusibile - *Fuse*
C = Relè - *Relay*
L = Lampada - *Lamp*

LM1BL-LM1BLF

Collegamenti elettrici standard
Standard electrical connection

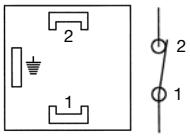

LM1BLF
(NC CONTACT)

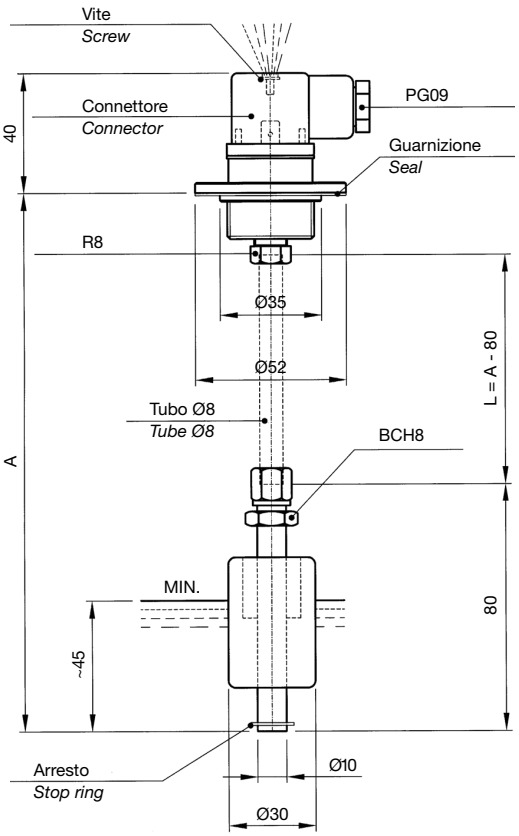

Esempio di foratura
Exemple of perforation

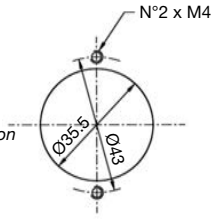

MATERIALI: flangia in alluminio anodizzato, corpo in ottone, bocchettone BCH8 e anello di serraggio ANS8 in ottone, galleggiante in resina espansa NBR.

Modelli forniti con cavi di collegamento lunghezza standard 1000 mm.

IMPIEGO E DATI TECNICI (vedere pag. 2 - 3 - 4 - 5).

N.B. - Per un corretto funzionamento, serrare con cura i raccordi BCH8 e R8 in modo da ottenere un buon fissaggio e tenuta del tubo di ottone Ø 6x8, onde evitare infiltrazioni nel livellostato e comprometterne il funzionamento.
Negli ordini indicare la tensione del LED 24-110-220 Vca.

MATERIALS: flange in anodized aluminium, brass body, BCH8 fittings and ANS8 fastening ring in brass, NBR float.

Models supplied with lead wires standard length 1000 mm.

APPLICATION AND SPECIFICATIONS (see pages 2 - 3 - 4 - 5).

***N.B.** - Fasten carefully the BCH8 and the R8 fittings to obtain a firm seal of the Ø 6x8 brass tube and avoid any leakage that could affect the switch correct working.*
When ordering, indicate the LED voltage 24-110-220 Vac.

Elettrotec si riserva la facoltà di apportare modifiche tecniche ai prodotti o di cessarne la produzione senza obbligo di preavviso. È responsabilità dell'utilizzatore verificare l'idoneità dei nostri prodotti per ogni particolare applicazione (ad esempio, la verifica della compatibilità dei materiali) e l'uso può essere appropriato solo se dimostrato in test sul campo. Le informazioni tecniche in questo catalogo si basano su prove effettuate durante lo sviluppo del prodotto e in base ai valori empiricamente raccolti. Essi non possono essere applicabili in tutti i casi.

Elettrotec reserves the right to technical data of change to the products or halt production without prior notice. It is the responsibility of the user to test the suitability of our products for the particular application, for example, the verification of material compatibility. The use may only be appropriate if proven in field tests. The technical information in this catalogue are based on tests made during product development and based on empirically gathered values. They may not be applicable in all cases.

LIVELLOSTATI ELETTROMAGNETICI SET DA COMPLETARE
Float level switches - Customer assembly kit

LM1BFP
LM2BFP

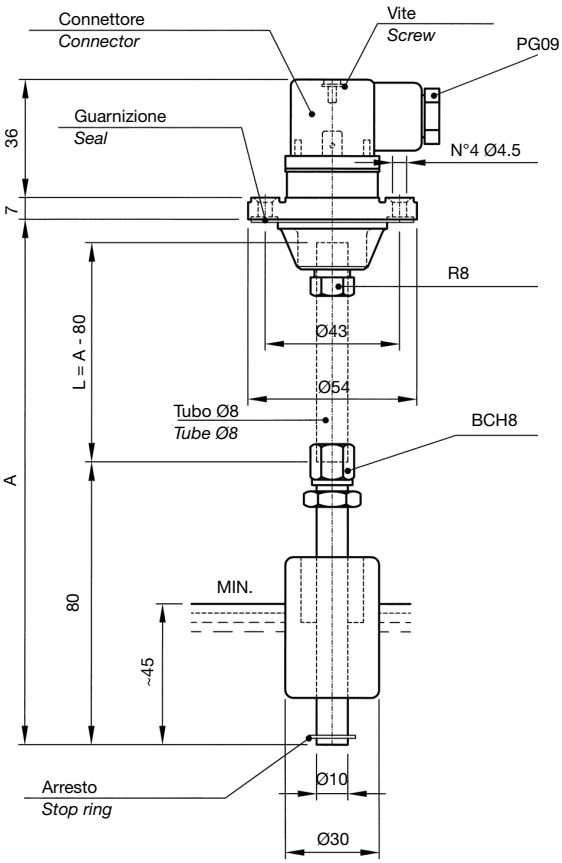

Schema di applicazione
Application chart

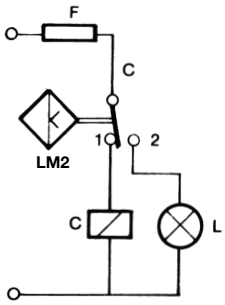

F = Fusibile - *Fuse*
C = Relè - *Relay*
L = Lampada - *Lamp*

Collegamenti elettrici standard
Standard electrical connection

LM1BFP-LM1TBP

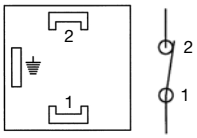

LM2BFP-LM2TBP

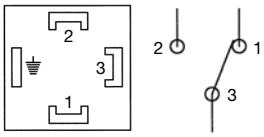

LM1TBP
LM2TBP

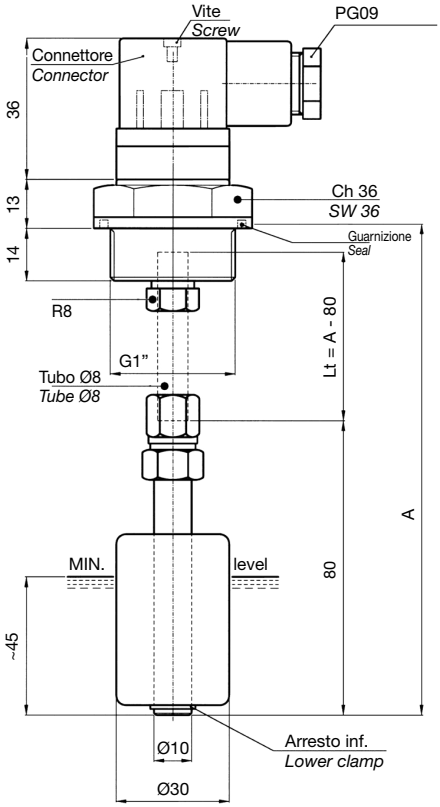

MATERIALI: flangia in termoplastico, corpo in ottone, bocchettone BCH8 e anello di serraggio ANS8 in ottone, galleggiante in resina espansa NBR.

Modelli forniti con cavi di collegamento lunghezza standard 1000 mm.

IMPIEGO E DATI TECNICI (vedere pag. 2 - 3 - 4 - 5).

N.B. - Per un corretto funzionamento, serrare con cura i raccordi BCH8 e R8 in modo da ottenere un buon fissaggio e tenuta del tubo di ottone Ø 6x8, onde evitare infiltrazioni nel livellostato e comprometterne il funzionamento.

MATERIALS: flange in thermoplastic, brass body, BCH8 fittings and ANS8 fastening ring in brass, NBR float.

Models supplied with lead wires standard length 1000 mm.

APPLICATION AND SPECIFICATIONS (see pages 2 - 3 - 4 - 5).

***N.B.** - Fasten carefully the BCH8 and the R8 fittings to obtain a firm seal of the Ø 6x8 brass tube and avoid any leakage that could affect the switch correct working.*

Elettrotec si riserva la facoltà di apportare modifiche tecniche ai prodotti o di cessarne la produzione senza obbligo di preavviso. È responsabilità dell'utilizzatore verificare l'idoneità dei nostri prodotti per ogni particolare applicazione (ad esempio, la verifica della compatibilità dei materiali) e l'uso può essere appropriato solo se dimostrato in test sul campo. Le informazioni tecniche in questo catalogo si basano su prove effettuate durante lo sviluppo del prodotto e in base ai valori empiricamente raccolti. Essi non possono essere applicabili in tutti i casi.

Elettrotec reserves the right to technical data of change to the products or halt production without prior notice. It is the responsibility of the user to test the suitability of our products for the particular application, for example, the verification of material compatibility. The use may only be appropriate if proven in field tests. The technical information in this catalogue are based on tests made during product development and based on empirically gathered values. They may not be applicable in all cases.

LIVELLOSTATI ELETTROMAGNETICI - SET DA COMPLETARE
Float level switches - Customer assembly kit

LM1TB
LM2TB

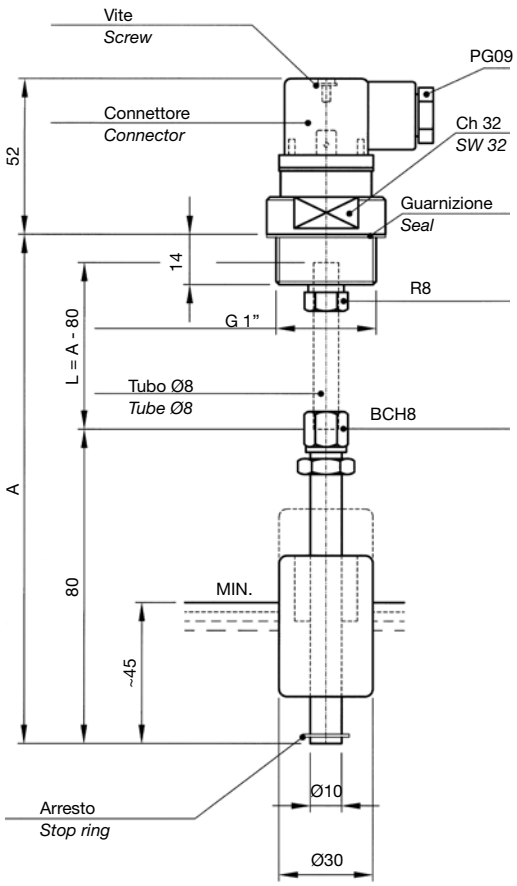

Schema di applicazione
Application chart

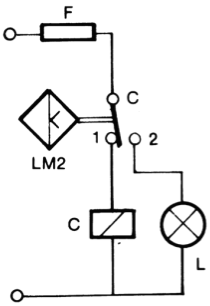

F = Fusibile - *Fuse*
C = Relè - *Relay*
L = Lampada - *Lamp*

Collegamenti elettrici standard
Standard electrical connection

LM1TB
LM1TBL

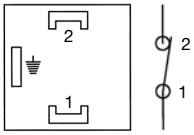

LM2TB

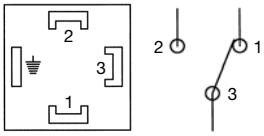

CON LED DI SEGNALAZIONE
with LED
LM1TBL

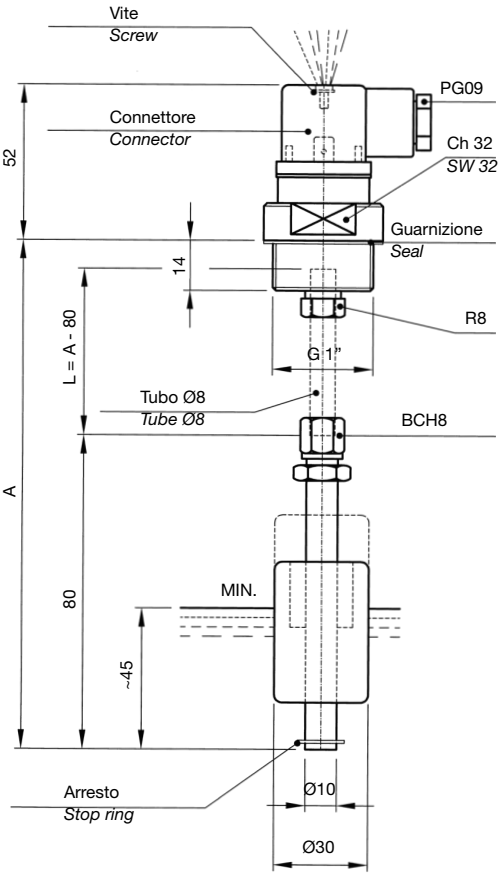

MATERIALI: flangia filettata G1" in alluminio anodizzato, raccordo R8 in ottone nichelato, bicono B8 e bocchettone BCH8 in ottone, anello di serraggio ANS8 in ottone; corpo di ottone; galleggiante NBR.

Modelli forniti con cavi di collegamento lunghezza standard 1000 mm.

IMPIEGO E DATI TECNICI (vedere pag. 2 - 3 - 4 - 5).

N.B. - Per un corretto funzionamento, serrare con cura i due raccordi BCH8 e R8, in modo da ottenere un buon fissaggio e tenuta del tubo di ottone Ø 6x8, onde evitare infiltrazioni nel livellostato e comprometterne il funzionamento.
Negli ordini indicare la tensione del LED 24-110-220 Vca.

MATERIALS: G1" threaded flange in anodized aluminium; R8 fitting in nickel-plated brass; B8 bicone, BCH8 union fittings and ANS8 fastening ring in brass; brass body; NBR float.

Models supplied with lead wires standard length 1000 mm.

APPLICATION AND SPECIFICATIONS (see pages 2 - 3 - 4 - 5).

***N.B.** - Fasten carefully the BCH8 and the R8 fittings to obtain a firm seal of the Ø 6x8 brass tube and avoid any leakage that could affect the switch correct working.*
When ordering, indicate the LED voltage 24-110-220 Vac.

Elettrotec si riserva la facoltà di apportare modifiche tecniche ai prodotti o di cessarne la produzione senza obbligo di preavviso. È responsabilità dell'utilizzatore verificare l'idoneità dei nostri prodotti per ogni particolare applicazione (ad esempio, la verifica della compatibilità dei materiali) e l'uso può essere appropriato solo se dimostrato in test sul campo. Le informazioni tecniche in questo catalogo si basano su prove effettuate durante lo sviluppo del prodotto e in base ai valori empiricamente raccolti. Essi non possono essere applicabili in tutti i casi.

Elettrotec reserves the right to technical data of change to the products or halt production without prior notice. It is the responsibility of the user to test the suitability of our products for the particular application, for example, the verification of material compatibility. The use may only be appropriate if proven in field tests. The technical information in this catalogue are based on tests made during product development and based on empirically gathered values. They may not be applicable in all cases.

LIVELLOSTATI ELETTROMAGNETICI - SET DA COMPLETARE CON TERMOSTATO FISSO

Float level switches - Customer assembly kit Equipped with fixed thermostat

LM1FT...

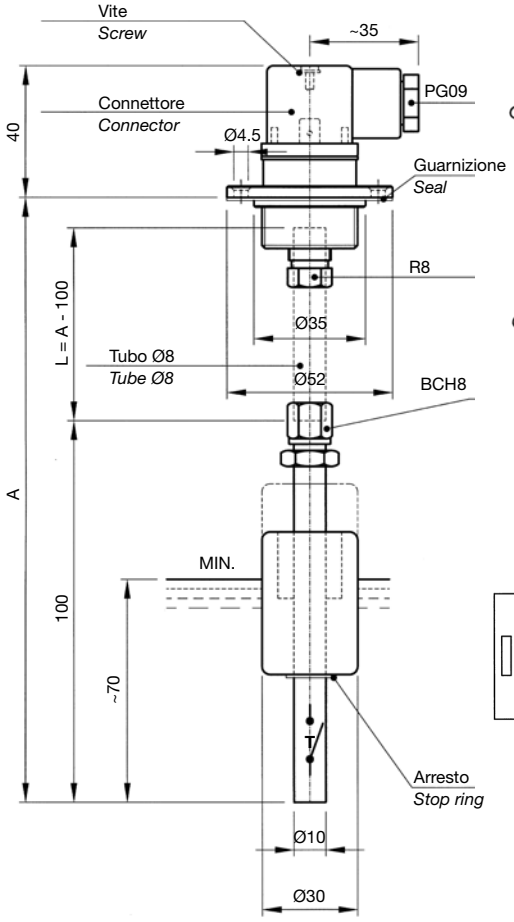

Schema di applicazione
Application chart

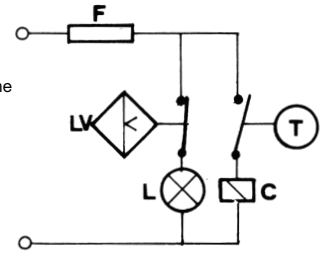

F = Fusibile - *Fuse*
C = Relè - *Relay*
L = Lampada - *Lamp*

LM1FT-LM1T

Collegamenti elettrici standard
Standard electrical connection

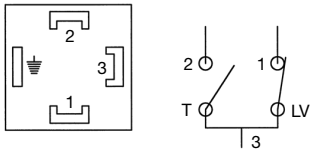

LM1T...

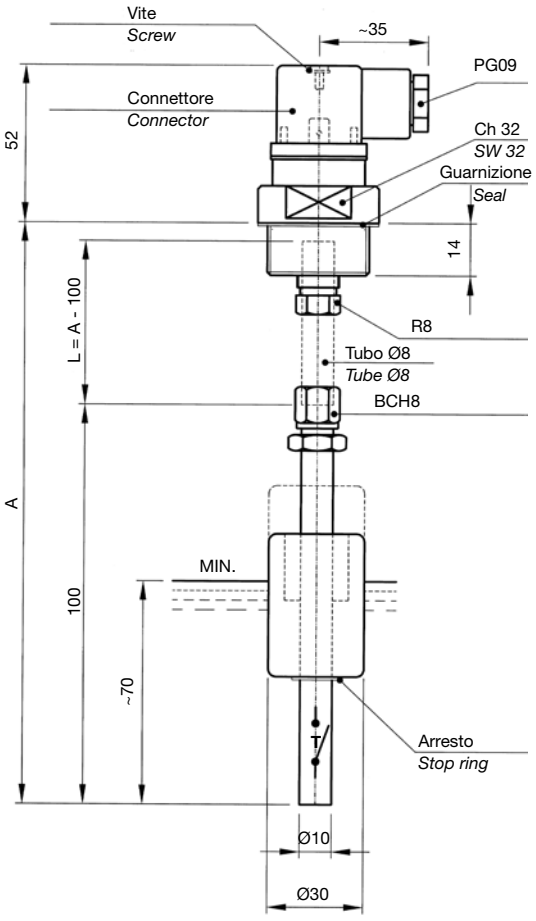

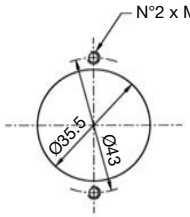

Esempio di foratura
Exemple of perforation

Esempio di ordinazione: LM1FT50 (50°C)
Ordering example:

Sono disponibili le seguenti temperature:
40°C - 50°C - 60°C - 70°C - 80°C

MATERIALI: flangia in alluminio anodizzato, corpo in ottone, bocchettone BCH8 e anello di serraggio ANS8 in ottone, galleggiante in resina espansa NBR, termostato bimetallico fisso con contatto NA (V 220/50 Hz - 0.5 A resistivi), differenziale ΔT = 7°C.

Modelli forniti con cavi di collegamento lunghezza standard 1000 mm.

IMPIEGO E DATI TECNICI (vedere pag. 2 - 3 - 4 - 5).

N.B. - Per un corretto funzionamento, serrare con cura i raccordi BCH8 e R8 in modo da ottenere un buon fissaggio e tenuta del tubo di ottone Ø 6x8, onde evitare infiltrazioni nel livellostato e comprometterne il funzionamento.
Negli ordini indicare la temperatura desiderata.

Thermostat settings:
40°C - 50°C - 60°C - 70°C - 80°C

MATERIALS: threaded flange in anodized aluminium, brass body, BCH8 fittings and ANS8 fastening ring in brass, NBR float, bimetallic fixed thermostat with NO contact (V 220/50 Hz - 0.5 A resistive), differential ΔT = 7°C.

Models supplied with lead wires standard length 1000 mm.

APPLICATION AND SPECIFICATIONS (see pages 2 - 3 - 4 - 5).

***N.B.** - Fasten carefully the BCH8 and the R8 fittings to obtain a firm seal of the Ø 6x8 brass tube and avoid any leakage that could affect the switch correct working.*
When ordering, please indicate the temperature required.

Elettrotec si riserva la facoltà di apportare modifiche tecniche ai prodotti o di cessarne la produzione senza obbligo di preavviso. È responsabilità dell'utilizzatore verificare l'idoneità dei nostri prodotti per ogni particolare applicazione (ad esempio, la verifica della compatibilità dei materiali) e l'uso può essere appropriato solo se dimostrato in test sul campo. Le informazioni tecniche in questo catalogo si basano su prove effettuate durante lo sviluppo del prodotto e in base ai valori empiricamente raccolti. Essi non possono essere applicabili in tutti i casi.

Elettrotec reserves the right to technical data of change to the products or halt production without prior notice. It is the responsibility of the user to test the suitability of our products for the particular application, for example, the verification of material compatibility. The use may only be appropriate if proven in field tests. The technical information in this catalogue are based on tests made during product development and based on empirically gathered values. They may not be applicable in all cases.

LIVELLOSTATI ELETTROMAGNETICI - INOX
SET DA COMPLETARE
Float level switches - Stainless steel
Customer assembly kit

LM1PI
LM2PI

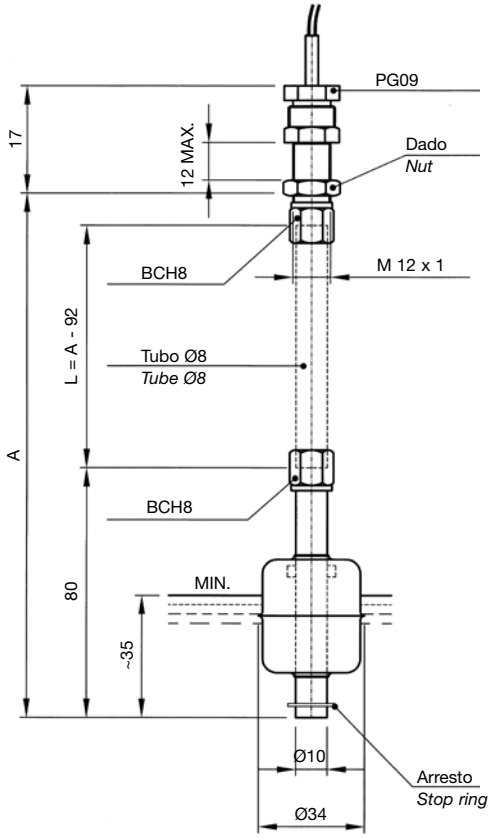

Schema di applicazione
Application chart

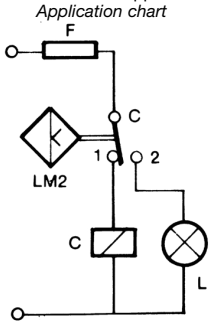

F = Fusibile - *Fuse*
C = Relè - *Relay*
L = Lampada - *Lamp*

Collegamenti elettrici standard
Standard electrical connection

LM1PI-LM1BFI

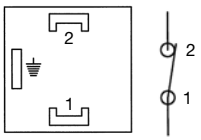

LM2PI-LM2BFI

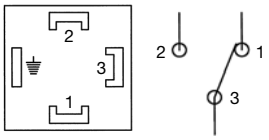

LM1BFI
LM2BFI

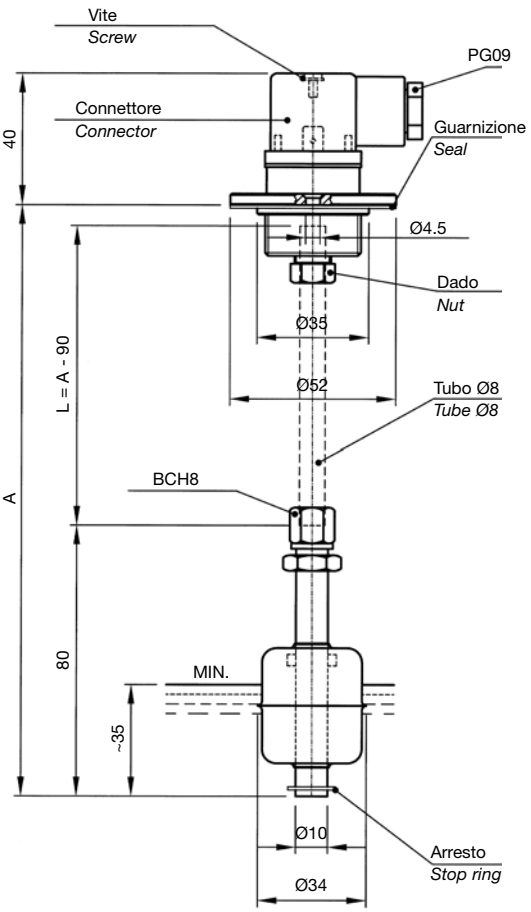

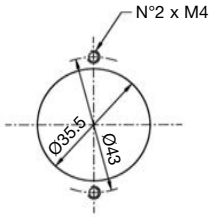

Esempio di foratura
Exemple of perforation

MATERIALI: modello LM...PI attacco filettato, modello LM...BFI flangia, raccordo R8, bicono B8, bocchettone BCH8, anello di serraggio ANS8, corpo e galleggiante in acciaio Inox AISI 316.

Modelli forniti con cavi di collegamento lunghezza standard 1000 mm.

IMPIEGO E DATI TECNICI (vedere pag. 2 - 3 - 4 - 5).

N.B. - Per un corretto funzionamento, serrare con cura i raccordi BCH8 e R8 in modo da ottenere un buon fissaggio e tenuta del tubo di acciaio Inox Ø 6x8, onde evitare infiltrazioni di fluido nel livellostato e compromettere il funzionamento.

MATERIALS: LM...PI model thread, connection LM...BFI model flange, R8 fitting, B8 bicone, BCH8 union, ANS8 fastening ring, body and float in AISI 316 stainles steel.

Models supplied with lead wires standard length 1000 mm.

APPLICATION AND SPECIFICATIONS (see pages 2 - 3 - 4 - 5).

***N.B.** - Fasten carefully the BCH8 and the R8 fittings to obtain a firm seal of the Ø 6x8 stainless steel tube and avoid any leakage that could affect the switch correct working.*

Elettrotec si riserva la facoltà di apportare modifiche tecniche ai prodotti o di cessarne la produzione senza obbligo di preavviso. È responsabilità dell'utilizzatore verificare l'idoneità dei nostri prodotti per ogni particolare applicazione (ad esempio, la verifica della compatibilità dei materiali) e l'uso può essere appropriato solo se dimostrato in test sul campo. Le informazioni tecniche in questo catalogo si basano su prove effettuate durante lo sviluppo del prodotto e in base ai valori empiricamente raccolti. Essi non possono essere applicabili in tutti i casi.

Elettrotec reserves the right to technical data of change to the products or halt production without prior notice. It is the responsibility of the user to test the suitability of our products for the particular application, for example, the verification of material compatibility. The use may only be appropriate if proven in field tests. The technical information in this catalogue are based on tests made during product development and based on empirically gathered values. They may not be applicable in all cases.

LIVELLOSTATI ELETTROMAGNETICI
Float level switches

LM1A...
LM2A...

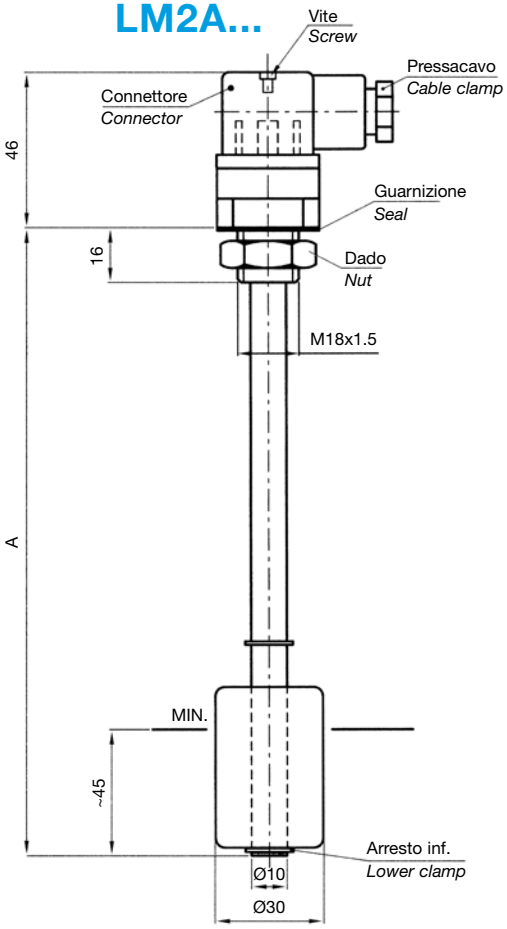

Collegamenti elettrici standard
Standard electrical connection

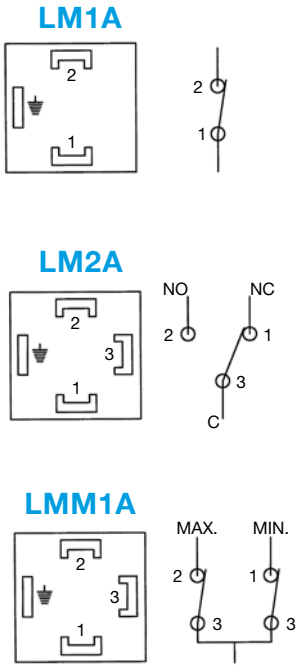

LMM1A...B...

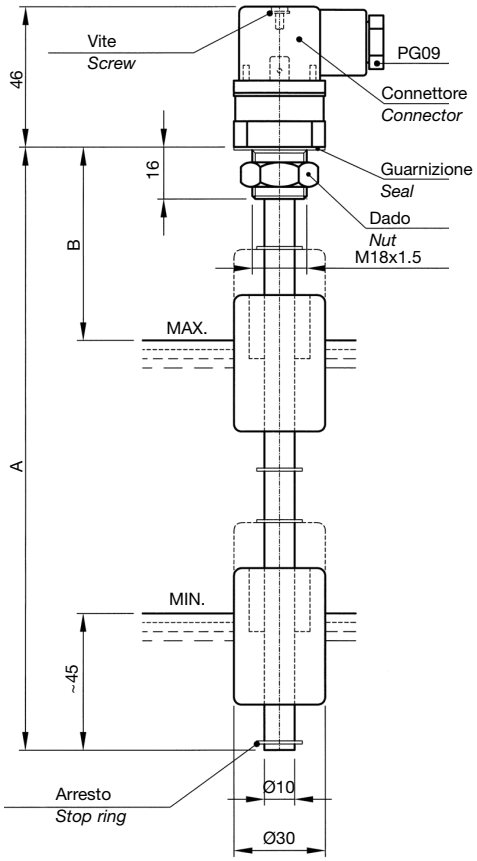

MATERIALI: flangia filettata in alluminio anodizzato, tubo in ottone, molla e anelli di arresto in bronzo, galleggiante in resina espansa NBR.

IMPIEGO E DATI TECNICI
(vedere pag. 2 - 3 - 4 - 5).

N.B. - A richiesta, forniamo lunghezze superiori, fino a 1500 mm, oppure diverse da quelle indicate in tabella.

MATERIALS: threaded flange in anodized aluminium, brass stem, spring and stop rings in bronze, NBR float.

APPLICATION AND SPECIFICATIONS
(see pages 2 - 3 - 4 - 5).

***N.B.** - Customized lengths can be supplied on request. Max. length 1500 mm.*

LM1A...		LM2A...		LMM1A...B...		
TIPO *Model*	A	TIPO *Model*	A	TIPO *Model*	A	B
LM1A100	100	LM2A100	100			
LM1A150	150	LM2A150	150			
LM1A200	200	LM2A200	200	LMM1A200B60	200	60
LM1A250	250	LM2A250	250	LMM1A250B60	250	60
LM1A300	300	LM2A300	300	LMM1A300B60	300	60
LM1A350	350	LM2A350	350	LMM1A350B60	350	60
LM1A400	400	LM2A400	400	LMM1A400B70	400	70
LM1A450	450	LM2A450	450	LMM1A450B70	450	70
LM1A500	500	LM2A500	500	LMM1A500B80	500	80

Elettrotec si riserva la facoltà di apportare modifiche tecniche ai prodotti o di cessarne la produzione senza obbligo di preavviso. È responsabilità dell'utilizzatore verificare l'idoneità dei nostri prodotti per ogni particolare applicazione (ad esempio, la verifica della compatibilità dei materiali) e l'uso può essere appropriato solo se dimostrato in test sul campo. Le informazioni tecniche in questo catalogo si basano su prove effettuate durante lo sviluppo del prodotto e in base ai valori empiricamente raccolti. Essi non possono essere applicabili in tutti i casi.

Elettrotec reserves the right to technical data of change to the products or halt production without prior notice. It is the responsibility of the user to test the suitability of our products for the particular application, for example, the verification of material compatibility. The use may only be appropriate if proven in field tests. The technical information in this catalogue are based on tests made during product development and based on empirically gathered values. They may not be applicable in all cases.

LIVELLOSTATI ELETTROMAGNETICI
Float level switches

LM1FA...
LM2FA...

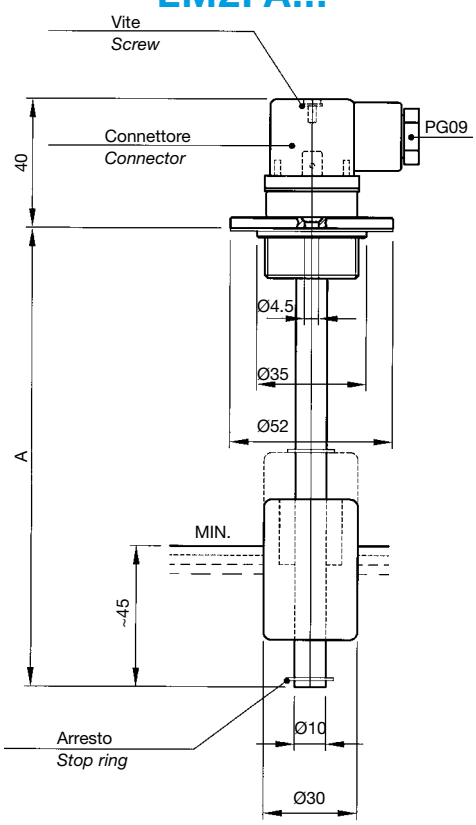

Collegamenti elettrici standard
Standard electrical connection

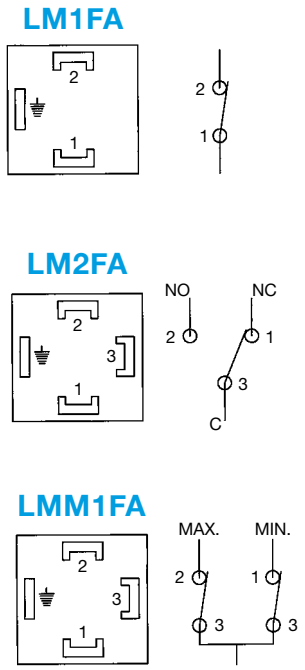

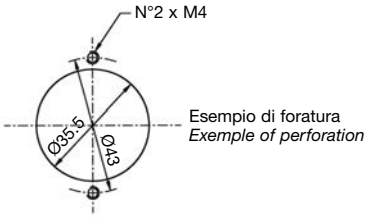

Esempio di foratura
Exemple of perforation

LMM1FA...B...

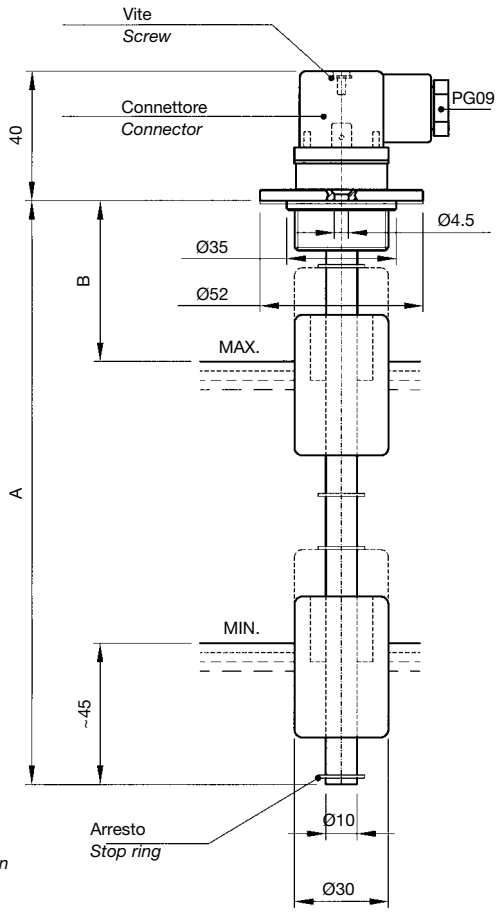

MATERIALI: flangia in alluminio anodizzato, tubo in ottone, molla e anelli di arresto in bronzo, galleggiante in resina espansa NBR.

IMPIEGO E DATI TECNICI (vedere pag. 2 - 3 - 4 - 5).

N.B. - A richiesta, forniamo lunghezze superiori, fino a 1500 mm, oppure diverse da quelle indicate in tabella.

Disponibili in versione conforme alla Direttiva ATEX 94/9/CE in esecuzione a sicurezza intrinseca con stringa di certificazione II 1/2 G Ex ia IIB T6.

MATERIALS: flange in anodized aluminium, brass stem, spring and stop rings in bronze, NBR float.

APPLICATION AND SPECIFICATIONS (see page 2 - 3 - 4 - 5).

***N.B.** - Customized lengths can be supplied on request. Max. length 1500 mm.*

Executions also available in accordance with the Directive ATEX 94/9/EC on intrinsic safety equipment with marking II 1/2 G Ex ia IIB T6.

LM1FA...		LM2FA...		LMM1FA...B...		
TIPO *Model*	A	TIPO *Model*	A	TIPO *Model*	A	B
LM1FA100	100	LM2FA100	100			
LM1FA150	150	LM2FA150	150			
LM1FA200	200	LM2FA200	200	LMM1FA200B60	200	60
LM1FA250	250	LM2FA250	250	LMM1FA250B60	250	60
LM1FA300	300	LM2FA300	300	LMM1FA300B60	300	60
LM1FA350	350	LM2FA350	350	LMM1FA350B60	350	60
LM1FA400	400	LM2FA400	400	LMM1FA400B70	400	70
LM1FA450	450	LM2FA450	450	LMM1FA450B70	450	70
LM1FA500	500	LM2FA500	500	LMM1FA500B80	500	80

Elettrotec si riserva la facoltà di apportare modifiche tecniche ai prodotti o di cessarne la produzione senza obbligo di preavviso. È responsabilità dell'utilizzatore verificare l'idoneità dei nostri prodotti per ogni particolare applicazione (ad esempio, la verifica della compatibilità dei materiali) e l'uso può essere appropriato solo se dimostrato in test sul campo. Le informazioni tecniche in questo catalogo si basano su prove effettuate durante lo sviluppo del prodotto e in base ai valori empiricamente raccolti. Essi non possono essere applicabili in tutti i casi.

Elettrotec reserves the right to technical data of change to the products or halt production without prior notice. It is the responsibility of the user to test the suitability of our products for the particular application, for example, the verification of material compatibility. The use may only be appropriate if proven in field tests. The technical information in this catalogue are based on tests made during product development and based on empirically gathered values. They may not be applicable in all cases.

LIVELLOSTATI ELETTROMAGNETICI
Float level switches

LM1TA...
LM2TA...

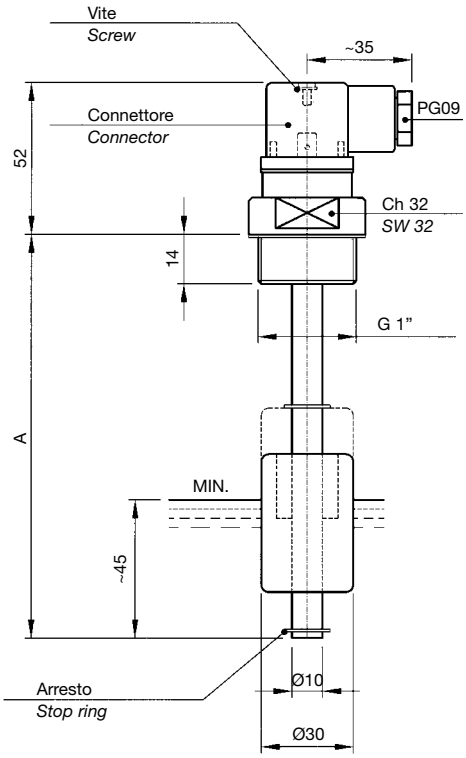

Collegamenti elettrici standard
Standard electrical connection

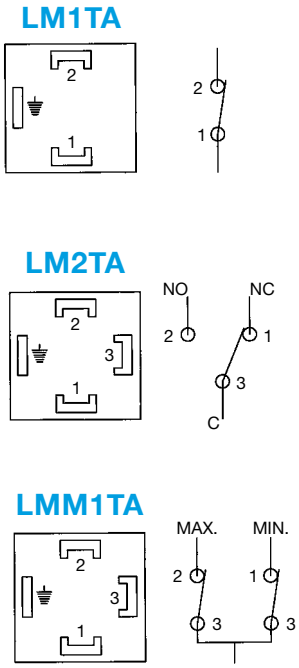

LMM1TA...B...

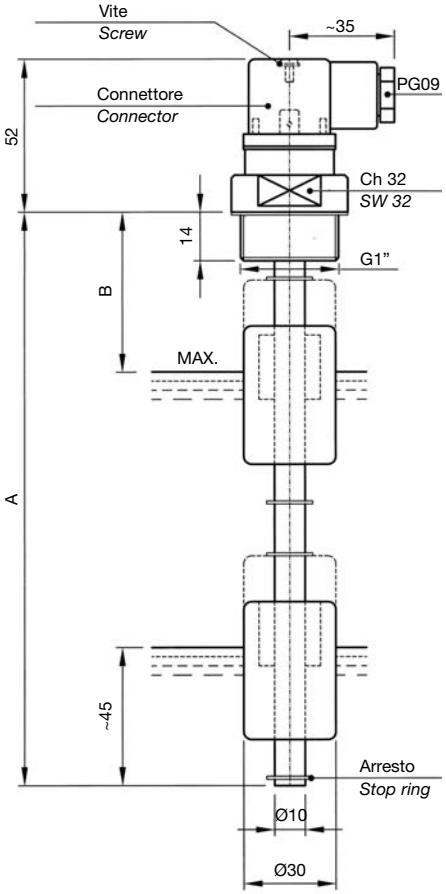

MATERIALI: flangia filettata in alluminio anodizzato, tubo in ottone, molla e anelli di arresto in bronzo, galleggiante in resina espansa NBR.

IMPIEGO E DATI TECNICI (vedere pag. 2 - 3 - 4 - 5).

N.B. - A richiesta, forniamo lunghezze superiori, fino a 1500 mm, oppure diverse da quelle indicate in tabella.

Disponibili in versione conforme alla Direttiva ATEX 94/9/CE in esecuzione a sicurezza intrinseca con stringa di certificazione II 1/2 G Ex ia IIB T6.

MATERIALS: threaded flange in anodized aluminium, brass stem, spring and stop rings in bronze, NBR float.

APPLICATION AND SPECIFICATIONS (see pages 2 - 3 - 4 - 5).

***N.B.** - Customized lengths can be supplied on request. Max. length 1500 mm.*

Executions also available in accordance with the Directive ATEX 94/9/EC on intrinsic safety equipment with marking II 1/2 G Ex ia IIB T6.

LM1TA...		LM2TA...		LMM1TA...B...		
TIPO *Model*	A	TIPO *Model*	A	TIPO *Model*	A	B
LM1TA100	100	LM2TA100	100			
LM1TA150	150	LM2TA150	150			
LM1TA200	200	LM2TA200	200	LMM1TA200B60	200	60
LM1TA250	250	LM2TA250	250	LMM1TA250B60	250	60
LM1TA300	300	LM2TA300	300	LMM1TA300B60	300	60
LM1TA350	350	LM2TA350	350	LMM1TA350B60	350	60
LM1TA400	400	LM2TA400	400	LMM1TA400B70	400	70
LM1TA450	450	LM2TA450	450	LMM1TA450B70	450	70
LM1TA500	500	LM2TA500	500	LMM1TA500B80	500	80

Elettrotec si riserva la facoltà di apportare modifiche tecniche ai prodotti o di cessarne la produzione senza obbligo di preavviso. È responsabilità dell'utilizzatore verificare l'idoneità dei nostri prodotti per ogni particolare applicazione (ad esempio, la verifica della compatibilità dei materiali) e l'uso può essere appropriato solo se dimostrato in test sul campo. Le informazioni tecniche in questo catalogo si basano su prove effettuate durante lo sviluppo del prodotto e in base ai valori empiricamente raccolti. Essi non possono essere applicabili in tutti i casi.

Elettrotec reserves the right to technical data of change to the products or halt production without prior notice. It is the responsibility of the user to test the suitability of our products for the particular application, for example, the verification of material compatibility. The use may only be appropriate if proven in field tests. The technical information in this catalogue are based on tests made during product development and based on empirically gathered values. They may not be applicable in all cases.

LIVELLOSTATI ELETTROMAGNETICI
Float level switches

LM1FPA...
LM2FPA...

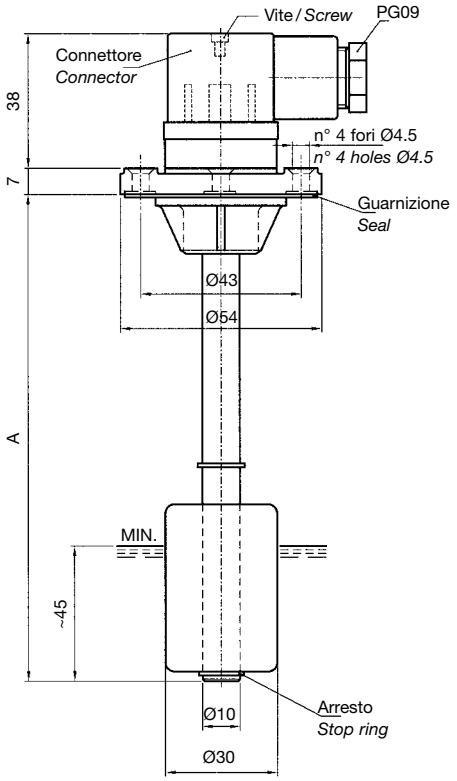

Collegamenti elettrici standard
Standard electrical connection

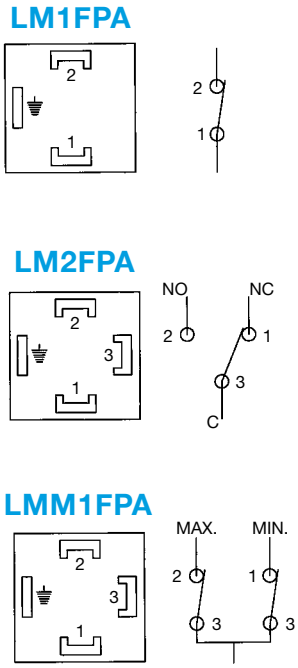

LMM1FPA...B...

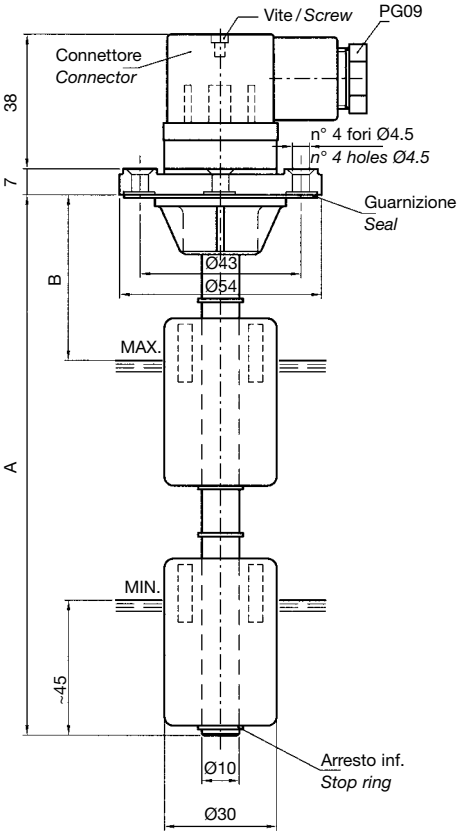

MATERIALI: flangia in termoplastico, tubo in ottone, molla e anelli di arresto in bronzo, galleggiante in resina espansa NBR.

IMPIEGO E DATI TECNICI (vedere pag. 2 - 3 - 4 - 5).

N.B. - A richiesta, forniamo lunghezze superiori, fino a 1500 mm, oppure diverse da quelle indicate in tabella.

MATERIALS: threaded flange in thermoplastic, brass stem, spring and stop rings in bronze, NBR float.

APPLICATION AND SPECIFICATIONS (see page 2 - 3 - 4 - 5).

***N.B.** - Customized lengths can be supplied on request. Max. length 1500 mm.*

LM1FPA...		LM2FPA...		LMM1FPA...B...		
TIPO *Model*	A	TIPO *Model*	A	TIPO *Model*	A	B
LM1FPA100	100	LM2FPA100	100			
LM1FPA150	150	LM2FPA150	150			
LM1FPA200	200	LM2FPA200	200	LMM1FPA200B60	200	60
LM1FPA250	250	LM2FPA250	250	LMM1FPA250B60	250	60
LM1FPA300	300	LM2FPA300	300	LMM1FPA300B60	300	60
LM1FPA350	350	LM2FPA350	350	LMM1FPA350B60	350	60
LM1FPA400	400	LM2FPA400	400	LMM1FPA400B70	400	70
LM1FPA450	450	LM2FPA450	450	LMM1FPA450B70	450	70
LM1FPA500	500	LM2FPA500	500	LMM1FPA500B80	500	80

Elettrotec si riserva la facoltà di apportare modifiche tecniche ai prodotti o di cessarne la produzione senza obbligo di preavviso. È responsabilità dell'utilizzatore verificare l'idoneità dei nostri prodotti per ogni particolare applicazione (ad esempio, la verifica della compatibilità dei materiali) e l'uso può essere appropriato solo se dimostrato in test sul campo. Le informazioni tecniche in questo catalogo si basano su prove effettuate durante lo sviluppo del prodotto e in base ai valori empiricamente raccolti. Essi non possono essere applicabili in tutti i casi.

Elettrotec reserves the right to technical data of change to the products or halt production without prior notice. It is the responsibility of the user to test the suitability of our products for the particular application, for example, the verification of material compatibility. The use may only be appropriate if proven in field tests. The technical information in this catalogue are based on tests made during product development and based on empirically gathered values. They may not be applicable in all cases.

LIVELLOSTATI ELETTROMAGNETICI
Float level switches

LM1TPA...
LM2TPA...

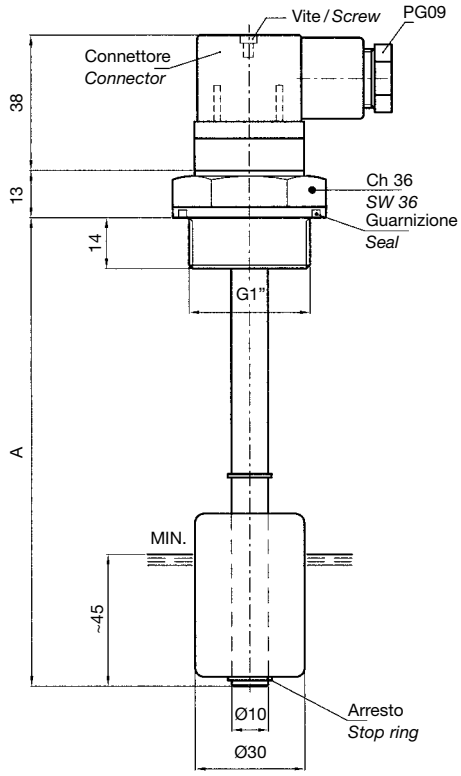

Collegamenti elettrici standard
Standard electrical connection

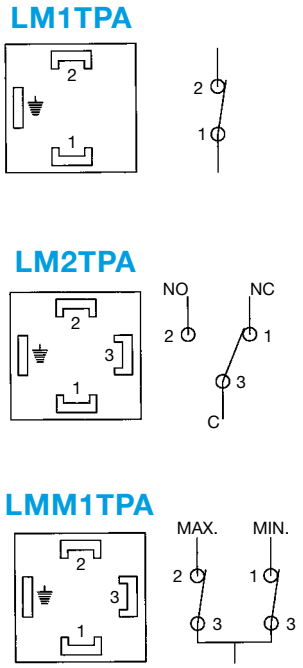

LMM1TPA...B...

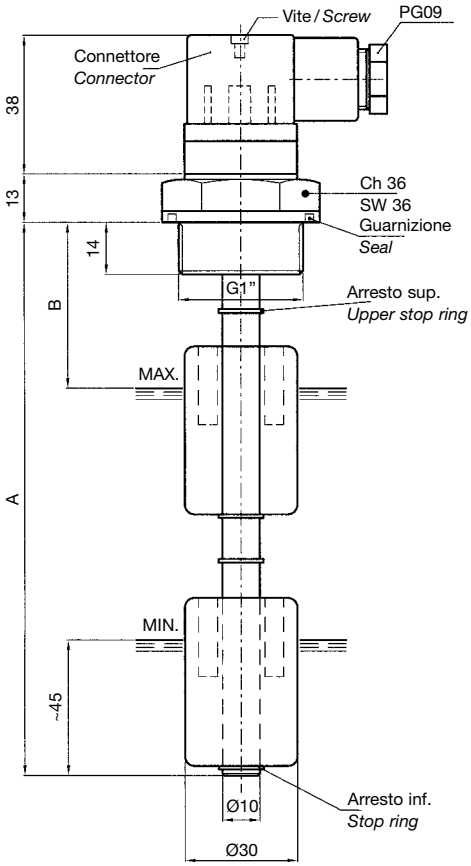

MATERIALI: flangia filettata in termoplastico, tubo in ottone, molla e anelli di arresto in bronzo, galleggiante in resina espansa NBR.

IMPIEGO E DATI TECNICI
(vedere pag. 2 - 3 - 4 - 5).

N.B. - A richiesta, forniamo lunghezze superiori, fino a 1500 mm, oppure diverse da quelle indicate in tabella.

MATERIALS: threaded flange in thermoplastic, brass stem, spring and stop rings in bronze, NBR float.

APPLICATION AND SPECIFICATIONS
(see pages 2 - 3 - 4 - 5).

***N.B.** - Customized lengths can be supplied on request. Max. length 1500 mm.*

LM1FPA...		LM2FPA...		LMM1FPA...B...		
TIPO *Model*	A	TIPO *Model*	A	TIPO *Model*	A	B
LM1TPA100	100	LM2TPA100	100			
LM1TPA150	150	LM2TPA150	150			
LM1TPA200	200	LM2TPA200	200	LMM1TPA200B60	200	60
LM1TPA250	250	LM2TPA250	250	LMM1TPA250B60	250	60
LM1TPA300	300	LM2TPA300	300	LMM1TPA300B60	300	60
LM1TPA350	350	LM2TPA350	350	LMM1TPA350B60	350	60
LM1TPA400	400	LM2TPA400	400	LMM1TPA400B70	400	70
LM1TPA450	450	LM2TPA450	450	LMM1TPA450B70	450	70
LM1TPA500	500	LM2TPA500	500	LMM1TPA500B80	500	80

Elettrotec si riserva la facoltà di apportare modifiche tecniche ai prodotti o di cessarne la produzione senza obbligo di preavviso. È responsabilità dell'utilizzatore verificare l'idoneità dei nostri prodotti per ogni particolare applicazione (ad esempio, la verifica della compatibilità dei materiali) e l'uso può essere appropriato solo se dimostrato in test sul campo. Le informazioni tecniche in questo catalogo si basano su prove effettuate durante lo sviluppo del prodotto e in base ai valori empiricamente raccolti. Essi non possono essere applicabili in tutti i casi.

Elettrotec reserves the right to technical data of change to the products or halt production without prior notice. It is the responsibility of the user to test the suitability of our products for the particular application, for example, the verification of material compatibility. The use may only be appropriate if proven in field tests. The technical information in this catalogue are based on tests made during product development and based on empirically gathered values. They may not be applicable in all cases.

LIVELLOSTATI ELETTROMAGNETICI CON LED DI SEGNALAZIONE
Float level switches with LED

LM1LA...

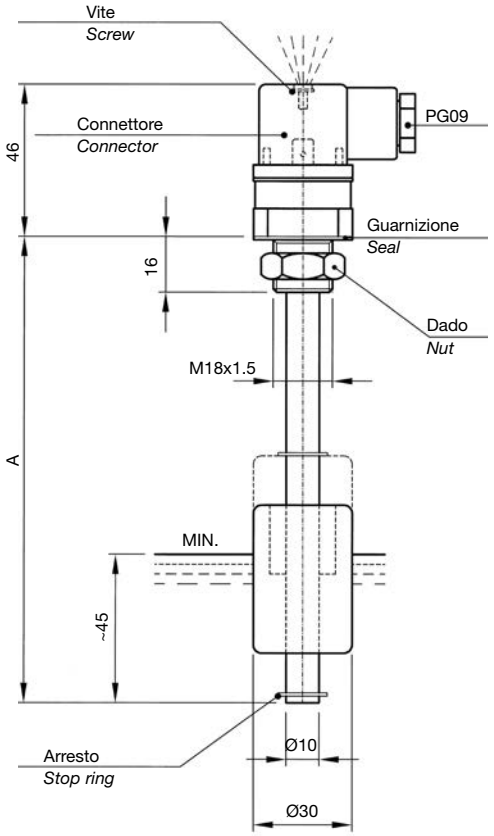

Schema di applicazione
Application chart

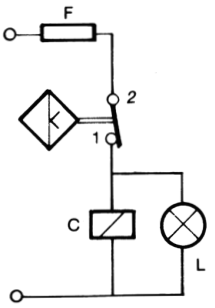

F = Fusibile - *Fuse*
C = Relè - *Relay*
L = Lampada - *Lamp*

LM1LA-LM1LFA

Collegamenti elettrici standard
Standard electrical connection

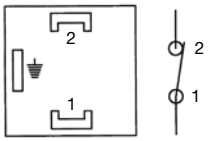

LM1LFA...

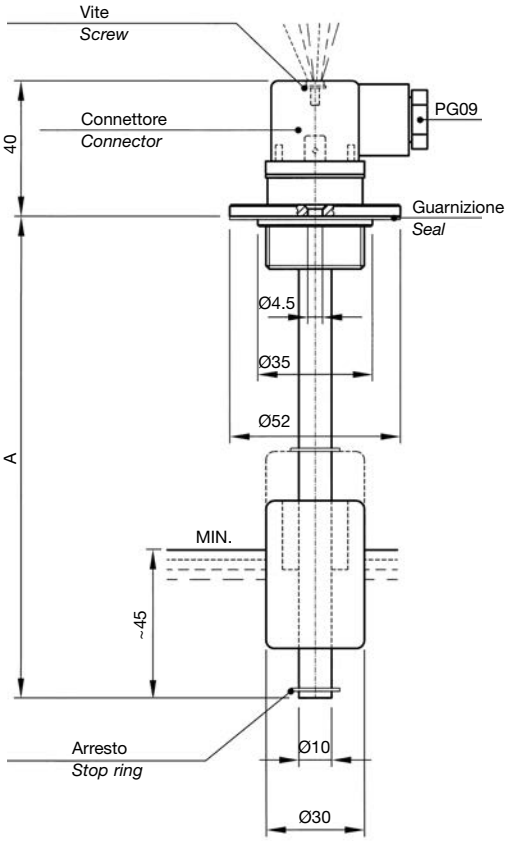

Esempio di foratura
Exemple of perforation

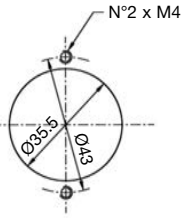

MATERIALI: modello LM1LA... flangia filettata in alluminio anodizzato; modello LM1LFA... flangia in alluminio anodizzato; tubo in ottone, molla e anelli di arresto in bronzo, galleggiante in resina espansa NBR.

IMPIEGO E DATI TECNICI (vedere pag. 2 - 3 - 4 - 5).

N.B. - A richiesta, forniamo lunghezze superiori, fino a 1500 mm, oppure diverse da quelle indicate in tabella.
Negli ordini indicare la tensione del LED 24-110-220 Vca.

MATERIALS: LM1LA... model thread connection in anodized aluminium; LM1LFA... model flange in anodized aluminium; brass stem, spring and stop ring in bronze, NBR float.

APPLICATION AND SPECIFICATIONS (see pages 2 - 3 - 4 - 5).

***N.B.** - Customized lengths can be supplied on request.*
Max. length 1500 mm.
When ordering indicate the LED voltage 24-110-220 Vac.

LM1LA...		LM1LFA...	
TIPO *Model*	A	TIPO *Model*	A
LM1LA150	150	LM1LFA150	150
LM1LA200	200	LM1LFA200	200
LM1LA250	250	LM1LFA250	250
LM1LA300	300	LM1LFA300	300
LM1LA350	350	LM1LFA350	350
LM1LA400	400	LM1LFA400	400
LM1LA450	450	LM1LFA450	450
LM1LA500	500	LM1LFA500	500

Elettrotec si riserva la facoltà di apportare modifiche tecniche ai prodotti o di cessarne la produzione senza obbligo di preavviso. È responsabilità dell'utilizzatore verificare l'idoneità dei nostri prodotti per ogni particolare applicazione (ad esempio, la verifica della compatibilità dei materiali) e l'uso può essere appropriato solo se dimostrato in test sul campo. Le informazioni tecniche in questo catalogo si basano su prove effettuate durante lo sviluppo del prodotto e in base ai valori empiricamente raccolti. Essi non possono essere applicabili in tutti i casi.

Elettrotec reserves the right to technical data of change to the products or halt production without prior notice. It is the responsibility of the user to test the suitability of our products for the particular application, for example, the verification of material compatibility. The use may only be appropriate if proven in field tests. The technical information in this catalogue are based on tests made during product development and based on empirically gathered values. They may not be applicable in all cases.

LIVELLOSTATI ELETTROMAGNETICI - MINIMO / VUOTO

Float level switches - Minimum / Drain

LMV1A...

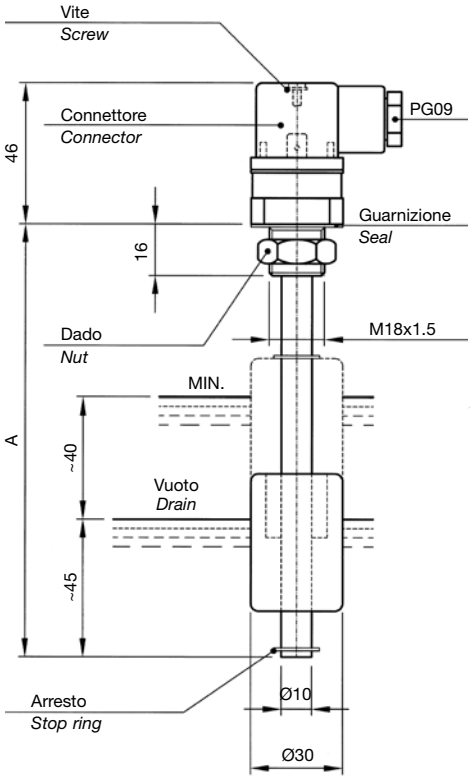

Schema di applicazione
Application chart

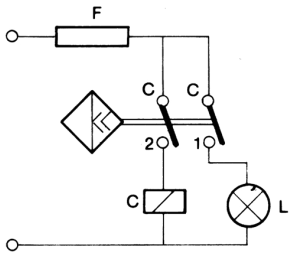

F = Fusibile - *Fuse*
C = Relè - *Relay*
L = Lampada - *Lamp*

LMV1A-LMV1FA

Collegamenti elettrici standard
Standard electrical connection

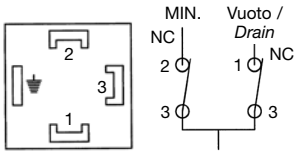

LMV1FA...

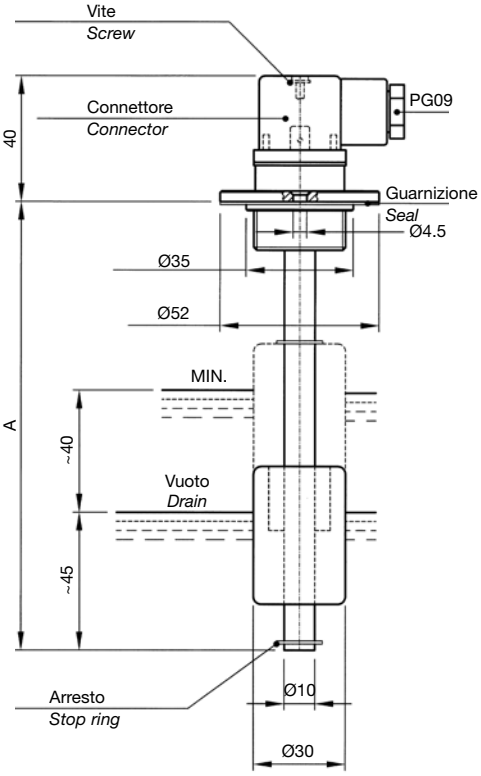

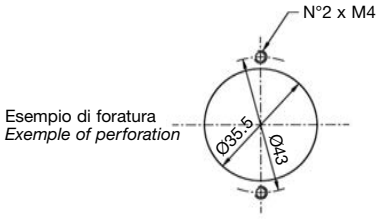

Esempio di foratura
Exemple of perforation

MATERIALI: modello LMV1A... flangia filettata in alluminio anodizzato; modello LMV1FA... flangia in alluminio anodizzato; tubo in ottone, molla e anelli di arresto in bronzo, galleggiante in resina espansa NBR.

IMPIEGO E DATI TECNICI (vedere pag. 2 - 3 - 4 - 5).

N.B. - A richiesta, forniamo lunghezze superiori, fino a 1500 mm, oppure diverse da quelle indicate in tabella.

MATERIALS: LMV1A... model thread connection in anodized allumi-nium; LMV1FA... model flange in anodized aluminium; brass stem; spring and stop rings in bronze, NBR float.

APPLICATION AND SPECIFICATIONS (see pages 2 - 3 - 4 - 5).

***N.B.** - Customized lengths can be supplied on request. Max. length 1500 mm.*

LMV1A...		LMV1FA...	
TIPO *Model*	A	TIPO *Model*	A
LMV1A150	150	LMV1FA150	150
LMV1A200	200	LMV1FA200	200
LMV1A250	250	LMV1FA250	250
LMV1A300	300	LMV1FA300	300
LMV1A350	350	LMV1FA350	350
LMV1A400	400	LMV1FA400	400
LMV1A450	450	LMV1FA450	450
LMV1A500	500	LMV1FA500	500

Elettrotec si riserva la facoltà di apportare modifiche tecniche ai prodotti o di cessarne la produzione senza obbligo di preavviso. È responsabilità dell'utilizzatore verificare l'idoneità dei nostri prodotti per ogni particolare applicazione (ad esempio, la verifica della compatibilità dei materiali) e l'uso può essere appropriato solo se dimostrato in test sul campo. Le informazioni tecniche in questo catalogo si basano su prove effettuate durante lo sviluppo del prodotto e in base ai valori empiricamente raccolti. Essi non possono essere applicabili in tutti i casi.

Elettrotec reserves the right to technical data of change to the products or halt production without prior notice. It is the responsibility of the user to test the suitability of our products for the particular application, for example, the verification of material compatibility. The use may only be appropriate if proven in field tests. The technical information in this catalogue are based on tests made during product development and based on empirically gathered values. They may not be applicable in all cases.

LIVELLOSTATI ELETTROMAGNETICI
Float level switches

LMA1FA...
LMA2FA...

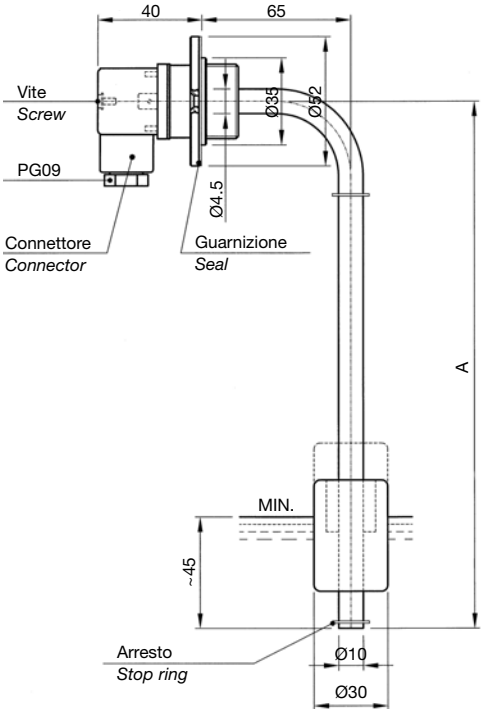

Esempio di foratura
Exemple of perforation

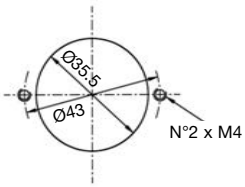

LMMA1FA...B...

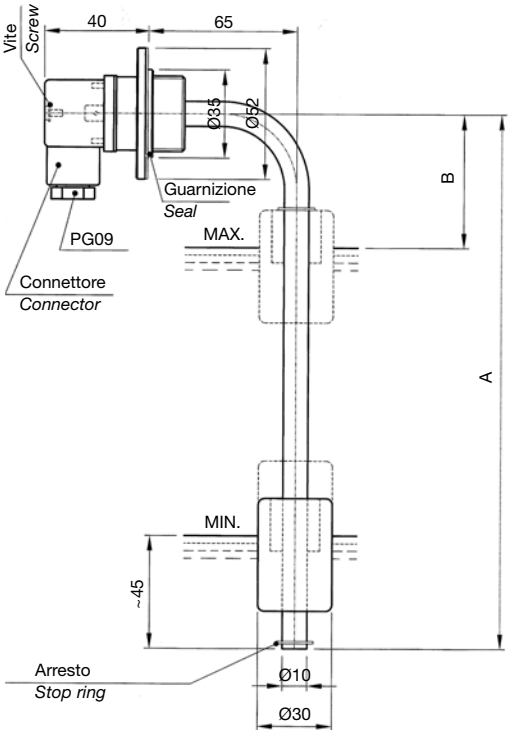

Collegamenti elettrici standard
Standard electrical connection

LMA1FA

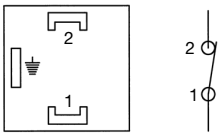

LMA2FA

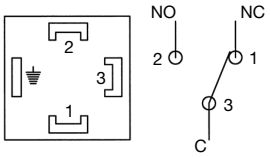

LMMA1FA

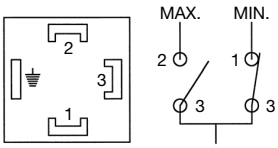

MATERIALI: flangia in alluminio anodizzato, tubo in ottone, anelli di arresto in bronzo, galleggiante in resina espansa NBR.

IMPIEGO E DATI TECNICI (vedere pag. 2 - 3 - 4 - 5).

N.B. - A richiesta, forniamo lunghezze superiori, fino a 1500 mm, oppure diverse da quelle indicate in tabella.

MATERIALS: flange in anodized aluminium, brass stem, stop ring in bronze, NBR float.

APPLICATION AND SPECIFICATIONS (see pages 2 - 3 - 4 - 5).

***N.B.** - Customized lengths can be supplied on request. Max. length 1500 mm.*

LMA1FA...		LMA2FA...		LMMA1FA...B...		
TIPO *Model*	A	TIPO *Model*	A	TIPO *Model*	A	B
LMA1FA150	150	LMA2FA150	150	LMMA1FA150B60	150	60
LMA1FA200	200	LMA2FA200	200	LMMA1FA200B70	200	70
LMA1FA250	250	LMA2FA250	250	LMMA1FA250B70	250	70
LMA1FA300	300	LMA2FA300	300	LMMA1FA300B70	300	70
LMA1FA350	350	LMA2FA350	350	LMMA1FA350B70	350	70
LMA1FA400	400	LMA2FA400	400	LMMA1FA400B70	400	70
LMA1FA450	450	LMA2FA450	450	LMMA1FA450B80	450	80
LMA1FA500	500	LMA2FA500	500	LMMA1FA500B80	500	80

Elettrotec si riserva la facoltà di apportare modifiche tecniche ai prodotti o di cessarne la produzione senza obbligo di preavviso. È responsabilità dell'utilizzatore verificare l'idoneità dei nostri prodotti per ogni particolare applicazione (ad esempio, la verifica della compatibilità dei materiali) e l'uso può essere appropriato solo se dimostrato in test sul campo. Le informazioni tecniche in questo catalogo si basano su prove effettuate durante lo sviluppo del prodotto e in base ai valori empiricamente raccolti. Essi non possono essere applicabili in tutti i casi.

Elettrotec reserves the right to technical data of change to the products or halt production without prior notice. It is the responsibility of the user to test the suitability of our products for the particular application, for example, the verification of material compatibility. The use may only be appropriate if proven in field tests. The technical information in this catalogue are based on tests made during product development and based on empirically gathered values. They may not be applicable in all cases.

LIVELLOSTATI ELETTROMAGNETICI
Float level switches

LM1CSA...
LM2CSA...

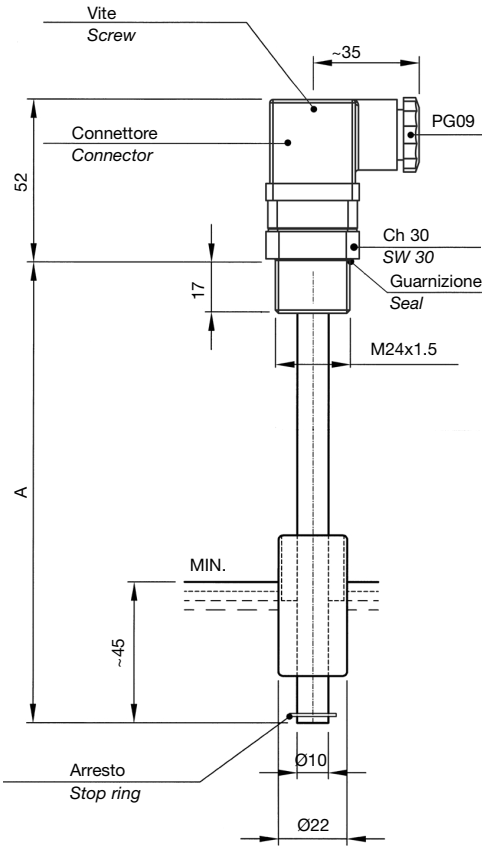

Collegamenti elettrici standard
Standard electrical connection

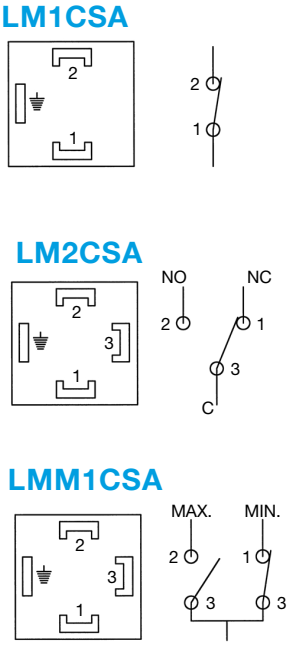

LMM1CSA...B...

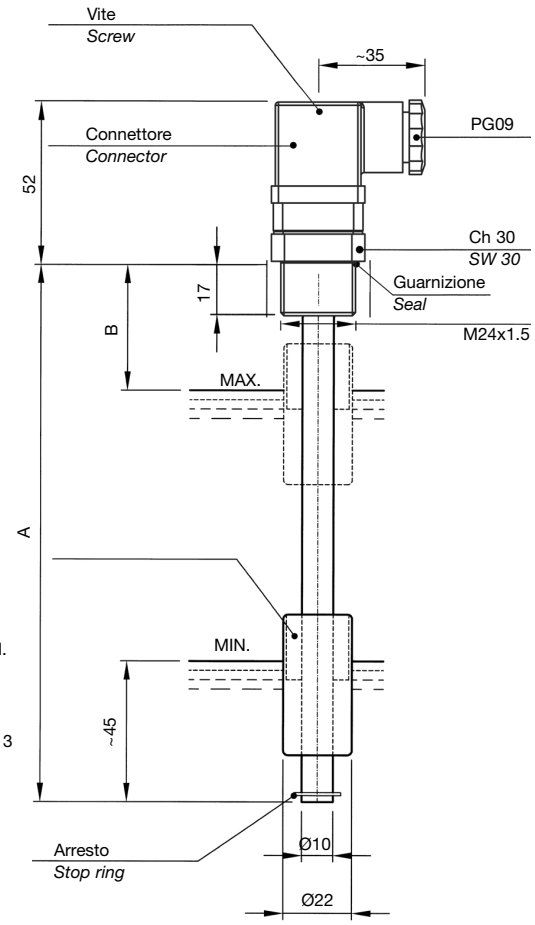

MATERIALI: flangia filettata in alluminio anodizzato, tubo in ottone, anelli di arresto in bronzo, galleggiante in resina espansa NBR.

IMPIEGO E DATI TECNICI
(vedere pag. 2 - 3 - 4 - 5).

N.B. - A richiesta, forniamo lunghezze superiori, fino a 1500 mm, oppure diverse da quelle indicate in tabella.

MATERIALS: thread connection in anodized aluminium, brass stem, stop rings in bronze, NBR float.

APPLICATION AND SPECIFICATIONS
(see pages 2 - 3 - 4 - 5).

***N.B.** - Customized lengths can be supplied on request. Max. length 1500 mm.*

LM1CSA...		LM2CSA...		LMM1CSA...B...		
TIPO *Model*	A	TIPO *Model*	A	TIPO *Model*	A	B
LM1CSA150	150	LM2CSA150	150	LMM1CSA150B40	150	40
LM1CSA200	200	LM2CSA200	200	LMM1CSA200B60	200	60
LM1CSA250	250	LM2CSA250	250	LMM1CSA250B60	250	60
LM1CSA300	300	LM2CSA300	300	LMM1CSA300B60	300	60
LM1CSA350	350	LM2CSA350	350	LMM1CSA350B60	350	60
LM1CSA400	400	LM2CSA400	400	LMM1CSA400B70	400	70
LM1CSA450	450	LM2CSA450	450	LMM1CSA450B70	450	70
LM1CSA500	500	LM2CSA500	500	LMM1CSA500B80	500	80

Elettrotec si riserva la facoltà di apportare modifiche tecniche ai prodotti o di cessarne la produzione senza obbligo di preavviso. È responsabilità dell'utilizzatore verificare l'idoneità dei nostri prodotti per ogni particolare applicazione (ad esempio, la verifica della compatibilità dei materiali) e l'uso può essere appropriato solo se dimostrato in test sul campo. Le informazioni tecniche in questo catalogo si basano su prove effettuate durante lo sviluppo del prodotto e in base ai valori empiricamente raccolti. Essi non possono essere applicabili in tutti i casi.

Elettrotec reserves the right to technical data of change to the products or halt production without prior notice. It is the responsibility of the user to test the suitability of our products for the particular application, for example, the verification of material compatibility. The use may only be appropriate if proven in field tests. The technical information in this catalogue are based on tests made during product development and based on empirically gathered values. They may not be applicable in all cases.

LIVELLOSTATI ELETTROMAGNETICI
Float level switches

LM1CA...
LM2CA...

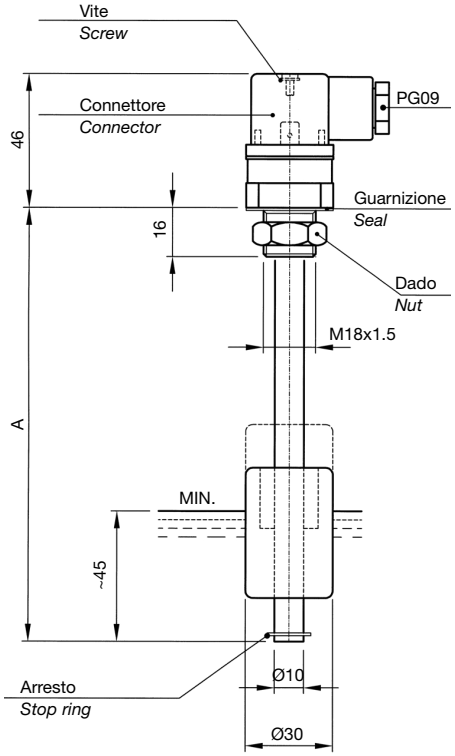

Collegamenti elettrici standard
Standard electrical connection

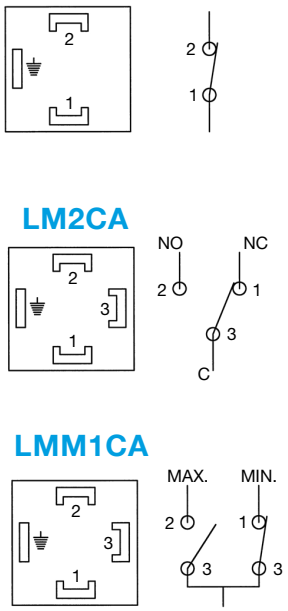

LMM1CA...B...

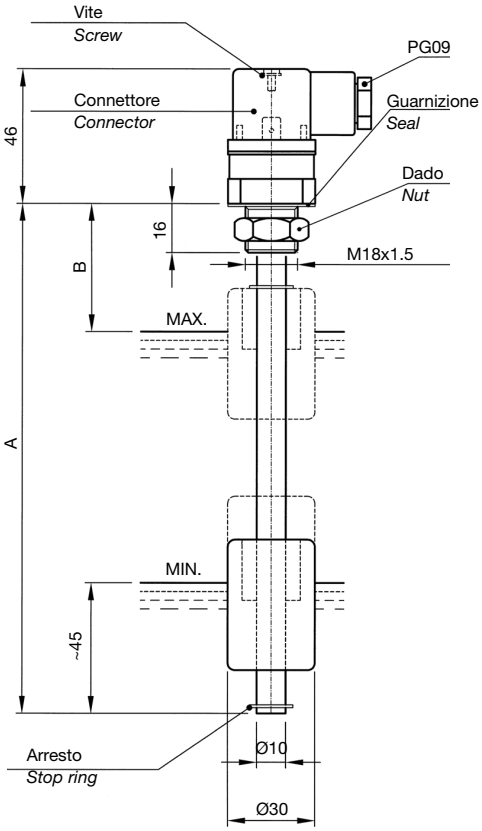

MATERIALI: flangia filettata in alluminio anodizzato, tubo in ottone, anelli di arresto in bronzo, galleggiante in resina espansa NBR.

IMPIEGO E DATI TECNICI
(vedere pag. 2 - 3 - 4 - 5).

N.B. - A richiesta, forniamo lunghezze superiori, fino a 1500 mm, oppure diverse da quelle indicate in tabella.

MATERIALS: thread connection in anodized aluminium, brass stem, stop rings in bronze, NBR float.

APPLICATION AND SPECIFICATIONS
(see pages 2 - 3 - 4 - 5).

***N.B.** - Customized lengths can be supplied on request. Max. length 1500 mm.*

LM1CA...		LM2CA...		LMM1CA...B...		
TIPO *Model*	A	TIPO *Model*	A	TIPO *Model*	A	B
LM1CA100	100	LM2CA100	100			
LM1CA150	150	LM2CA150	150	LMM1CA150B40	150	40
LM1CA200	200	LM2CA200	200	LMM1CA200B60	200	60
LM1CA250	250	LM2CA250	250	LMM1CA250B60	250	60
LM1CA300	300	LM2CA300	300	LMM1CA300B60	300	60
LM1CA350	350	LM2CA350	350	LMM1CA350B60	350	60
LM1CA400	400	LM2CA400	400	LMM1CA400B70	400	70
LM1CA450	450	LM2CA450	450	LMM1CA450B70	450	70
LM1CA500	500	LM2CA500	500	LMM1CA500B80	500	80

Elettrotec si riserva la facoltà di apportare modifiche tecniche ai prodotti o di cessarne la produzione senza obbligo di preavviso. È responsabilità dell'utilizzatore verificare l'idoneità dei nostri prodotti per ogni particolare applicazione (ad esempio, la verifica della compatibilità dei materiali) e l'uso può essere appropriato solo se dimostrato in test sul campo. Le informazioni tecniche in questo catalogo si basano su prove effettuate durante lo sviluppo del prodotto e in base ai valori empiricamente raccolti. Essi non possono essere applicabili in tutti i casi.

Elettrotec reserves the right to technical data of change to the products or halt production without prior notice. It is the responsibility of the user to test the suitability of our products for the particular application, for example, the verification of material compatibility. The use may only be appropriate if proven in field tests. The technical information in this catalogue are based on tests made during product development and based on empirically gathered values. They may not be applicable in all cases.

LIVELLOSTATI ELETTROMAGNETICI
Float level switches

LM1CFA...
LM2CFA...

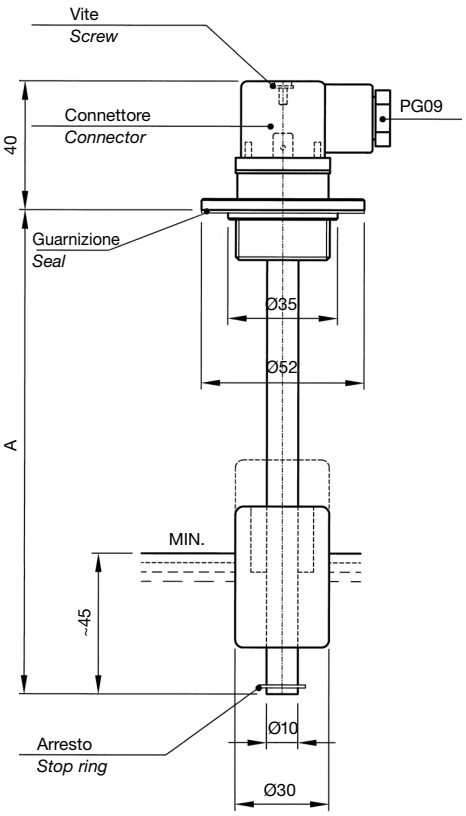

Collegamenti elettrici standard
Standard electrical connection

LM1CFA

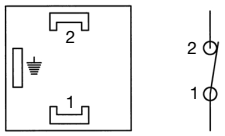

LM2CFA

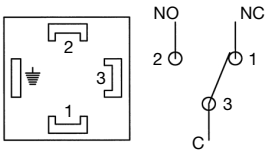

LMM1CFA

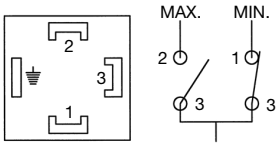

LMM1CFA...B...

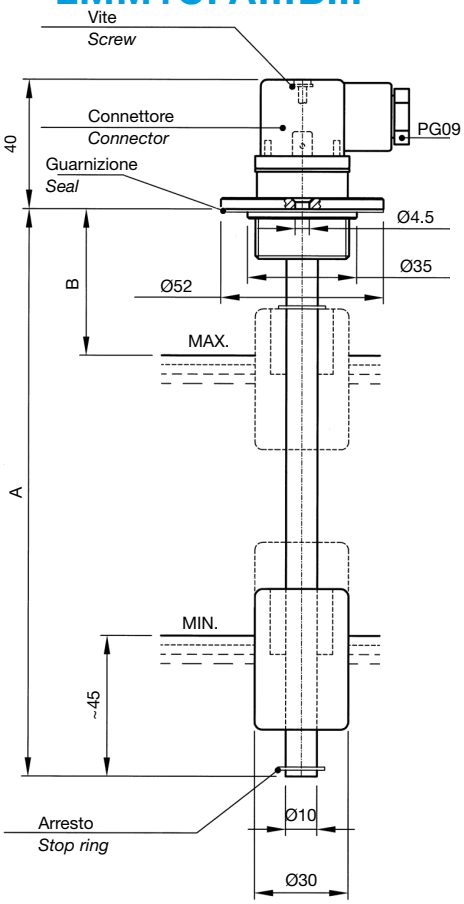

MATERIALI: flangia in alluminio anodizzato, tubo in ottone, anelli di arresto in bronzo, galleggiante in resina espansa NBR.

IMPIEGO E DATI TECNICI
(vedere pag. 2 - 3 - 4 - 5).

N.B. - A richiesta, forniamo lunghezze superiori, fino a 1500 mm, oppure diverse da quelle indicate in tabella.

Disponibili in versione conforme alla Direttiva ATEX 94/9/CE in esecuzione a sicurezza intrinseca con stringa di certificazione II 1/2 G Ex ia IIB T6.

MATERIALS: flange in anodized aluminium, brass stem, stop rings in bronze, NBR float.

APPLICATION AND SPECIFICATIONS
(see pages 2 - 3 - 4 - 5).

***N.B.** - Customized lengths can be supplied on request. Max. length 1500 mm.*

Executions also available in accordance with the Directive ATEX 94/9/EC on intrinsic safety equipment with marking II 1/2 G Ex ia IIB T6.

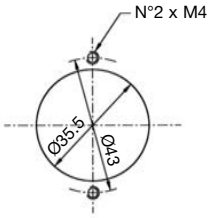

Esempio di foratura
Exemple of perforation

LM1CFA...		LM2CFA...		LMM1CFA...B...		
TIPO *Model*	A	TIPO *Model*	A	TIPO *Model*	A	B
LM1CFA150	150	LM2CFA150	150	LMM1CFA150B40	150	40
LM1CFA200	200	LM2CFA200	200	LMM1CFA200B60	200	60
LM1CFA250	250	LM2CFA250	250	LMM1CFA250B60	250	60
LM1CFA300	300	LM2CFA300	300	LMM1CFA300B60	300	60
LM1CFA350	350	LM2CFA350	350	LMM1CFA350B60	350	60
LM1CFA400	400	LM2CFA400	400	LMM1CFA400B70	400	70
LM1CFA450	450	LM2CFA450	450	LMM1CFA450B70	450	70
LM1CFA500	500	LM2CFA500	500	LMM1CFA500B80	500	80

Elettrotec si riserva la facoltà di apportare modifiche tecniche ai prodotti o di cessarne la produzione senza obbligo di preavviso. È responsabilità dell'utilizzatore verificare l'idoneità dei nostri prodotti per ogni particolare applicazione (ad esempio, la verifica della compatibilità dei materiali) e l'uso può essere appropriato solo se dimostrato in test sul campo. Le informazioni tecniche in questo catalogo si basano su prove effettuate durante lo sviluppo del prodotto e in base ai valori empiricamente raccolti. Essi non possono essere applicabili in tutti i casi.

Elettrotec reserves the right to technical data of change to the products or halt production without prior notice. It is the responsibility of the user to test the suitability of our products for the particular application, for example, the verification of material compatibility. The use may only be appropriate if proven in field tests. The technical information in this catalogue are based on tests made during product development and based on empirically gathered values. They may not be applicable in all cases.

LIVELLOSTATI ELETTROMAGNETICI
Float level switches

LM1CFPA...
LM2CFPA...

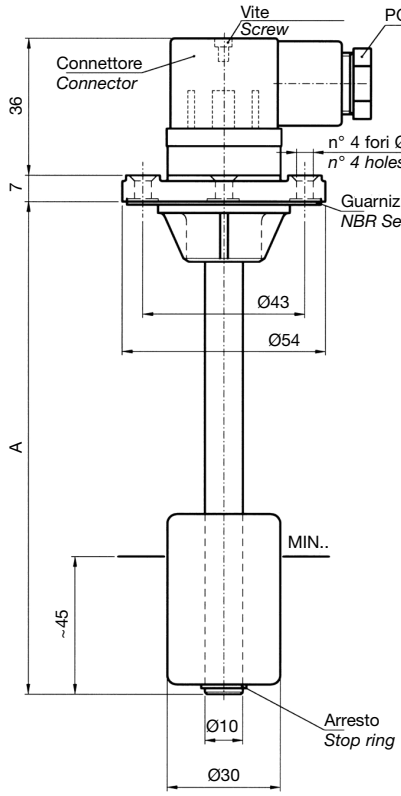

Collegamenti elettrici standard
Standard electrical connection

LM1CFPA

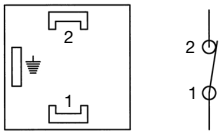

LM2CFPA

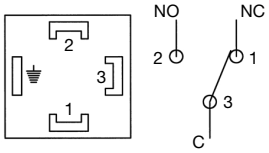

LMM1CFPA

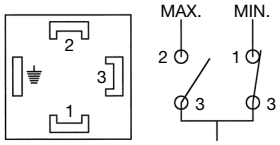

LMM1CFPA... B...

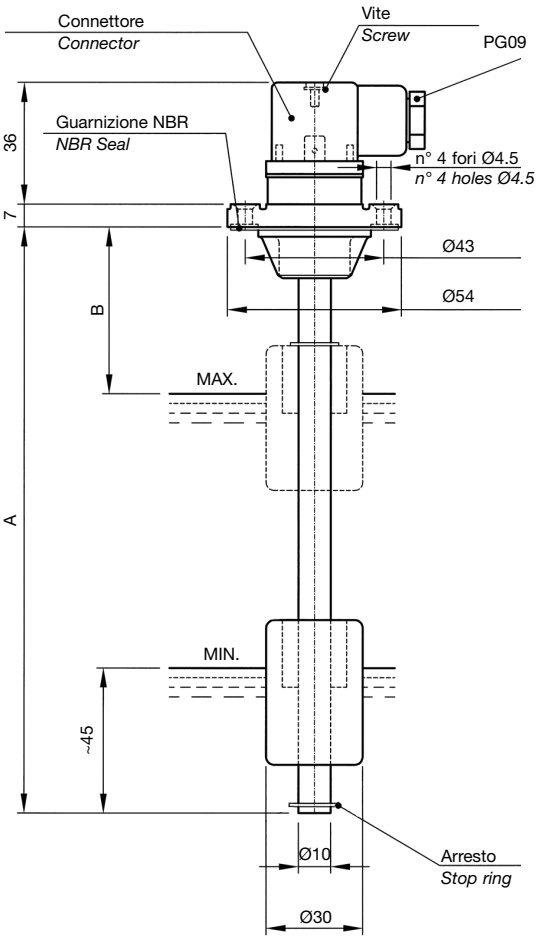

MATERIALI: flangia in termoplastico, tubo in ottone, anelli di arresto in bronzo, galleggiante in resina espansa NBR.

IMPIEGO E DATI TECNICI (vedere pag. 2 - 3 - 4 - 5).

N.B. - A richiesta, forniamo lunghezze superiori, fino a 1500 mm, oppure diverse da quelle indicate in tabella.

Disponibili in versione conforme alla Direttiva ATEX 94/9/CE in esecuzione a sicurezza intrinseca con stringa di certificazione II 1/2 G Ex ia IIB T6.

MATERIALS: flange in thermoplastic, brass stem, stop rings in bronze, NBR float.

APPLICATION AND SPECIFICATIONS (see pages 2 - 3 - 4 - 5).

***N.B.** - Customized lengths can be supplied on request.*
Max. length 1500 mm.

Executions also available in accordance with the Directive ATEX 94/9/EC on intrinsic safety equipment with marking II 1/2 G Ex ia IIB T6.

LM1CFPA...		LM2CFPA...		LMM1CFPA...B...		
TIPO *Model*	A	TIPO *Model*	A	TIPO *Model*	A	B
LM1CFPA150	150	LM2CFPA150	150	LMM1CFPA150B40	150	40
LM1CFPA200	200	LM2CFPA200	200	LMM1CFPA200B60	200	60
LM1CFPA250	250	LM2CFPA250	250	LMM1CFPA250B60	250	60
LM1CFPA300	300	LM2CFPA300	300	LMM1CFPA300B60	300	60
LM1CFPA350	350	LM2CFPA350	350	LMM1CFPA350B60	350	60
LM1CFPA400	400	LM2CFPA400	400	LMM1CFPA400B70	400	70
LM1CFPA450	450	LM2CFPA450	450	LMM1CFPA450B70	450	70
LM1CFPA500	500	LM2CFPA500	500	LMM1CFPA500B80	500	80

Elettrotec si riserva la facoltà di apportare modifiche tecniche ai prodotti o di cessarne la produzione senza obbligo di preavviso. È responsabilità dell'utilizzatore verificare l'idoneità dei nostri prodotti per ogni particolare applicazione (ad esempio, la verifica della compatibilità dei materiali) e l'uso può essere appropriato solo se dimostrato in test sul campo. Le informazioni tecniche in questo catalogo si basano su prove effettuate durante lo sviluppo del prodotto e in base ai valori empiricamente raccolti. Essi non possono essere applicabili in tutti i casi.

Elettrotec reserves the right to technical data of change to the products or halt production without prior notice. It is the responsibility of the user to test the suitability of our products for the particular application, for example, the verification of material compatibility. The use may only be appropriate if proven in field tests. The technical information in this catalogue are based on tests made during product development and based on empirically gathered values. They may not be applicable in all cases.

LIVELLOSTATI ELETTROMAGNETICI
Float level switches

LM1CTPA...
LM2CTPA...

LMM1CTPA...B...

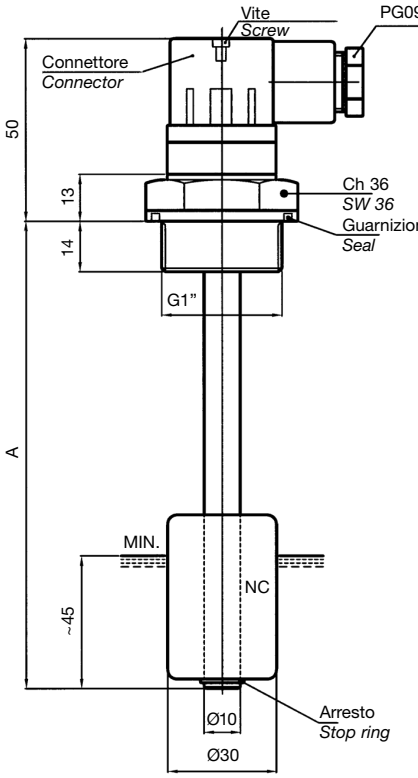

Collegamenti elettrici standard
Standard electrical connection

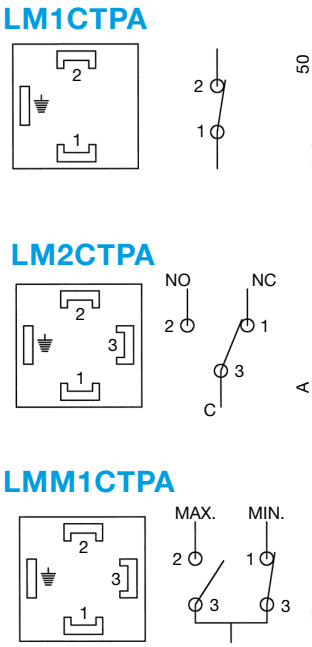

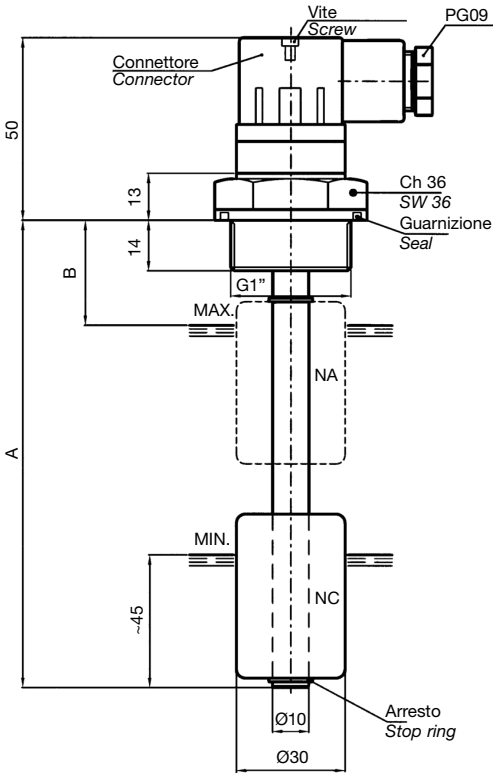

MATERIALI: flangia filettata in termoplastico, tubo in ottone, anelli di arresto in bronzo, galleggiante in resina espansa NBR.

IMPIEGO E DATI TECNICI (vedere pag. 2 - 3 - 4 - 5).

N.B. - A richiesta, forniamo lunghezze superiori, fino a 1500 mm, oppure diverse da quelle indicate in tabella.

Disponibili in versione conforme alla Direttiva ATEX 94/9/CE in esecuzione a sicurezza intrinseca con stringa di certificazione II 1/2 G Ex ia IIB T6.

MATERIALS: thread connection in thermoplastic, brass stem, stop rings in bronze, NBR float.

APPLICATION AND SPECIFICATIONS (see pages 2 - 3 - 4 - 5).

***N.B.** - Customized lengths can be supplied on request.*
Max. length 1500 mm.

Executions also available in accordance with the Directive ATEX 94/9/EC on intrinsic safety equipment with marking II 1/2 G Ex ia IIB T6.

LM1CTPA...		LM2CTPA...		LMM1CTPA...B...		
TIPO *Model*	A	TIPO *Model*	A	TIPO *Model*	A	B
LM1CTPA150	150	LM2CTPA150	150	LMM1CTPA150B40	150	40
LM1CTPA200	200	LM2CTPA200	200	LMM1CTPA200B60	200	60
LM1CTPA250	250	LM2CTPA250	250	LMM1CTPA250B60	250	60
LM1CTPA300	300	LM2CTPA300	300	LMM1CTPA300B60	300	60
LM1CTPA350	350	LM2CTPA350	350	LMM1CTPA350B60	350	60
LM1CTPA400	400	LM2CTPA400	400	LMM1CTPA400B70	400	70
LM1CTPA450	450	LM2CTPA450	450	LMM1CTPA450B70	450	70
LM1CTPA500	500	LM2CTPA500	500	LMM1CTPA500B80	500	80

Elettrotec si riserva la facoltà di apportare modifiche tecniche ai prodotti o di cessarne la produzione senza obbligo di preavviso. È responsabilità dell'utilizzatore verificare l'idoneità dei nostri prodotti per ogni particolare applicazione (ad esempio, la verifica della compatibilità dei materiali) e l'uso può essere appropriato solo se dimostrato in test sul campo. Le informazioni tecniche in questo catalogo si basano su prove effettuate durante lo sviluppo del prodotto e in base ai valori empiricamente raccolti. Essi non possono essere applicabili in tutti i casi.

Elettrotec reserves the right to technical data of change to the products or halt production without prior notice. It is the responsibility of the user to test the suitability of our products for the particular application, for example, the verification of material compatibility. The use may only be appropriate if proven in field tests. The technical information in this catalogue are based on tests made during product development and based on empirically gathered values. They may not be applicable in all cases.

LIVELLOSTATI ELETTROMAGNETICI
Float level switches

LM1CTA...
LM2CTA...

LMM1CTA...B...

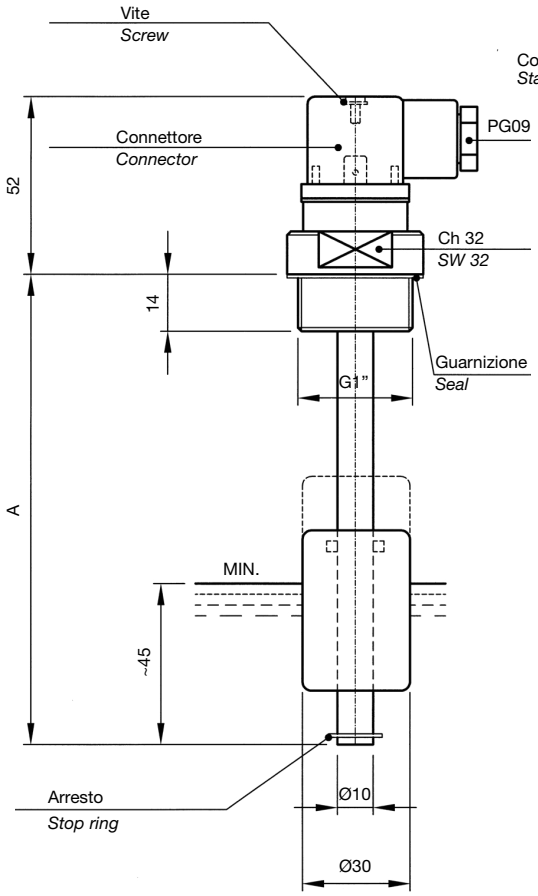

Collegamenti elettrici standard
Standard electrical connection

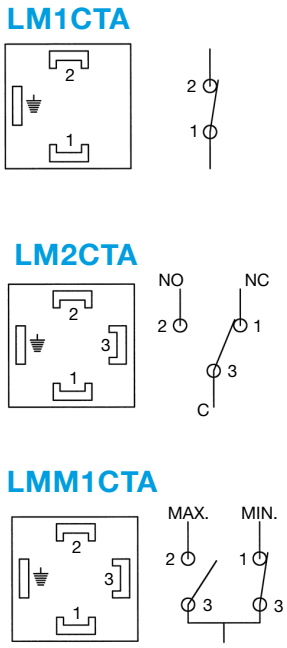

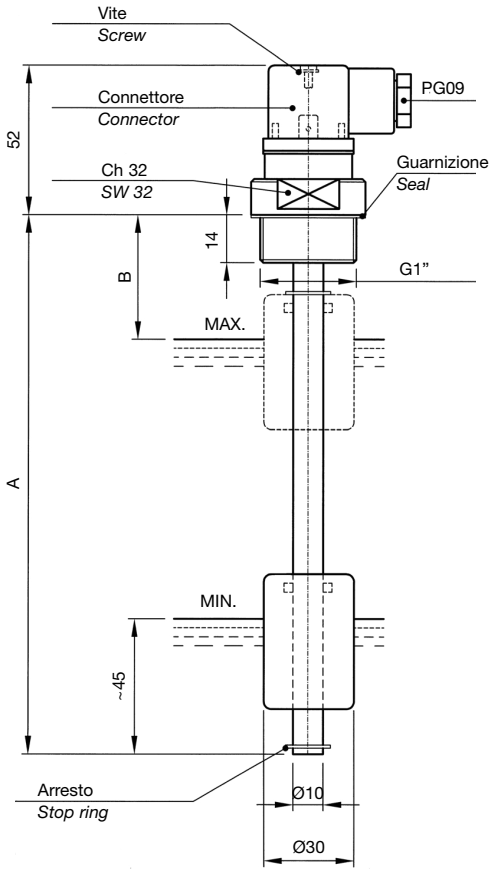

MATERIALI: flangia filettata in alluminio anodizzato, tubo in ottone, anelli di arresto in bronzo, galleggiante in resina espansa NBR.

IMPIEGO E DATI TECNICI (vedere pag. 2 - 3 - 4 - 5).

N.B. - A richiesta, forniamo lunghezze superiori, fino a 1500 mm, oppure diverse da quelle indicate in tabella.

Disponibili in versione conforme alla Direttiva ATEX 94/9/CE in esecuzione a sicurezza intrinseca con stringa di certificazione II 1/2 G Ex ia IIB T6.

MATERIALS: thread connection in anodized aluminium; brass stem; stop rings in bronze, NBR float.

APPLICATION AND SPECIFICATIONS (see pages 2 - 3 - 4 - 5).

***N.B.** - Customized lengths can be supplied on request.*
Max. length 1500 mm.

Executions also available in accordance with the Directive ATEX 94/9/EC on intrinsic safety equipment with marking II 1/2 G Ex ia IIB T6.

LM1CTA...		LM2CTA...		LMM1CTA...B...		
TIPO *Model*	A	TIPO *Model*	A	TIPO *Model*	A	B
LM1CTA150	150	LM2CTA150	150	LMM1CTA150B40	150	40
LM1CTA200	200	LM2CTA200	200	LMM1CTA200B60	200	60
LM1CTA250	250	LM2CTA250	250	LMM1CTA250B60	250	60
LM1CTA300	300	LM2CTA300	300	LMM1CTA300B60	300	60
LM1CTA350	350	LM2CTA350	350	LMM1CTA350B60	350	60
LM1CTA400	400	LM2CTA400	400	LMM1CTA400B70	400	70
LM1CTA450	450	LM2CTA450	450	LMM1CTA450B70	450	70
LM1CTA500	500	LM2CTA500	500	LMM1CTA500B80	500	80

Elettrotec si riserva la facoltà di apportare modifiche tecniche ai prodotti o di cessarne la produzione senza obbligo di preavviso. È responsabilità dell'utilizzatore verificare l'idoneità dei nostri prodotti per ogni particolare applicazione (ad esempio, la verifica della compatibilità dei materiali) e l'uso può essere appropriato solo se dimostrato in test sul campo. Le informazioni tecniche in questo catalogo si basano su prove effettuate durante lo sviluppo del prodotto e in base ai valori empiricamente raccolti. Essi non possono essere applicabili in tutti i casi.

Elettrotec reserves the right to technical data of change to the products or halt production without prior notice. It is the responsibility of the user to test the suitability of our products for the particular application, for example, the verification of material compatibility. The use may only be appropriate if proven in field tests. The technical information in this catalogue are based on tests made during product development and based on empirically gathered values. They may not be applicable in all cases.

LIVELLOSTATI ELETTROMAGNETICI CON TERMOSTATO FISSO
Float level switches with fixed thermostat

LM1A... T...

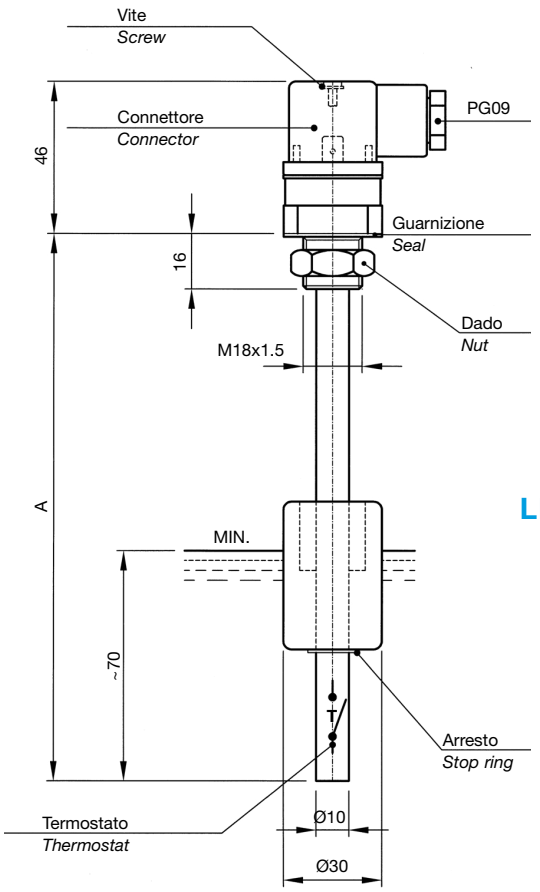

Schema di applicazione
Application chart

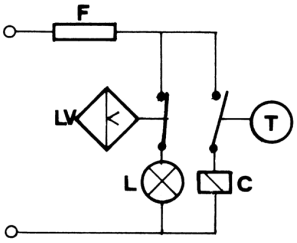

F = Fusibile - *Fuse*
C = Relè - *Relay*
L = Lampada - *Lamp*

LM1A... T - LM1FA... T

Collegamenti elettrici standard
Standard electrical connection

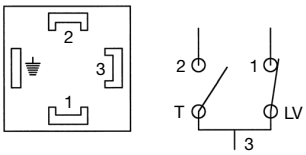

LM1FA... T...

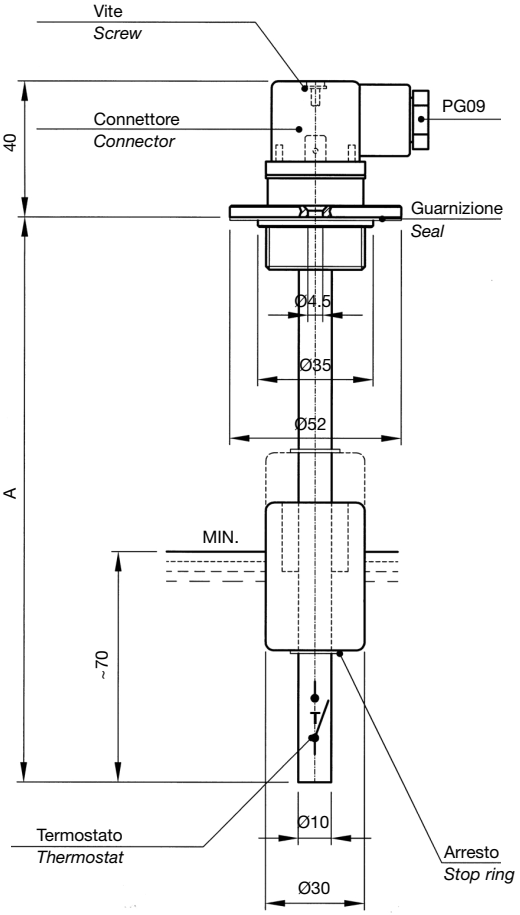

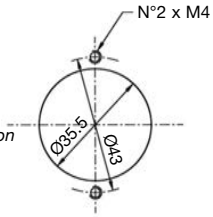

Esempio di foratura
Exemple of perforation

Esempio di ordinazione: LM1A200T50 (50°C)
Ordering example:

MATERIALI: flangia in alluminio anodizzato, tubo in ottone, molla e anelli di arresto in bronzo, galleggiante in resina espansa NBR, termostato bimetallico fisso con contatto NA (V 220/50 Hz - 0.5 A resistivi), differenziale ΔT = 7°C. Sono disponibili le seguenti temperature: 40°C - 50°C - 60°C - 70°C - 80°C.

IMPIEGO E DATI TECNICI (vedere pag. 2 - 3 - 4 - 5).

N.B. - A richiesta, forniamo lunghezze superiori, fino a 1500 mm, oppure diverse da quelle indicate in tabella.

Indicare negli ordini la temperatura desiderata.

MATERIALS: flange in anodized aluminium, brass stem, spring and stop rings in bronze, NBR float, bimetallic fixed thermostat with NO contact (V 220/50 Hz - 0.5 A resistive), differential ΔT = 7°C. Thermostat settings: 40°C - 50°C - 60°C - 70°C - 80°C.

APPLICATION AND SPECIFICATIONS (see pages 2 - 3 - 4 - 5).

***N.B.** - Customized lengths can be supplied on request. Max. length 1500 mm.*

When ordering please indicate the temperature required.

LM1A...	LM1FA...	*Lunghezza A* *Stem length*
LM1A150T...	LM1FA150T...	150
LM1A200T...	LM1FA200T...	200
LM1A250T...	LM1FA250T...	250
LM1A300T...	LM1FA300T...	300
LM1A350T...	LM1FA350T...	350
LM1A400T...	LM1FA400T...	400
LM1A450T...	LM1FA450T...	450
LM1A500T...	LM1FA500T...	500

T

Temperatura °C *Temperature °C*
40
50
60
70
80

Elettrotec si riserva la facoltà di apportare modifiche tecniche ai prodotti o di cessarne la produzione senza obbligo di preavviso. È responsabilità dell'utilizzatore verificare l'idoneità dei nostri prodotti per ogni particolare applicazione (ad esempio, la verifica della compatibilità dei materiali) e l'uso può essere appropriato solo se dimostrato in test sul campo. Le informazioni tecniche in questo catalogo si basano su prove effettuate durante lo sviluppo del prodotto e in base ai valori empiricamente raccolti. Essi non possono essere applicabili in tutti i casi.

Elettrotec reserves the right to technical data of change to the products or halt production without prior notice. It is the responsibility of the user to test the suitability of our products for the particular application, for example, the verification of material compatibility. The use may only be appropriate if proven in field tests. The technical information in this catalogue are based on tests made during product development and based on empirically gathered values. They may not be applicable in all cases.

LIVELLOSTATI ELETTROMAGNETICI CON TERMOSTATO FISSO
Float level switches with fixed thermostat

LM1TA... T...

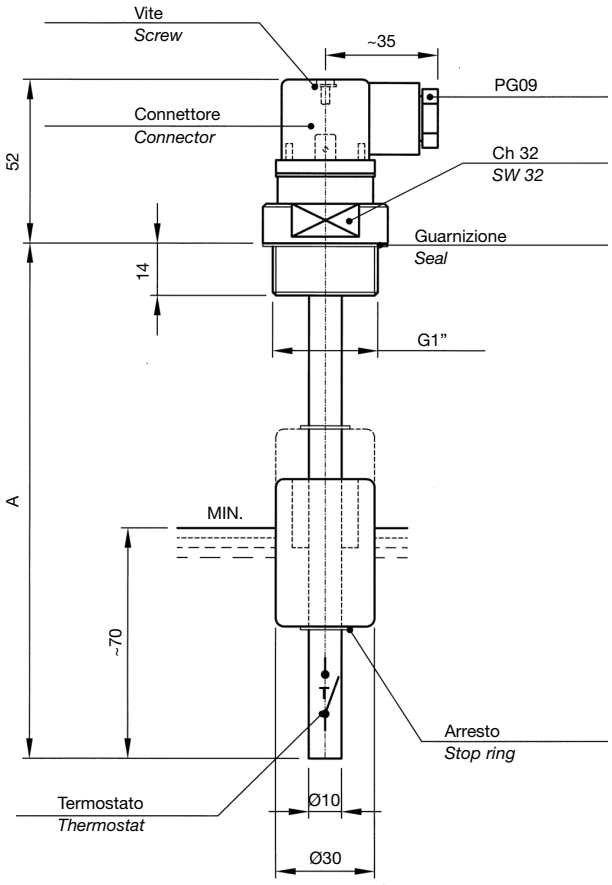

LM1TA... T

Collegamenti elettrici standard
Standard electrical connection

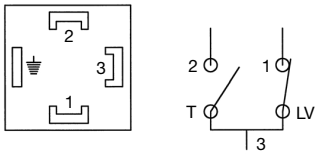

Schema di applicazione
Application chart

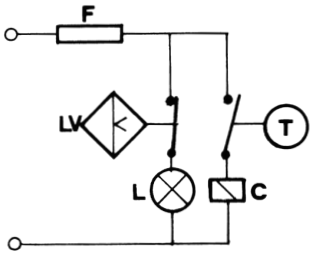

F = Fusibile - *Fuse*
C = Relè - *Relay*
L = Lampada - *Lamp*

Esempio di ordinazione:
Ordering example: LM1TA300T60 (60°C)

Lunghezze standard
Standard lengths 150 - 200 - 250 - 300 - 350 - 400 - 450 - 500 mm

MATERIALI: flangia filettata in alluminio anodizzato, tubo in ottone, molla e anelli di arresto in bronzo, galleggiante in resina espansa NBR, termostato bimetallico fisso con contatto NA (V 220/50 Hz - 0.5 A resistivi), differenziale ΔT = 7°C. Sono disponibili le seguenti temperature: 40°C - 50°C - 60°C - 70°C - 80°C.

IMPIEGO E DATI TECNICI (vedere pag. 2 - 3 - 4 - 5).

N.B. - A richiesta, forniamo lunghezze superiori, fino a 1500 mm, oppure diverse da quelle indicate.

Indicare negli ordini la temperatura desiderata.

MATERIALS: threaded flange in anodized aluminium, brass stem, spring and stop rings in bronze, NBR float, bimetallic fixed thermostat with NO contact (V 220/50 Hz - 0.5 A resistive), differential ΔT = 7°C. Thermostat settings: 40°C - 50°C - 60°C - 70°C - 80°C.

APPLICATION AND SPECIFICATIONS (see pages 2 - 3 - 4 - 5).

***N.B.** - Customized lengths can be supplied on request. Max. length 1500 mm.*

When ordering please indicate the temperature required.

Elettrotec si riserva la facoltà di apportare modifiche tecniche ai prodotti o di cessarne la produzione senza obbligo di preavviso. È responsabilità dell'utilizzatore verificare l'idoneità dei nostri prodotti per ogni particolare applicazione (ad esempio, la verifica della compatibilità dei materiali) e l'uso può essere appropriato solo se dimostrato in test sul campo. Le informazioni tecniche in questo catalogo si basano su prove effettuate durante lo sviluppo del prodotto e in base ai valori empiricamente raccolti. Essi non possono essere applicabili in tutti i casi.

Elettrotec reserves the right to technical data of change to the products or halt production without prior notice. It is the responsibility of the user to test the suitability of our products for the particular application, for example, the verification of material compatibility. The use may only be appropriate if proven in field tests. The technical information in this catalogue are based on tests made during product development and based on empirically gathered values. They may not be applicable in all cases.

LIVELLOSTATI ELETTROMAGNETICI - INOX
Float level switches - Stainless steel

LM1FIA...
LM2FIA...

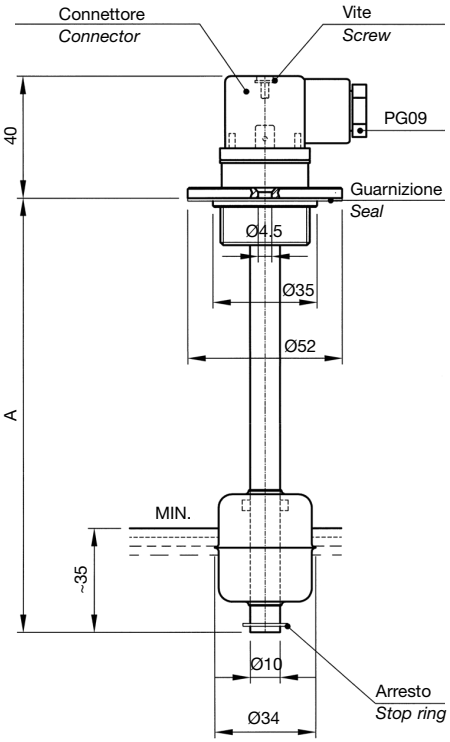

Collegamenti elettrici standard
Standard electrical connection

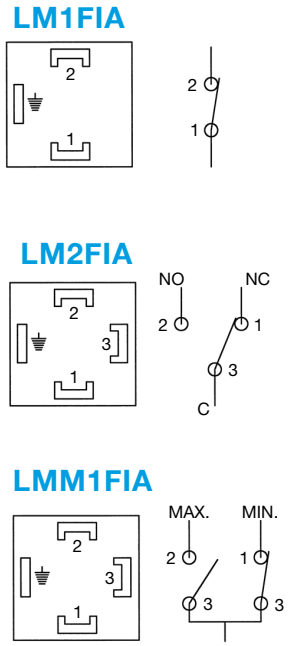

LMM1FIA...B...

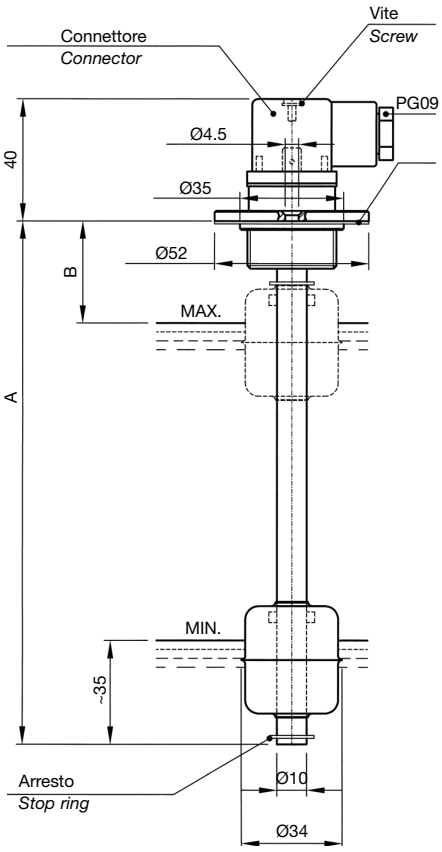

MATERIALI: flangia, tubo, anelli di arresto e galleggiante in acciaio Inox.

IMPIEGO E DATI TECNICI (vedere pag. 2 - 3 - 4 - 5).

N.B. - A richiesta, forniamo lunghezze superiori, fino a 1500 mm, oppure diverse da quelle indicate in tabella.

Disponibili in versione conforme alla Direttiva ATEX 94/9/CE in esecuzione a sicurezza intrinseca con stringa di certificazione II 1/2 G Ex ia IIC T6.

MATERIALS: flange, stem, stop rings and float in stainless steel.

APPLICATION AND SPECIFICATIONS (see pages 2 - 3 - 4 - 5).

***N.B.** - Customized lengths can be supplied on request. Max. length 1500 mm.*

Executions also available in accordance with the Directive ATEX 94/9/EC on intrinsic safety equipment with marking II 1/2 G Ex ia IIC T6.

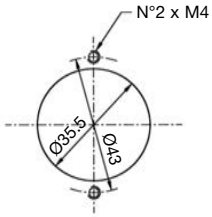

Esempio di foratura
Exemple of perforation

LM1FIA...		LM2FIA...		LMM1FIA...B...		
TIPO *Model*	A	TIPO *Model*	A	TIPO *Model*	A	B
LM1FIA150	150	LM2FIA150	150	LMM1FIA150B50	150	50
LM1FIA200	200	LM2FIA200	200	LMM1FIA200B60	200	60
LM1FIA250	250	LM2FIA250	250	LMM1FIA250B60	250	60
LM1FIA300	300	LM2FIA300	300	LMM1FIA300B60	300	60
LM1FIA350	350	LM2FIA350	350	LMM1FIA350B60	350	60
LM1FIA400	400	LM2FIA400	400	LMM1FIA400B70	400	70
LM1FIA450	450	LM2FIA450	450	LMM1FIA450B70	450	70
LM1FIA500	500	LM2FIA500	500	LMM1FIA500B80	500	80

Elettrotec si riserva la facoltà di apportare modifiche tecniche ai prodotti o di cessarne la produzione senza obbligo di preavviso. È responsabilità dell'utilizzatore verificare l'idoneità dei nostri prodotti per ogni particolare applicazione (ad esempio, la verifica della compatibilità dei materiali) e l'uso può essere appropriato solo se dimostrato in test sul campo. Le informazioni tecniche in questo catalogo si basano su prove effettuate durante lo sviluppo del prodotto e in base ai valori empiricamente raccolti. Essi non possono essere applicabili in tutti i casi.

Elettrotec reserves the right to technical data of change to the products or halt production without prior notice. It is the responsibility of the user to test the suitability of our products for the particular application, for example, the verification of material compatibility. The use may only be appropriate if proven in field tests. The technical information in this catalogue are based on tests made during product development and based on empirically gathered values. They may not be applicable in all cases.

LIVELLOSTATI ELETTROMAGNETICI - INOX
Float level switches - Stainless steel

LMA1FIA...
LMA2FIA...

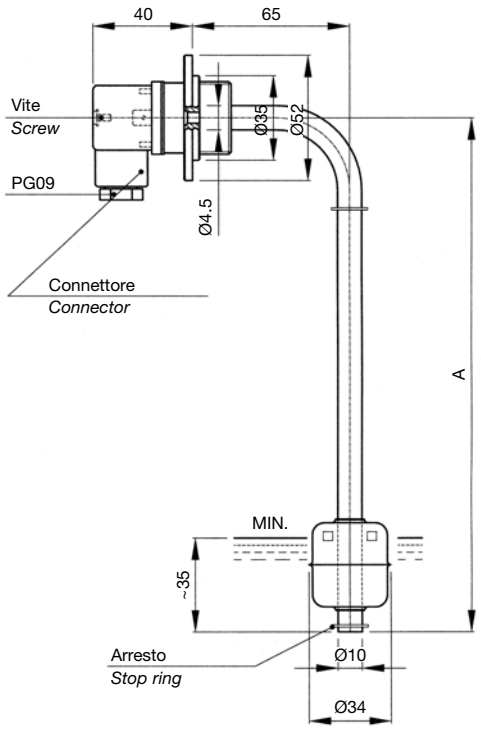

Esempio di foratura
Exemple of perforation

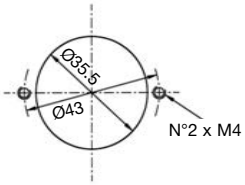

LMMA1FIA...B...

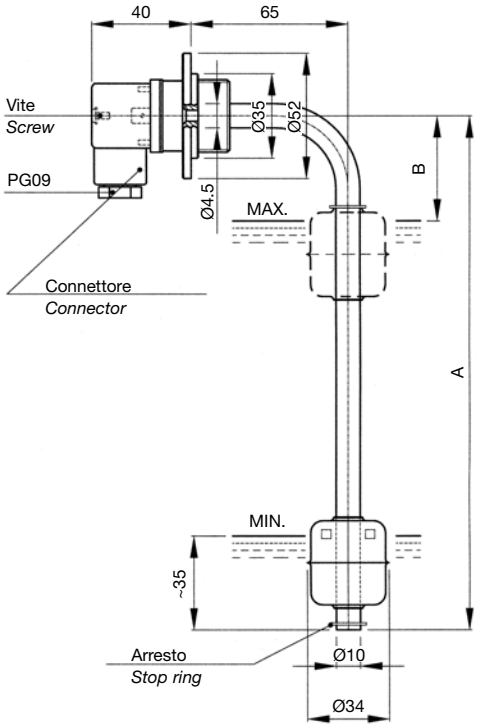

Collegamenti elettrici standard
Standard electrical connection

LMA1FIA

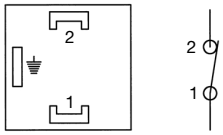

LMA2FIA

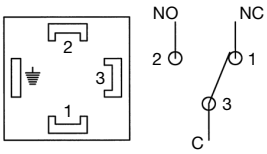

LMMA1FIA

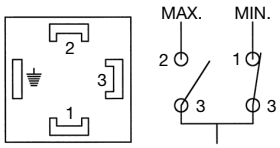

MATERIALI: flangia, tubo, anelli di arresto e galleggiante in acciaio Inox.

IMPIEGO E DATI TECNICI (vedere pag. 2 - 3 - 4 - 5).

N.B. - A richiesta, forniamo lunghezze superiori, fino a 1500 mm, oppure diverse da quelle indicate in tabella.

MATERIALS: flange, stem, stop rings and float in stainless steel.

APPLICATION AND SPECIFICATIONS (see pages 2 - 3 - 4 - 5).

***N.B.** - Customized lengths can be supplied on request. Max. length 1500 mm.*

LMA1FIA...		LMA2FIA...		LMMA1FIA...B...		
TIPO *Model*	A	TIPO *Model*	A	TIPO *Model*	A	B
LMA1FIA150	150	LMA2FIA150	150	LMMA1FIA150B60	150	60
LMA1FIA200	200	LMA2FIA200	200	LMMA1FIA200B70	200	70
LMA1FIA250	250	LMA2FIA250	250	LMMA1FIA250B70	250	70
LMA1FIA300	300	LMA2FIA300	300	LMMA1FIA300B70	300	70
LMA1FIA350	350	LMA2FIA350	350	LMMA1FIA350B70	350	70
LMA1FIA400	400	LMA2FIA400	400	LMMA1FIA400B70	400	70
LMA1FIA450	450	LMA2FIA450	450	LMMA1FIA450B80	450	80
LMA1FIA500	500	LMA2FIA500	500	LMMA1FIA500B80	500	80

Elettrotec si riserva la facoltà di apportare modifiche tecniche ai prodotti o di cessarne la produzione senza obbligo di preavviso. È responsabilità dell'utilizzatore verificare l'idoneità dei nostri prodotti per ogni particolare applicazione (ad esempio, la verifica della compatibilità dei materiali) e l'uso può essere appropriato solo se dimostrato in test sul campo. Le informazioni tecniche in questo catalogo si basano su prove effettuate durante lo sviluppo del prodotto e in base ai valori empiricamente raccolti. Essi non possono essere applicabili in tutti i casi.

Elettrotec reserves the right to technical data of change to the products or halt production without prior notice. It is the responsibility of the user to test the suitability of our products for the particular application, for example, the verification of material compatibility. The use may only be appropriate if proven in field tests. The technical information in this catalogue are based on tests made during product development and based on empirically gathered values. They may not be applicable in all cases.

LIVELLOSTATI ELETTROMAGNETICI - INOX
Float level switches - Stainless steel

LM1TIA...
LM2TIA...

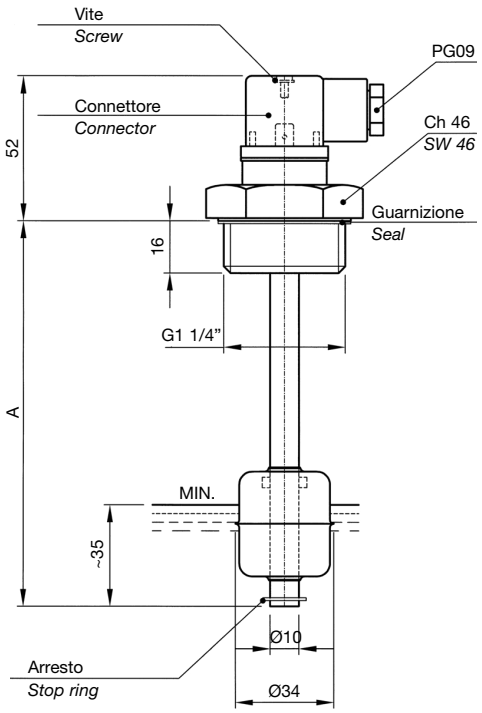

Collegamenti elettrici standard
Standard electrical connection

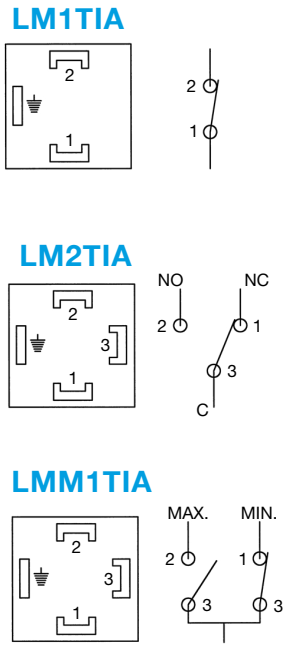

LMM1TIA...B...

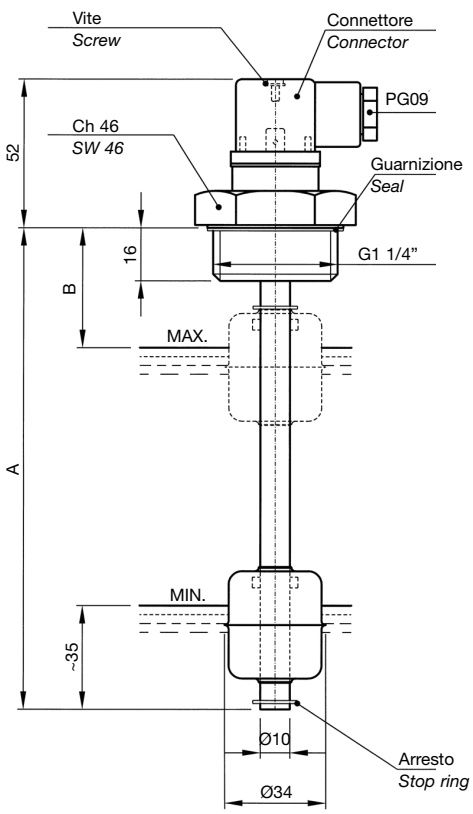

MATERIALI: flangia filettata G 1 1/4", tubo, anelli di arresto e galleggiante in acciaio Inox.

IMPIEGO E DATI TECNICI (vedere pag. 2 - 3 - 4 - 5).

N.B. - A richiesta, forniamo lunghezze superiori, fino a 1500 mm, oppure diverse da quelle indicate in tabella.

Disponibili in versione conforme alla Direttiva ATEX 94/9/CE in esecuzione a sicurezza intrinseca con stringa di certificazione II 1/2 G Ex ia IIC T6.

MATERIALS: G 1 1/4" threaded flange, stem, stop rings and float in stainless steel.

APPLICATION AND SPECIFICATIONS (see pages 2 - 3 - 4 - 5).

***N.B.** - Customized lengths can be supplied on request.*
Max. length 1500 mm.

Executions also available in accordance with the Directive ATEX 94/9/EC on intrinsic safety equipment with marking II 1/2 G Ex ia IIC T6.

LM1TIA...		LM2TIA...		LMM1TIA...B...		
TIPO *Model*	A	TIPO *Model*	A	TIPO *Model*	A	B
LM1TIA150	150	LM2TIA150	150	LMM1TIA150B50	150	50
LM1TIA200	200	LM2TIA200	200	LMM1TIA200B60	200	60
LM1TIA250	250	LM2TIA250	250	LMM1TIA250B60	250	60
LM1TIA300	300	LM2TIA300	300	LMM1TIA300B60	300	60
LM1TIA350	350	LM2TIA350	350	LMM1TIA350B60	350	60
LM1TIA400	400	LM2TIA400	400	LMM1TIA400B70	400	70
LM1TIA450	450	LM2TIA450	450	LMM1TIA450B70	450	70
LM1TIA500	500	LM2TIA500	500	LMM1TIA500B80	500	80

Elettrotec si riserva la facoltà di apportare modifiche tecniche ai prodotti o di cessarne la produzione senza obbligo di preavviso. È responsabilità dell'utilizzatore verificare l'idoneità dei nostri prodotti per ogni particolare applicazione (ad esempio, la verifica della compatibilità dei materiali) e l'uso può essere appropriato solo se dimostrato in test sul campo. Le informazioni tecniche in questo catalogo si basano su prove effettuate durante lo sviluppo del prodotto e in base ai valori empiricamente raccolti. Essi non possono essere applicabili in tutti i casi.

Elettrotec reserves the right to technical data of change to the products or halt production without prior notice. It is the responsibility of the user to test the suitability of our products for the particular application, for example, the verification of material compatibility. The use may only be appropriate if proven in field tests. The technical information in this catalogue are based on tests made during product development and based on empirically gathered values. They may not be applicable in all cases.

LIVELLOSTATI ELETTROMAGNETICI - INOX
Float level switches - Stainless steel

LM1PTIA...
LM2PTIA...

LMM1PTIA...B...

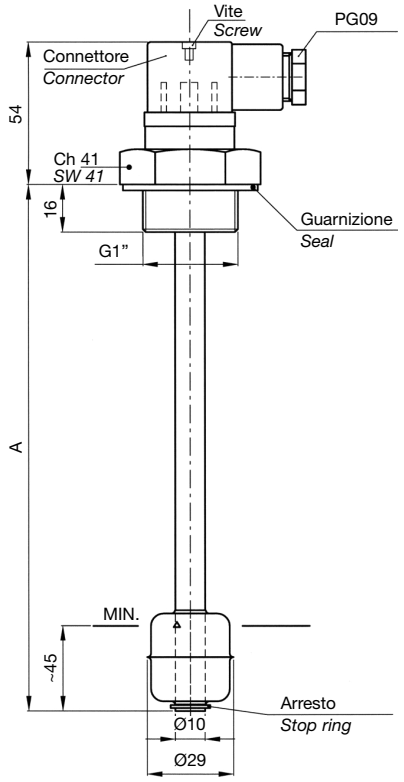

Collegamenti elettrici standard
Standard electrical connection

LM1PTIA

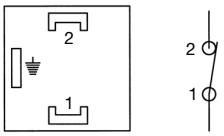

LM2PTIA

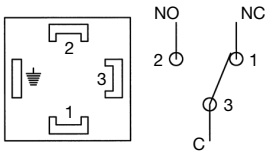

LMM1PTIA

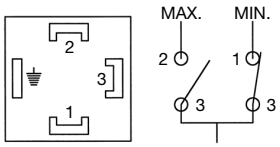

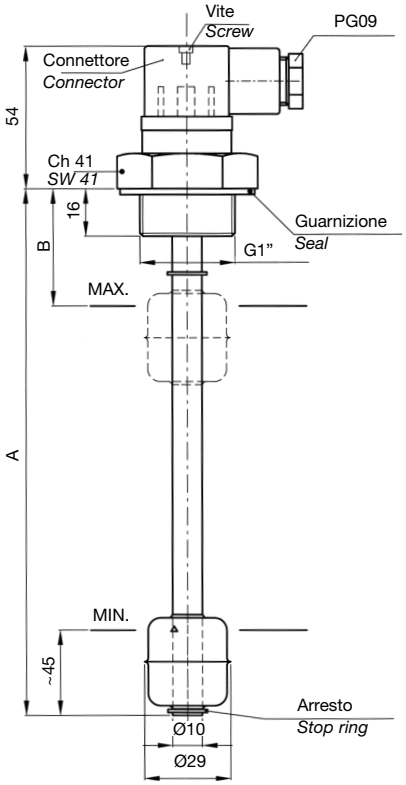

IMPIEGO
Sono stati studiati per controllare il minimo o il massimo livello di olio, acqua, solventi, in un serbatoio e inviare a distanza un segnale elettrico. Devono essere montati verticalmente sul coperchio del serbatoio in modo che il galleggiante disti almeno 50 mm dalle pareti metalliche.

USE
This series of electromagnetic level switches has been designed to check the minimum or maximum level of oil, water, solvents in a tank and send an electric signal to a remote board in case the fluid goes over or under the set levels. They should be fixed vertically on the cover of the tank, with the float at least 50 mm far from metal walls.

DATI TECNICI

Potenza commutabile in CC	60 W
Potenza commutabile in CA	60 VA
Intensità di corrente	0.8 A (resistivi)
Tensione max. di lavoro	220 V - 50 Hz / 60 Hz
Tensione di breakdown	300 V
Capacità dei contatti aperti	0.6 pF
Resistenza d'isolamento	10^{10} Ohm min.
Contatto a riposo (senza fluido)	NC
CON CONTATTI SPDT	
Potenza commutabile	30 W
Corrente commutabile	0.5 A (resistivi)
Resistenza d'isolamento	10^{9} OHM min.
Capacità dei contatti	2 pF
Campo di temperatura	-10°C...+80°C
Peso specifico liquido	⩾ 0.8 kg/dm³
Pressione max.	8 bar
Viscosità max. del fluido	150 cSt
Materiali	Acciaio Inox AISI 316

PER CARICHI INDUTTIVI IMPIEGARE CIRCUITO DI PROTEZIONE.

SPECIFICATIONS

Switching capacity in DC	*60 W*
Switching capacity in AC	*60 VA*
Current	*0.8 A (resistive)*
Voltage	*220 V - 50 Hz / 60 Hz*
Breakdown voltage	*300 V*
Capacitance	*0.6 pF*
Insulation resistance	*10^{10} Ohm*
Contact (dry condition)	*NC*
WITH SPDT CONTACTS	
Switching capacity	*30 W*
Current	*0.5 A (resistive)*
Insulation resistance	*10^{9} Ohm min.*
Switching capacity	*2 pF*
Temperature range	*-10°C to +80°C*
Fluid specific weight	*⩾ 0.8 kg/dm³*
Max. pressure	*8 bar*
Max. fluid viscosity	*150 cSt*
Materials	*Stainless steel AISI 316*

WITH INDUCTIVE LOADS A PROTECTION CIRCUIT IS TO BE USED.

Elettrotec si riserva la facoltà di apportare modifiche tecniche ai prodotti o di cessarne la produzione senza obbligo di preavviso. È responsabilità dell'utilizzatore verificare l'idoneità dei nostri prodotti per ogni particolare applicazione (ad esempio, la verifica della compatibilità dei materiali) e l'uso può essere appropriato solo se dimostrato in test sul campo. Le informazioni tecniche in questo catalogo si basano su prove effettuate durante lo sviluppo del prodotto e in base ai valori empiricamente raccolti. Essi non possono essere applicabili in tutti i casi.

Elettrotec reserves the right to technical data of change to the products or halt production without prior notice. It is the responsibility of the user to test the suitability of our products for the particular application, for example, the verification of material compatibility. The use may only be appropriate if proven in field tests. The technical information in this catalogue are based on tests made during product development and based on empirically gathered values. They may not be applicable in all cases.

LIVELLOSTATI ELETTROMAGNETICI
Float level switches

LM1GSA...
LM2GSA...

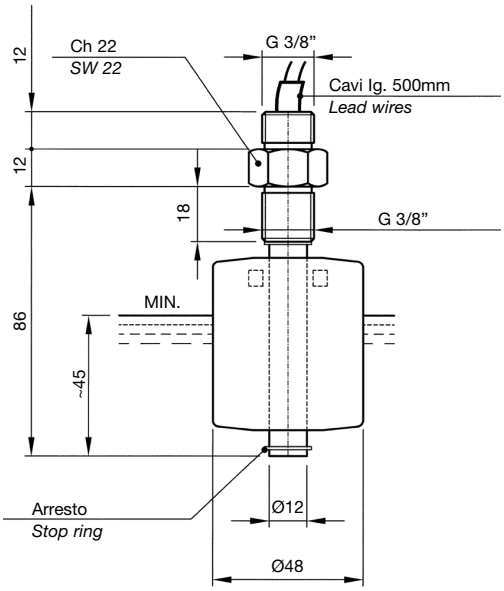

Schema di applicazione
Application chart

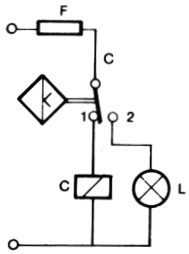

F = Fusibile - Fuse
C = Relè - *Relay*
L = Lampada - *Lamp*

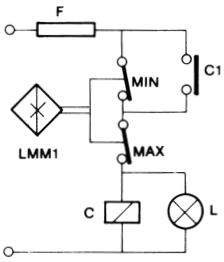

Riempimento automatico
Automatic filling

LMM1GSA...B...

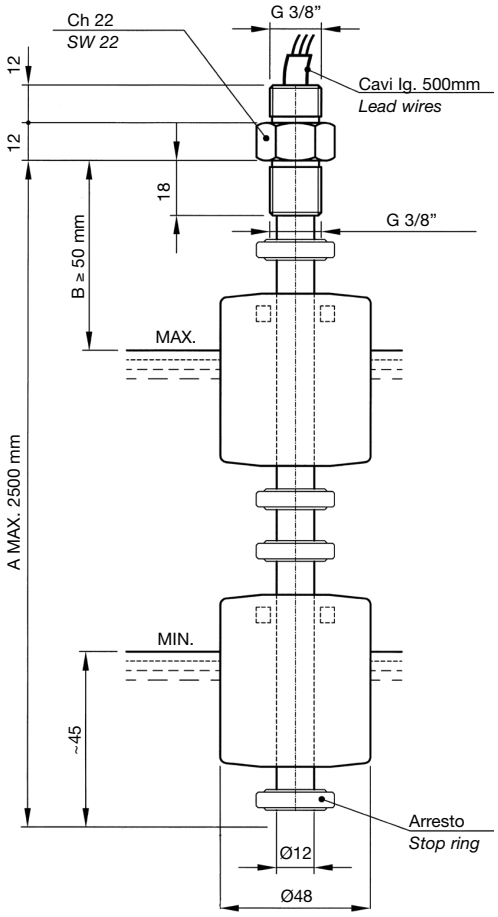

N.B. - Negli ordini indicare le quote A e B.
N.B. *- When ordering indicate A and B references*

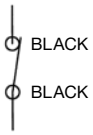

LM1GSA
NC CONTACT

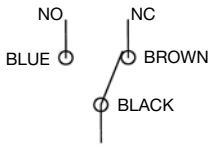

LM2GSA
SPDT CONTACT

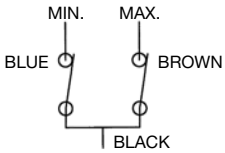

LMM1GSA
MIN. - MAX. CONTACTS

IMPIEGO
Sono stati studiati per controllare il minimo o il massimo livello di un fluido contenuto in un serbatoio e per inviare un segnale elettrico di allarme a distanza. Devono essere montati verticalmente sul coperchio del serbatoio in modo che il galleggiante disti almeno 50 mm dalle pareti metalliche.

USE
This series of electromagnetic level switches has been designed to check the minimum or maximum level of a fluid in a tank and send an electric signal to a remote board in case the fluid goes over or under the set levels. They should be fixed vertically on the cover of the tank, with the float at least 50 mm far from metal walls.

DATI TECNICI

Potenza commutabile in CC	60 W
Potenza commutabile in CA	60 VA
Intensità di corrente	0.8 A (resistivi)
Tensione max. di lavoro	~220 V - 50 Hz / 60 Hz
Tensione di breakdown	300 V
Capacità dei contatti aperti	0.6 pF
Contatto a riposo (senza fluido)	NC
Resistenza d'isolamento	10^{10} Ohm
CON CONTATTI SPDT (SC)	
Potenza commutabile	30 W
Corrente commutabile in CC	0.5 A (resistivi)
Resistenza d'isolamento	10^{9} Ohm min.
Capacità dei contatti	2 pF
Peso specifico del liquido	≥ 0.7 kg/dm³
Pressione max.	10 bar
Viscosità max. del fluido	150 cSt
Campo di temperatura	-10°C...+80°C
Materiali	Corpo ottone, galleggiante in NBR

PER CARICHI INDUTTIVI IMPIEGARE CIRCUITO DI PROTEZIONE.

SPECIFICATIONS

Switching capacity in DC	*60 W*
Switching capacity in AC	*60 VA*
Current	*0.8 A (resistive)*
Voltage	*~220 V - 50 Hz / 60 Hz*
Breakdown voltage	*300 V*
Capacitance	*0.6 pF*
Contact (dry condition)	*NC*
Insulation resistance	*10^{10} Ohm*
WITH SPDT CONTACTS (SC)	
Switching capacity	*30 W*
Current	*0.5 A (resistive)*
Insulation resistance	*10^{9} Ohm min.*
Capacitance	*2 pF*
Fluid specific gravity	*≥ 0.7 kg/dm³*
Max. pressure	*10 bar*
Max. fluid viscosity	*150 cSt*
Temperature range	*-10°C to +80°C*
Materials	*Brass body - NBR float*

WITH INDUCTIVE LOADS A PROTECTION CIRCUIT IS TO BE USED.

Elettrotec si riserva la facoltà di apportare modifiche tecniche ai prodotti o di cessarne la produzione senza obbligo di preavviso. È responsabilità dell'utilizzatore verificare l'idoneità dei nostri prodotti per ogni particolare applicazione (ad esempio, la verifica della compatibilità dei materiali) e l'uso può essere appropriato solo se dimostrato in test sul campo. Le informazioni tecniche in questo catalogo si basano su prove effettuate durante lo sviluppo del prodotto e in base ai valori empiricamente raccolti. Essi non possono essere applicabili in tutti i casi.

Elettrotec reserves the right to technical data of change to the products or halt production without prior notice. It is the responsibility of the user to test the suitability of our products for the particular application, for example, the verification of material compatibility. The use may only be appropriate if proven in field tests. The technical information in this catalogue are based on tests made during product development and based on empirically gathered values. They may not be applicable in all cases.

LIVELLOSTATI ELETTROMAGNETICI
Float level switches

LM3 GSA... B... C...

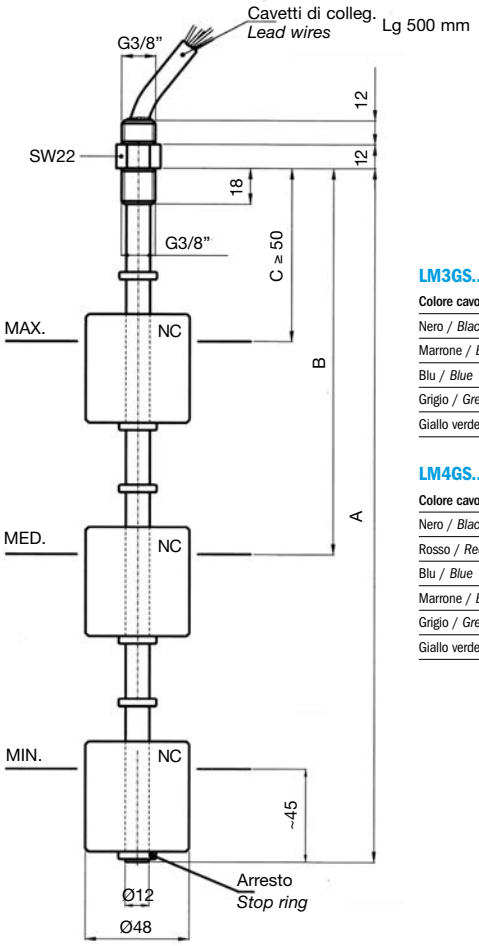

LM3GS...

Colore cavo / *Cable color*	Collegamento / *Link*
Nero / *Black*	Comune / *Common*
Marrone / *Brown*	Contatto min. / *Min. cable*
Blu / *Blue*	Contatto medio / *Medium cable*
Grigio / *Grey*	Contatto max. / *Max. cable*
Giallo verde / *Yellow Green*	Terra / *Earth* ⏚

LM4GS...

Colore cavo / *Cable color*	Collegamento / *Link*
Nero / *Black*	Comune / *Common*
Rosso / *Red*	Contatto super min. / *Super min. cable*
Blu / *Blue*	Contatto min. / *Min. cable*
Marrone / *Brown*	Contatto medio / *Medium cable*
Grigio / *Grey*	Contatto max. / *Max. cable*
Giallo verde / *Yellow Green*	Terra / *Earth* ⏚

LM4 GSA... B... C... D...

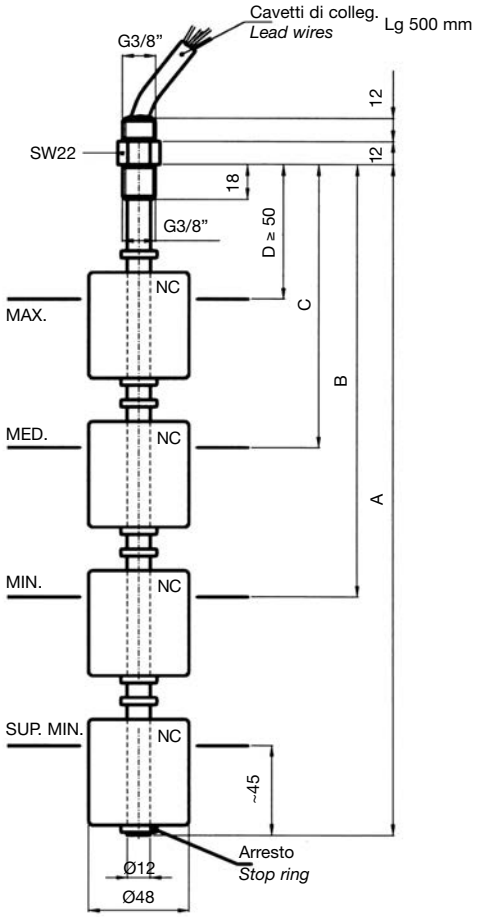

N.B. - Negli ordini, a seconda del modello, indicare le quote A - B - C - D. Min. distanza fra i contatti B - C - D = 90 mm.

Esempio di ordinazione: LM3GSA600B300C50

A richiesta, sono disponibili versioni con contatti NA o SPDT.

IMPIEGO

Sono stati studiati per controllare il livello di un fluido contenuto in un serbatoio e per inviare un segnale elettrico di allarme a distanza. Devono essere montati verticalmente sul coperchio del serbatoio in modo che il galleggiante disti almeno 50 mm dalle pareti metalliche.

DATI TECNICI

Lunghezza asta max.	A = 2500 mm
Potenza commutabile in CC	60 W
Potenza commutabile in CA	60 VA
Intensità di corrente	0.8 A (resistivi)
Tensione max. di lavoro	~220 V - 50 Hz / 60 Hz
Tensione di breakdown	300 V
Capacità dei contatti aperti	0.6 pF
Resistenza d'isolamento	10^{10} Ohm
Contatto a riposo (senza fluido)	NC
CON CONTATTI SPDT "SC"	
Potenza commutabile	30 W
Corrente commutabile in CC	0.5 A (resistivi)
Resistenza d'isolamento	10^{9} Ohm min.
Capacità dei contatti	2 pF
Campo di temperatura	-10°C...+80°C
Peso specifico del liquido	≥ 0.7 kg/dm³
Pressione max.	10 bar
Viscosità max. del fluido	150 cSt
Materiali	Corpo ottone, galleggiante in NBR

PER CARICHI INDUTTIVI IMPIEGARE CIRCUITO DI PROTEZIONE.

N.B. *- When ordering, according to the model required, indicate A - B - C - D references.*
Min. contact distance B - C - D = 90 mm.

Ordering example: LM4GSA800B600C200D50

Executions with N/O or SPDT contacts are available on request.

USE

This series of electromagnetic level switches has been designed to check the level in a tank and send an electric signal to a remote board in case the fluid goes over or under the established levels. They must be set vertically on the cover of the tank, with the float at least 50 mm far from the metal walls.

SPECIFICATIONS

Stem max. length	*A = 2500 mm*
Switching capacity in DC	*60 W*
Switching capacity in AC	*60 VA*
Current	*0.8 A (resistive)*
Voltage	*~220 V - 50 Hz / 60 Hz*
Breakdown voltage	*300 V*
Capacitance	*0.6 pF*
Insulation resistance	*10^{10} Ohm*
Contact (dry condition)	*NC*
WITH SPDT CONTACTS (SC)	
Switching capacity	*30 W*
Current	*0.5 A (resistive)*
Insulation resistance	*10^{9} Ohm min.*
Capacitance	*2 pF*
Temperature range	*-10°C to +80°C*
Fluid specific gravity	*≥ 0.7 kg/dm³*
Max. pressure	*10 bar*
Max. fluid viscosity	*150 cSt*
Materials	*Brass body - NBR float*

WITH INDUCTIVE LOADS A PROTECTION CIRCUIT IS TO BE USED.

Elettrotec si riserva la facoltà di apportare modifiche tecniche ai prodotti o di cessarne la produzione senza obbligo di preavviso. È responsabilità dell'utilizzatore verificare l'idoneità dei nostri prodotti per ogni particolare applicazione (ad esempio, la verifica della compatibilità dei materiali) e l'uso può essere appropriato solo se dimostrato in test sul campo. Le informazioni tecniche in questo catalogo si basano su prove effettuate durante lo sviluppo del prodotto e in base ai valori empiricamente raccolti. Essi non possono essere applicabili in tutti i casi.

Elettrotec reserves the right to technical data of change to the products or halt production without prior notice. It is the responsibility of the user to test the suitability of our products for the particular application, for example, the verification of material compatibility. The use may only be appropriate if proven in field tests. The technical information in this catalogue are based on tests made during product development and based on empirically gathered values. They may not be applicable in all cases.

LIVELLOSTATI ELETTROMAGNETICI
Float level switches

LM1GA...
LM2GA...

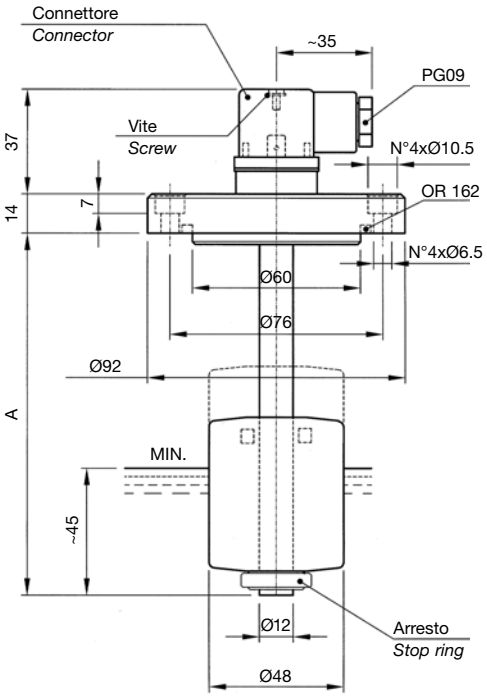

Collegamenti elettrici standard
Standard electrical connection

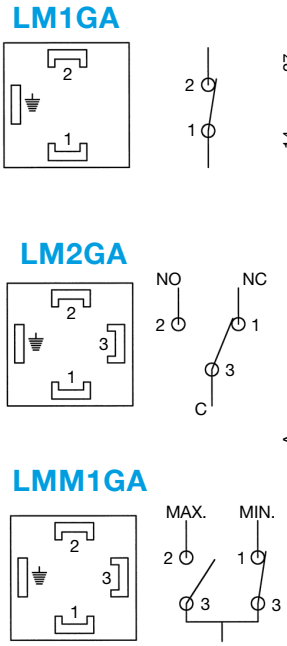

LMM1GA...B...

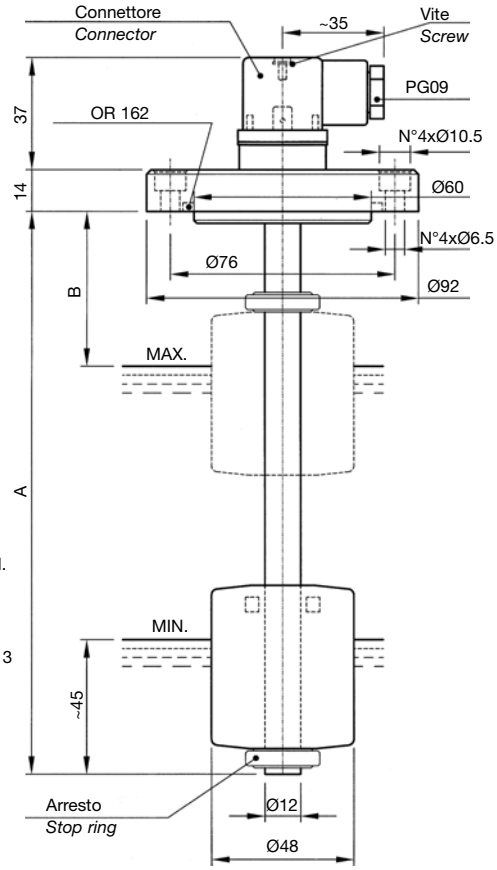

MATERIALI: flangia in alluminio anodizzato, tubo in ottone, anelli di arresto in bronzo, galleggiante in resina espansa NBR.

IMPIEGO E DATI TECNICI (vedere pag. 2 - 3 - 4 - 5).

N.B. - A richiesta, forniamo lunghezze superiori, fino a 2500 mm, oppure diverse da quelle indicate in tabella.

Disponibili in versione conforme alla Direttiva ATEX 94/9/CE in esecuzione a sicurezza intrinseca con stringa di certificazione II 1/2 G Ex ia IIB T6.

MATERIALS: flange in anodized aluminium; brass stem; stop rings in bronze, NBR float.

APPLICATION AND SPECIFICATIONS (see pages 2 - 3 - 4 - 5).

***N.B.** - Customized lengths can be supplied on request.*
Max. length 2500 mm.

Executions also available in accordance with the Directive ATEX 94/9/EC on intrinsic safety equipment with marking II 1/2 G Ex ia IIB T6.

LM1GA...		LM2GA...		LMM1GA...B...		
TIPO *Model*	A	TIPO *Model*	A	TIPO *Model*	A	B
LM1GA150	150	LM2GA150	150	LMM1GA150B50	150	50
LM1GA200	200	LM2GA200	200	LMM1GA200B60	200	60
LM1GA250	250	LM2GA250	250	LMM1GA250B60	250	60
LM1GA300	300	LM2GA300	300	LMM1GA300B60	300	60
LM1GA350	350	LM2GA350	350	LMM1GA350B60	350	60
LM1GA400	400	LM2GA400	400	LMM1GA400B70	400	70
LM1GA450	450	LM2GA450	450	LMM1GA450B70	450	70
LM1GA500	500	LM2GA500	500	LMM1GA500B80	500	80

Elettrotec si riserva la facoltà di apportare modifiche tecniche ai prodotti o di cessarne la produzione senza obbligo di preavviso. È responsabilità dell'utilizzatore verificare l'idoneità dei nostri prodotti per ogni particolare applicazione (ad esempio, la verifica della compatibilità dei materiali) e l'uso può essere appropriato solo se dimostrato in test sul campo. Le informazioni tecniche in questo catalogo si basano su prove effettuate durante lo sviluppo del prodotto e in base ai valori empiricamente raccolti. Essi non possono essere applicabili in tutti i casi.

Elettrotec reserves the right to technical data of change to the products or halt production without prior notice. It is the responsibility of the user to test the suitability of our products for the particular application, for example, the verification of material compatibility. The use may only be appropriate if proven in field tests. The technical information in this catalogue are based on tests made during product development and based on empirically gathered values. They may not be applicable in all cases.

LIVELLOSTATI ELETTROMAGNETICI
Float level switches

LM1GTA...
LM2GTA...

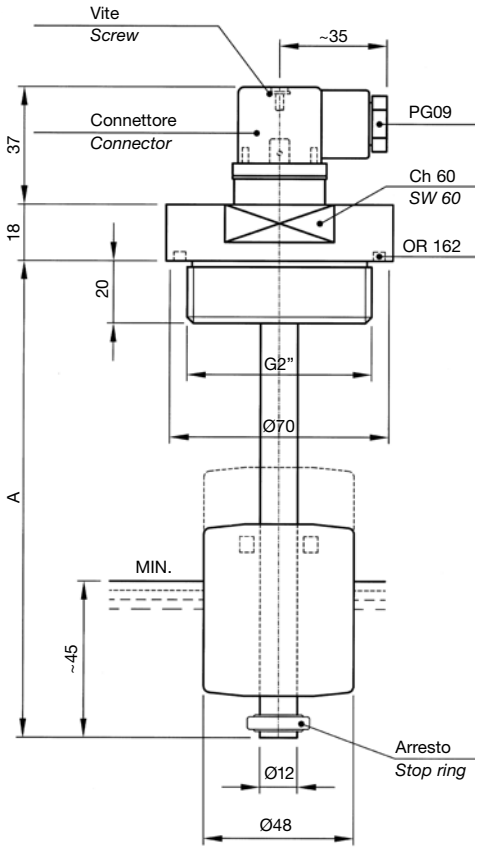

Collegamenti elettrici standard
Standard electrical connection

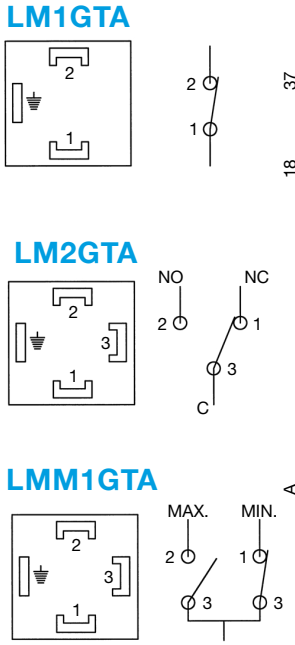

LMM1GTA...B...

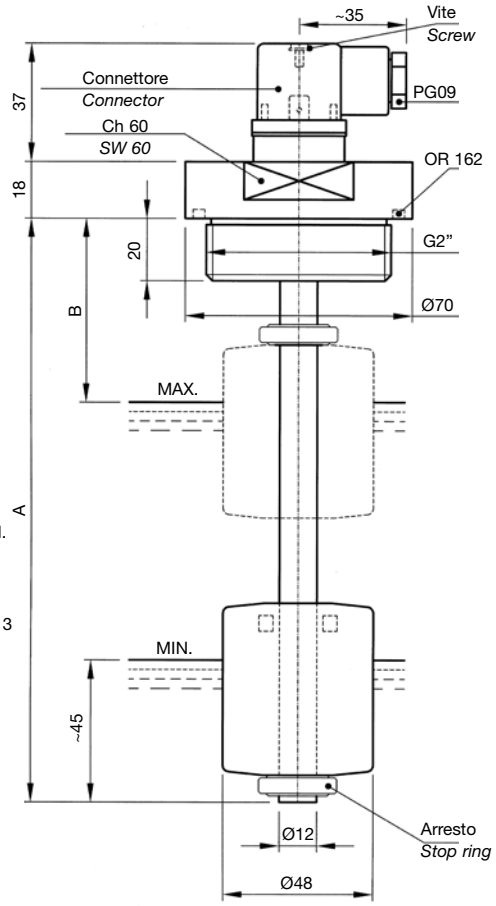

MATERIALI: flangia filettata in alluminio anodizzato, tubo in ottone, anelli di arresto in bronzo, galleggiante in resina espansa NBR.

IMPIEGO E DATI TECNICI (vedere pag. 2 - 3 - 4 - 5).

N.B. - A richiesta, forniamo lunghezze superiori, fino a 2500 mm, oppure diverse da quelle indicate in tabella.

Disponibili in versione conforme alla Direttiva ATEX 94/9/CE in esecuzione a sicurezza intrinseca con stringa di certificazione II 1/2 G Ex ia IIB T6.

MATERIALS: threaded flange in anodized aluminium; brass stem; stop rings in bronze; NBR float.

APPLICATION AND SPECIFICATIONS (see pages 2 - 3 - 4 - 5).

***N.B.** - Customized lengths can be supplied on request.*
Max. length 2500 mm.

Executions also available in accordance with the Directive ATEX 94/9/EC on intrinsic safety equipment with marking II 1/2 G Ex ia IIB T6.

LM1GTA...		LM2GTA...		LMM1GTA...B...		
TIPO *Model*	A	TIPO *Model*	A	TIPO *Model*	A	B
LM1GTA150	150	LM2GTA150	150	LMM1GTA150B50	150	50
LM1GTA200	200	LM2GTA200	200	LMM1GTA200B60	200	60
LM1GTA250	250	LM2GTA250	250	LMM1GTA250B60	250	60
LM1GTA300	300	LM2GTA300	300	LMM1GTA300B60	300	60
LM1GTA350	350	LM2GTA350	350	LMM1GTA350B60	350	60
LM1GTA400	400	LM2GTA400	400	LMM1GTA400B70	400	70
LM1GTA450	450	LM2GTA450	450	LMM1GTA450B70	450	70
LM1GTA500	500	LM2GTA500	500	LMM1GTA500B80	500	80

Elettrotec si riserva la facoltà di apportare modifiche tecniche ai prodotti o di cessarne la produzione senza obbligo di preavviso. È responsabilità dell'utilizzatore verificare l'idoneità dei nostri prodotti per ogni particolare applicazione (ad esempio, la verifica della compatibilità dei materiali) e l'uso può essere appropriato solo se dimostrato in test sul campo. Le informazioni tecniche in questo catalogo si basano su prove effettuate durante lo sviluppo del prodotto e in base ai valori empiricamente raccolti. Essi non possono essere applicabili in tutti i casi.

Elettrotec reserves the right to technical data of change to the products or halt production without prior notice. It is the responsibility of the user to test the suitability of our products for the particular application, for example, the verification of material compatibility. The use may only be appropriate if proven in field tests. The technical information in this catalogue are based on tests made during product development and based on empirically gathered values. They may not be applicable in all cases.

LIVELLOSTATI ELETTROMAGNETICI
Float level switches

LM4 GA... B... C... D...

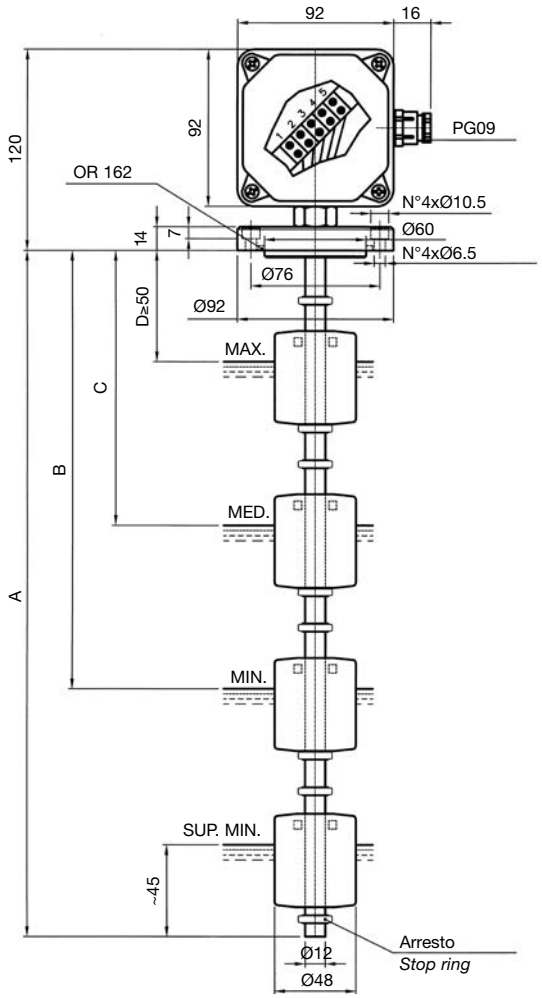

LM3 GA... B... C...

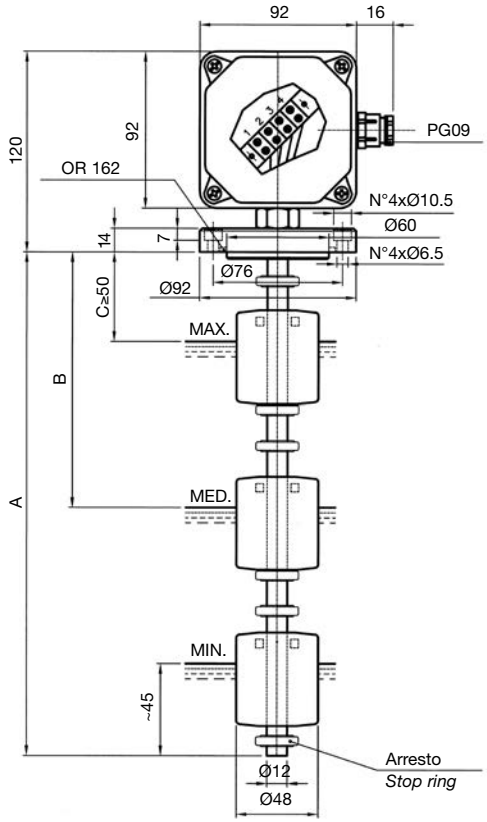

MATERIALI: flangia in alluminio anodizzato, tubo in ottone, anelli di arresto in bronzo, galleggiante in resina espansa NBR

IMPIEGO

Sono stati studiati per controllare il livello di olio, acqua, solventi, in un serbatoio e per inviare a distanza un segnale elettrico. Devono essere montati verticalmente sul coperchio del serbatoio in modo che il galleggiante disti almeno 50 mm dalle pareti metalliche.

DATI TECNICI

Lunghezza asta max.	A = 2500 mm
Potenza commutabile in CC	60 W
Potenza commutabile in CA	60 VA
Intensità di corrente	0.8 A (resistivi)
Tensione max. di lavoro	220 V - 50 Hz / 60 Hz
Tensione di breakdown	300 V
Capacità dei contatti aperti	0.6 pF
Contatti a riposo (senza fluido)	NC (NA a richiesta)
Resistenza d'isolamento	10^{10} Ohm
Campo di temperatura	-10°C...+80°C
Peso specifico liquido	⩾ 0.7 kg/dm³
Pressione max.	10 bar
Viscosità max. del fluido	150 cSt

PER CARICHI INDUTTIVI IMPIEGARE CIRCUITO DI PROTEZIONE.

N.B. - Negli ordini, a seconda del modello, indicare le quote A - B - C - D. Min. distanza fra i contatti B - C - D = 90 mm.

Esempio di ordinazione: LM4GA800B600C200D50

Disponibili in versione conforme alla Direttiva ATEX 94/9/CE in esecuzione a sicurezza intrinseca con stringa di certificazione II 1/2 G Ex ia IIB T6.

MATERIALS: flange in anodized aluminium; brass stem; stop rings in bronze; NBR float.

USE

This series of electromagnetic level switches has been designed to check the level of oil, water, solvents in a tank and send an electric signal to a remote board in case the fluid goes over or under the set levels. They should be fixed vertically on the cover of the tank, with the float at least 50 mm far from metal walls.

SPECIFICATIONS

Stem max. length	*A = 2500 mm*
Switching capacity in DC	*60 W*
Switching capacity in AC	*60 VA*
Current	*0.8 A (resistive)*
Voltage	*220 V - 50 Hz / 60 Hz*
Breakdown voltage	*300 V*
Capacitance	*0.6 pF*
Contact (dry condition)	*NC (NO on request)*
Insulation resistance	*10^{10} Ohm*
Temperature range	*-10° to +80°C*
Fluid specific gravity	*⩾ 0.7 kg/dm³*
Max. pressure	*10 bar*
Max. fluid viscosity	*150 cSt*

WITH INDUCTIVE LOADS A PROTECTION CIRCUIT IS TO BE USED.

N.B. *- In the order, according to the model required, indicate A - B - C - D references. Min. contact distance B - C - D = 90 mm.*

Ordering example: LM3GA600B300C50

Executions also available in accordance with the Directive ATEX 94/9/EC on intrinsic safety equipment with marking II 1/2 G Ex ia IIB T6.

Elettrotec si riserva la facoltà di apportare modifiche tecniche ai prodotti o di cessarne la produzione senza obbligo di preavviso. È responsabilità dell'utilizzatore verificare l'idoneità dei nostri prodotti per ogni particolare applicazione (ad esempio, la verifica della compatibilità dei materiali) e l'uso può essere appropriato solo se dimostrato in test sul campo. Le informazioni tecniche in questo catalogo si basano su prove effettuate durante lo sviluppo del prodotto e in base ai valori empiricamente raccolti. Essi non possono essere applicabili in tutti i casi.

Elettrotec reserves the right to technical data of change to the products or halt production without prior notice. It is the responsibility of the user to test the suitability of our products for the particular application, for example, the verification of material compatibility. The use may only be appropriate if proven in field tests. The technical information in this catalogue are based on tests made during product development and based on empirically gathered values. They may not be applicable in all cases.

LIVELLOSTATI ELETTROMAGNETICI
Float level switches

LM3 GTA... B... C...

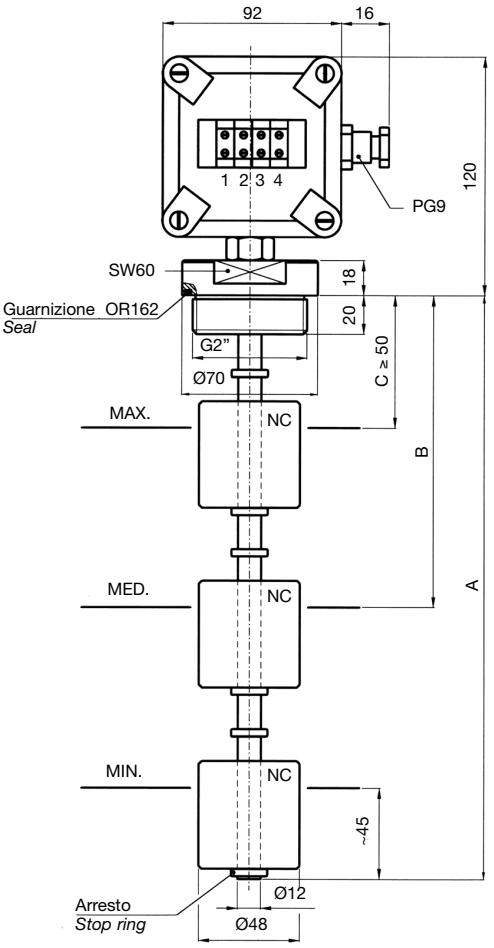

LM4 GTA... B... C... D...

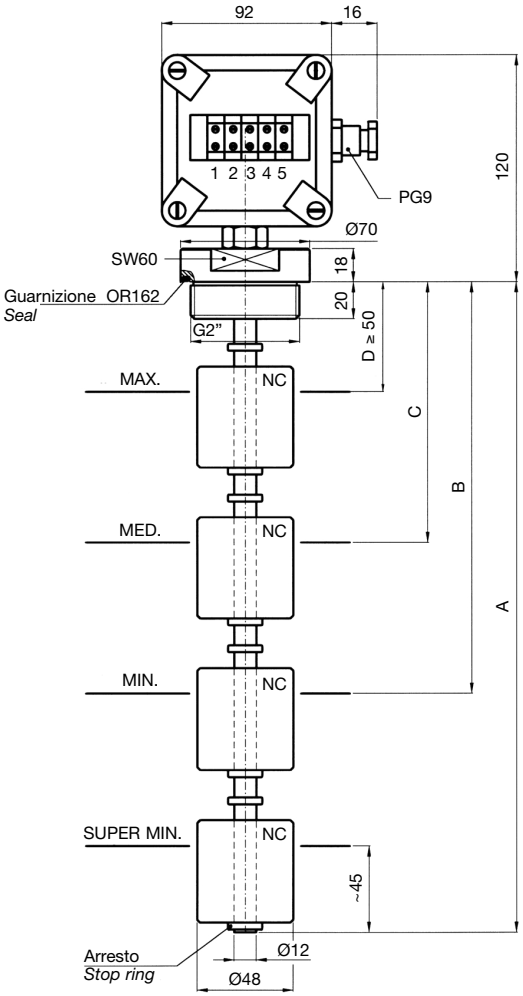

MATERIALI: flangia filettata in alluminio anodizzato, tubo in ottone, anelli di arresto in bronzo, galleggiante in resina espansa NBR.

IMPIEGO

Sono stati studiati per controllare il livello di olio, acqua, solventi, in un serbatoio e per inviare a distanza un segnale elettrico. Devono essere montati verticalmente sul coperchio del serbatoio in modo che il galleggiante disti almeno 50 mm dalle pareti metalliche.

DATI TECNICI

Lunghezza asta max.	A = 2500 mm
Potenza commutabile in CC	60 W
Potenza commutabile in CA	60 VA
Intensità di corrente	0.8 A (resistivi)
Tensione max. di lavoro	220 V - 50 Hz / 60 Hz
Tensione di breakdown	300 V
Capacità dei contatti aperti	0.6 pF
Contatto a riposo (senza fluido)	NC (NA a richiesta)
Resistenza d'isolamento	10^{10} Ohm
Campo di temperatura	-10°C...+80°C
Peso specifico liquido	⩾ 0.7 kg/dm³
Pressione max.	10 bar
Viscosità max. del fluido	150 cSt

PER CARICHI INDUTTIVI IMPIEGARE CIRCUITO DI PROTEZIONE.

N.B. - Negli ordini, a seconda del modello, indicare le quote A - B - C - D. Min. distanza fra i contatti B - C - D = 90 mm.

Esempio di ordinazione: LM3GTA600B400C200

Disponibili in versione conforme alla Direttiva ATEX 94/9/CE in esecuzione a sicurezza intrinseca con stringa di certificazione II 1/2 G Ex ia IIB T6.

MATERIALS: threaded flange in anodized aluminium; brass stem; stop rings in bronze; NBR float.

USE

This series of electromagnetic level switches has been designed to check the level of oil, water, solvents in a tank and send an electric signal to a remote board in case the fluid goes over or under the set levels. They should be fixed vertically on the cover of the tank, with the float at least 50 mm far from metal walls.

SPECIFICATIONS

Stem max. length	*A = 2500 mm*
Switching capacity in DC	*60 W*
Switching capacity in AC	*60 VA*
Current	*0.8 A (resistive)*
Voltage	*220 V - 50 Hz / 60 Hz*
Breakdown voltage	*300 V*
Capacitance	*0.6 pF*
Contact (dry condition)	*NC (NO on request)*
Insulation resistance	*10^{10} Ohm*
Temperature range	*-10°C to +80°C*
Fluid specific weight	*⩾ 0.7 kg/dm³*
Max. pressure	*10 bar*
Max. fluid viscosity	*150 cSt*

WITH INDUCTIVE LOADS A PROTECTION CIRCUIT IS TO BE USED.

N.B. *- When ordering, according to the model required, indicate A - B - C - D references. Min. contact distance B - C - D = 90 mm.*

Ordering example: LM4GTA1500B800C600D100

Executions also available in accordance with the Directive ATEX 94/9/EC on intrinsic safety equipment with marking II 1/2 G Ex ia IIB T6.

Elettrotec si riserva la facoltà di apportare modifiche tecniche ai prodotti o di cessarne la produzione senza obbligo di preavviso. È responsabilità dell'utilizzatore verificare l'idoneità dei nostri prodotti per ogni particolare applicazione (ad esempio, la verifica della compatibilità dei materiali) e l'uso può essere appropriato solo se dimostrato in test sul campo. Le informazioni tecniche in questo catalogo si basano su prove effettuate durante lo sviluppo del prodotto e in base ai valori empiricamente raccolti. Essi non possono essere applicabili in tutti i casi.

Elettrotec reserves the right to technical data of change to the products or halt production without prior notice. It is the responsibility of the user to test the suitability of our products for the particular application, for example, the verification of material compatibility. The use may only be appropriate if proven in field tests. The technical information in this catalogue are based on tests made during product development and based on empirically gathered values. They may not be applicable in all cases.

LIVELLOSTATI ELETTROMAGNETICI - INOX
Float level switches - Stainless steel

LM1GSIA...
LM2GSIA...

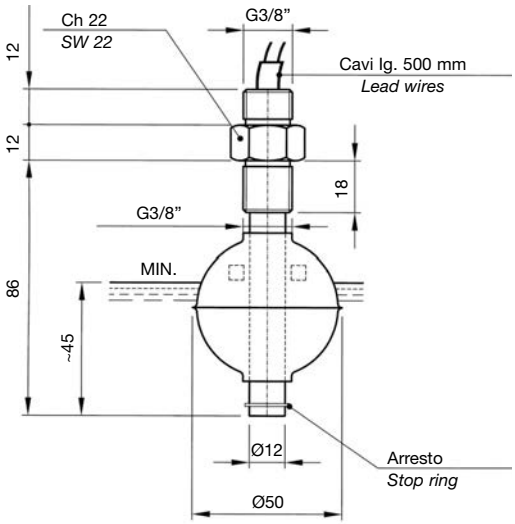

Schema di applicazione
Application chart

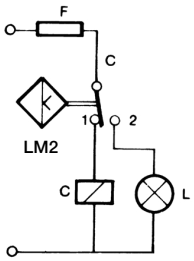

F = Fusibile - *Fuse*
C = Relè - *Relay*
L = Lampada - *Lamp*

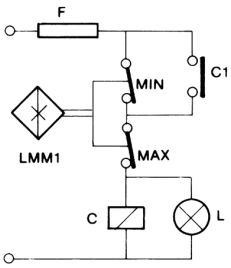

Riempimento automatico
Automatic filling

LMM1GSIA...B...

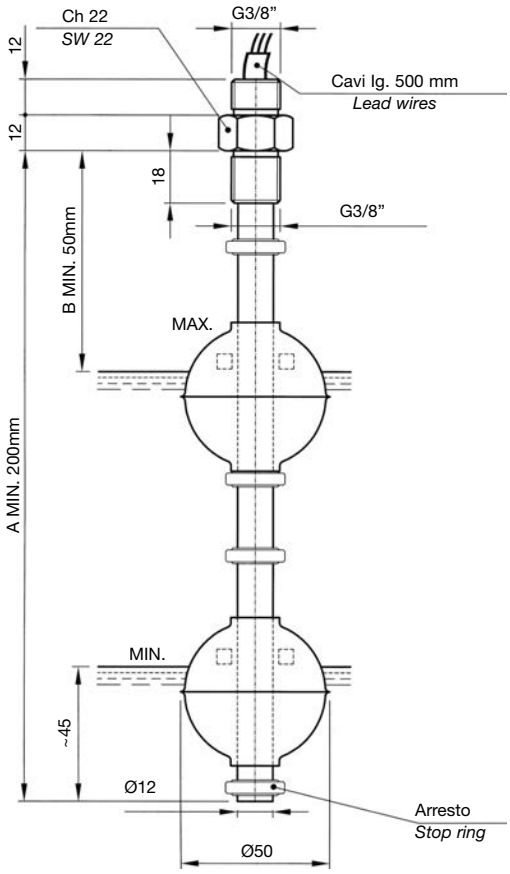

N.B. Nelle ordinazioni indicare le quote A e B.
N.B. *When ordering indicate A and B references.*

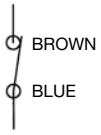

LM1GSIA

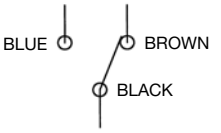

LM2GSIA

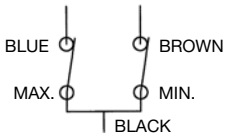

LMM1GSIA
MIN. - MAX. CONTACTS

IMPIEGO
Sono stati studiati per controllare il minimo o il massimo livello di olio, acqua, solventi, in un serbatoio e inviare a distanza un segnale elettrico. Devono essere montati verticalmente sul coperchio del serbatoio in modo che il galleggiante disti almeno 50 mm dalle pareti metalliche.

USE
This series of electromagnetic level switches has been designed to check the minimum or maximum level of oil, water, solvents in a tank and send an electric signal to a remote board in case the fluid goes over or under the set levels. They should be fixed vertically on the cover of the tank, with the float at least 50 mm far from metal walls.

DATI TECNICI

Potenza commutabile in CC	60 W
Potenza commutabile in CA	60 VA
Intensità di corrente	0.8 A (resistivi)
Tensione max. di lavoro	220 V - 50 Hz / 60 Hz
Tensione di breakdown	300 V
Capacità dei contatti aperti	0.6 pF
Resistenza d'isolamento	10^{10} Ohm min.
Contatto a riposo (senza fluido)	NC
CON CONTATTI SPDT (SC)	
Potenza commutabile	30 W
Corrente commutabile	0.5 A (resistivi)
Resistenza d'isolamento	10^{9} Ohm min.
Capacità dei contatti	2 pF
Campo di temperatura	-10°C...+80°C
Peso specifico liquido	⩾ 0.7 kg/dm³
Pressione max.	10 bar
Viscosità max. del fluido	150 cSt
Materiali	Acciaio Inox AISI 316

PER CARICHI INDUTTIVI IMPIEGARE CIRCUITO DI PROTEZIONE.

SPECIFICATIONS

Switching capacity in DC	*60 W*
Switching capacity in AC	*60 VA*
Current	*0.8 A (resistive)*
Voltage	*220 V - 50 Hz / 60 Hz*
Breakdown voltage	*300 V*
Capacitance	*0.6 pF*
Insulation resistance	*10^{10} Ohm*
Contact (dry condition)	*NC*
WITH SPDT CONTACTS	
Switching capacity	*30 W*
Current	*0.5 A (resistive)*
Insulation resistance	*10^{9} OHM min.*
Switching capacity	*2 pF*
Temperature range	*-10°C to +80°C*
Fluid specific weight	*⩾ 0.7 kg/dm³*
Max. pressure	*10 bar*
Max. fluid viscosity	*150 cSt*
Materials	*Stainless steel AISI 316*

WITH INDUCTIVE LOADS A PROTECTION CIRCUIT IS TO BE USED.

Elettrotec si riserva la facoltà di apportare modifiche tecniche ai prodotti o di cessarne la produzione senza obbligo di preavviso. È responsabilità dell'utilizzatore verificare l'idoneità dei nostri prodotti per ogni particolare applicazione (ad esempio, la verifica della compatibilità dei materiali) e l'uso può essere appropriato solo se dimostrato in test sul campo. Le informazioni tecniche in questo catalogo si basano su prove effettuate durante lo sviluppo del prodotto e in base ai valori empiricamente raccolti. Essi non possono essere applicabili in tutti i casi.

Elettrotec reserves the right to technical data of change to the products or halt production without prior notice. It is the responsibility of the user to test the suitability of our products for the particular application, for example, the verification of material compatibility. The use may only be appropriate if proven in field tests. The technical information in this catalogue are based on tests made during product development and based on empirically gathered values. They may not be applicable in all cases.

LIVELLOSTATI ELETTROMAGNETICI - INOX
Float level switches - Stainless steel

LM3 GSIA... B... C...

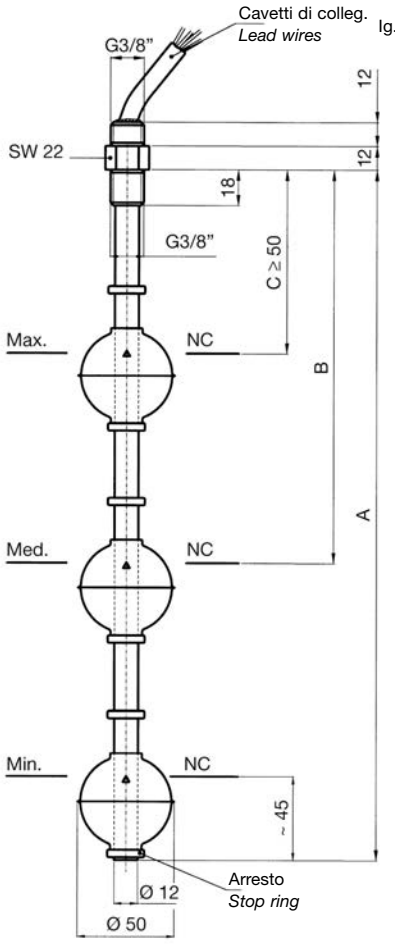

LM3GS...

Colore cavo / *Cable color*	Collegamento / *Link*
Nero / *Black*	Comune / *Common*
Marrone / *Brown*	Contatto min. / *Min. cable*
Blu / *Blue*	Contatto medio / *Medium cable*
Grigio / *Grey*	Contatto max. / *Max. cable*
Giallo verde / *Yellow Green*	Terra / *Earth* ⏚

LM4GS...

Colore cavo / *Cable color*	Collegamento / *Link*
Nero / *Black*	Comune / *Common*
Rosso / *Red*	Contatto super min. / *Super min. cable*
Blu / *Blue*	Contatto min. / *Min. cable*
Marrone / *Brown*	Contatto medio / *Medium cable*
Grigio / *Grey*	Contatto max. / *Max. cable*
Giallo verde / *Yellow Green*	Terra / *Earth* ⏚

LM4 GSIA... B... C... D...

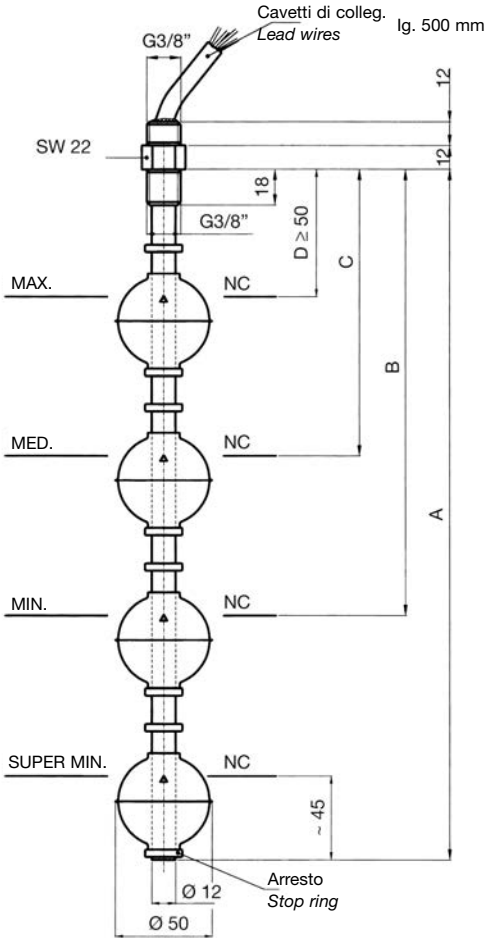

N.B. - Negli ordini, a seconda del modello indicare le quote A - B - C - D. Min. distanza fra i contatti B - C - D = 90 mm.

Esempio di ordinazione: LM3GSIA1000B800C50

A richiesta sono disponibili versioni con contatti NA o SPDT.

IMPIEGO

Sono stati studiati per controllare il minimo o il massimo livello di olio, acqua, solventi, in un serbatoio e inviare a distanza un segnale elettrico. A seconda dei tipi, devono essere montati verticalmente sul coperchio del serbatoio in modo che il galleggiante disti almeno 50 mm dalle pareti metalliche**.**

DATI TECNICI

Lunghezza asta max.	A = 2500 mm
Potenza commutabile in CC	60 W
Potenza commutabile in CA	60 VA
Intensità di corrente	0.8 A (resistivi)
Tensione max. di lavoro	220 V - 50 Hz / 60 Hz
Tensione di breakdown	300 V
Capacità dei contatti aperti	0.6 pF
Resistenza d'isolamento	10^{10} Ohm min.
Contatto a riposo (senza fluido)	NC
CON CONTATTI SPDT (SC)	
Potenza commutabile	30 W
Corrente commutabile	0.5 A (resistivi)
Resistenza d'isolamento	10^{9} Ohm min.
Capacità dei contatti	2 pF
Campo di temperatura	-10°C...+80°C
Peso specifico liquido	⩾ 0.7 kg/dm³
Pressione max.	10 bar
Viscosità max. del fluido	150 cSt
Materiali	Acciaio Inox AISI 316

PER CARICHI INDUTTIVI IMPIEGARE CIRCUITO DI PROTEZIONE.

N.B. *- When ordering, according to the model required, indicate A - B - C - D refences. Min. contact distance B - C - D = 90 mm.*

Ordering example: LM4GSIA1000B800C600D400

Executions with N/O or SPDT contacts are available on request.

USE

This series of electromagnetic level switches has been designed to check the minimum or maximum level of oil, water, solvents in a tank and send an electric signal to a remote board in case the fluid goes over or under the set levels. They should be fixed vertically on the cover of the tank, with the float at least 50 mm far from metal walls.

SPECIFICATIONS

Stem max. lenght	*A = 2500 mm*
Switching capacity in DC	*60 W*
Switching capacity in AC	*60 VA*
Current	*0.8 A (resistive)*
Voltage	*220 V - 50 Hz / 60 Hz*
Breakdown voltage	*300 V*
Capacitance	*0.6 pF*
Insulation resistance	*10^{10} Ohm*
Contacts (dry condition)	*NC*
WITH SPDT CONTACTS (SC)	
Switching capacity	*30 W*
Current	*0.5 A (resistive)*
Insulation resistance	*10^{9} Ohm min.*
Capacitance	*2 pF*
Temperature range	*-10°C to +80°C*
Fluid specific weight	*⩾ 0.7 kg/dm³*
Max. pressure	*10 bar*
Max. fluid viscosity	*150 cSt*
Materials	*Stainless steel AISI 316*

WITH INDUCTIVE LOADS A PROTECTION CIRCUIT IS TO BE USED.

Elettrotec si riserva la facoltà di apportare modifiche tecniche ai prodotti o di cessarne la produzione senza obbligo di preavviso. È responsabilità dell'utilizzatore verificare l'idoneità dei nostri prodotti per ogni particolare applicazione (ad esempio, la verifica della compatibilità dei materiali) e l'uso può essere appropriato solo se dimostrato in test sul campo. Le informazioni tecniche in questo catalogo si basano su prove effettuate durante lo sviluppo del prodotto e in base ai valori empiricamente raccolti. Essi non possono essere applicabili in tutti i casi.

Elettrotec reserves the right to technical data of change to the products or halt production without prior notice. It is the responsibility of the user to test the suitability of our products for the particular application, for example, the verification of material compatibility. The use may only be appropriate if proven in field tests. The technical information in this catalogue are based on tests made during product development and based on empirically gathered values. They may not be applicable in all cases.

LIVELLOSTATI ELETTROMAGNETICI - INOX
Float level switches - Stainless steel

LM1GIA...
LM2GIA...

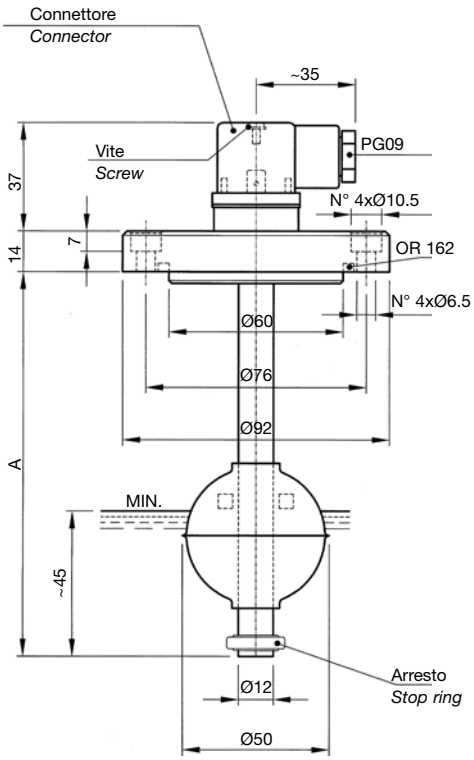

Collegamenti elettrici standard
Standard electrical connection

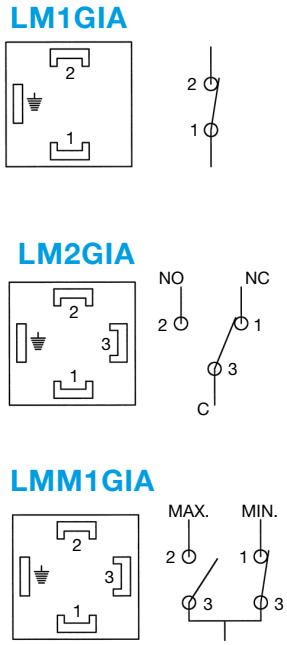

LMM1GIA...B...

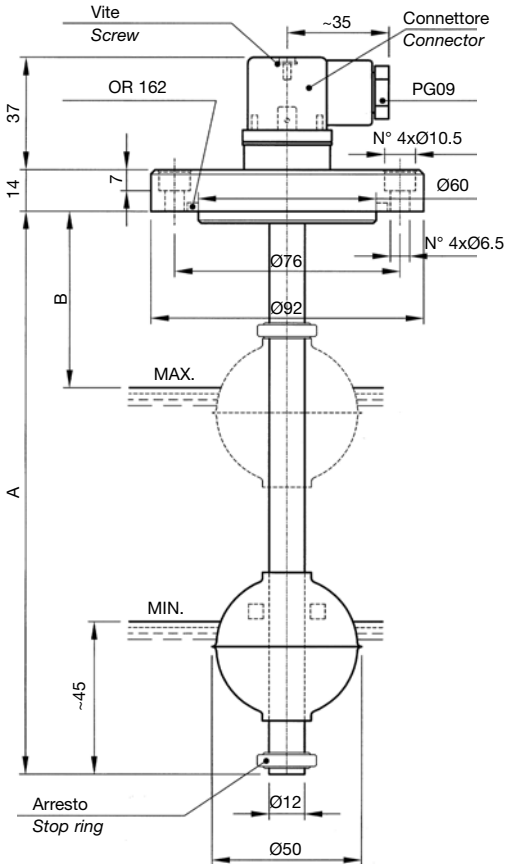

MATERIALI: flangia, tubo, anelli di arresto e galleggiante in acciaio Inox.

IMPIEGO E DATI TECNICI (vedere pag. 2 - 3 - 4 - 5).

N.B. - A richiesta, forniamo lunghezze superiori, fino a 2500 mm, oppure diverse da quelle indicate in tabella.

Disponibili in versione conforme alla Direttiva ATEX 94/9/CE in esecuzione a sicurezza intrinseca con stringa di certificazione II 1/2 G Ex ia IIC T6.

MATERIALS: flange, stem, stop rings and float in stainless steel.

APPLICATION AND SPECIFICATIONS (see pages 2 - 3 - 4 - 5).

***N.B.** - Customized lengths can be supplied on request. Max. length 2500 mm.*

Executions also available in accordance with the Directive ATEX 94/9/EC on intrinsic safety equipment with marking II 1/2 G Ex ia IIC T6.

LM1GIA...		LM2GIA...		LMM1GIA...B...		
TIPO *Model*	A	TIPO *Model*	A	TIPO *Model*	A	B
LM1GIA150	150	LM2GIA150	150	LMM1GIA150B50	150	50
LM1GIA200	200	LM2GIA200	200	LMM1GIA200B60	200	60
LM1GIA250	250	LM2GIA250	250	LMM1GIA250B60	250	60
LM1GIA300	300	LM2GIA300	300	LMM1GIA300B60	300	60
LM1GIA350	350	LM2GIA350	350	LMM1GIA350B60	350	60
LM1GIA400	400	LM2GIA400	400	LMM1GIA400B70	400	70
LM1GIA450	450	LM2GIA450	450	LMM1GIA450B70	450	70
LM1GIA500	500	LM2GIA500	500	LMM1GIA500B80	500	80

Elettrotec si riserva la facoltà di apportare modifiche tecniche ai prodotti o di cessarne la produzione senza obbligo di preavviso. È responsabilità dell'utilizzatore verificare l'idoneità dei nostri prodotti per ogni particolare applicazione (ad esempio, la verifica della compatibilità dei materiali) e l'uso può essere appropriato solo se dimostrato in test sul campo. Le informazioni tecniche in questo catalogo si basano su prove effettuate durante lo sviluppo del prodotto e in base ai valori empiricamente raccolti. Essi non possono essere applicabili in tutti i casi.

Elettrotec reserves the right to technical data of change to the products or halt production without prior notice. It is the responsibility of the user to test the suitability of our products for the particular application, for example, the verification of material compatibility. The use may only be appropriate if proven in field tests. The technical information in this catalogue are based on tests made during product development and based on empirically gathered values. They may not be applicable in all cases.

LIVELLOSTATI ELETTROMAGNETICI - INOX
Float level switches - Stainless steel

LM1GTIA...
LM2GTIA...

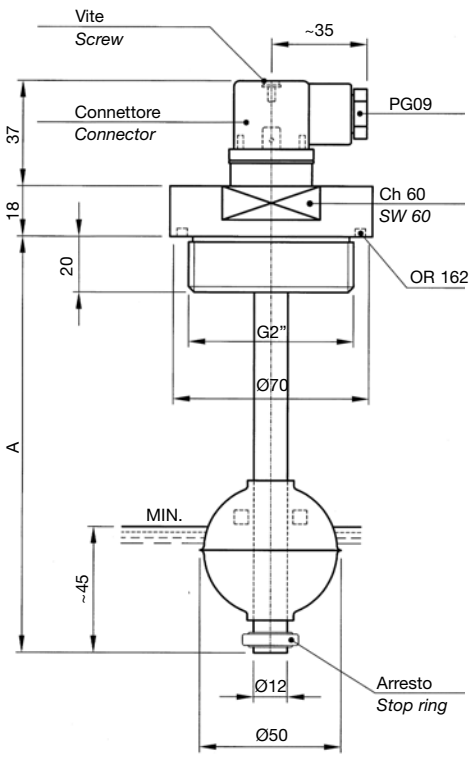

Collegamenti elettrici standard
Standard electrical connection

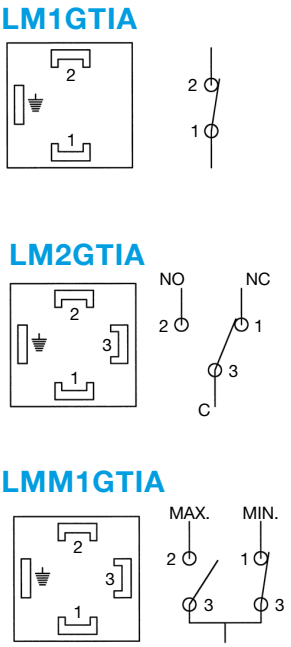

LMM1GTIA...B...

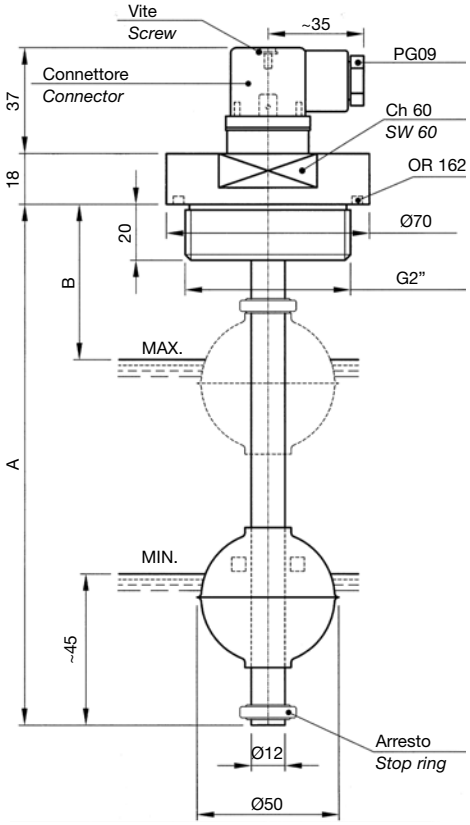

MATERIALI: flangia filettata, tubo, anelli di arresto e galleggiante in acciao Inox.

IMPIEGO E DATI TECNICI (vedere pag. 2 - 3 - 4 - 5).

N.B. - A richiesta, forniamo lunghezze superiori, fino a 2500 mm, oppure diverse da quelle indicate in tabella.

Disponibili in versione conforme alla Direttiva ATEX 94/9/CE in esecuzione a sicurezza intrinseca con stringa di certificazione II 1/2 G Ex ia IIC T6.

MATERIALS: threaded flange, stem, stop rings and float in stainless steel.

APPLICATION AND SPECIFICATIONS (see pages 2 - 3 - 4 - 5).

***N.B.** - Customized lengths can be supplied on request. Max. length 2500 mm.*

Executions also available in accordance with the Directive ATEX 94/9/EC on intrinsic safety equipment with marking II 1/2 G Ex ia IIC T6.

LM1GTIA...		LM2GTIA...		LMM1GTIA...B...		
TIPO *Model*	A	TIPO *Model*	A	TIPO *Model*	A	B
LM1GTIA150	150	LM2GTIA150	150	LMM1GTIA150B50	150	50
LM1GTIA200	200	LM2GTIA200	200	LMM1GTIA200B60	200	60
LM1GTIA250	250	LM2GTIA250	250	LMM1GTIA250B60	250	60
LM1GTIA300	300	LM2GTIA300	300	LMM1GTIA300B60	300	60
LM1GTIA350	350	LM2GTIA350	350	LMM1GTIA350B60	350	60
LM1GTIA400	400	LM2GTIA400	400	LMM1GTIA400B70	400	70
LM1GTIA450	450	LM2GTIA450	450	LMM1GTIA450B70	450	70
LM1GTIA500	500	LM2GTIA500	500	LMM1GTIA500B80	500	80

Elettrotec si riserva la facoltà di apportare modifiche tecniche ai prodotti o di cessarne la produzione senza obbligo di preavviso. È responsabilità dell'utilizzatore verificare l'idoneità dei nostri prodotti per ogni particolare applicazione (ad esempio, la verifica della compatibilità dei materiali) e l'uso può essere appropriato solo se dimostrato in test sul campo. Le informazioni tecniche in questo catalogo si basano su prove effettuate durante lo sviluppo del prodotto e in base ai valori empiricamente raccolti. Essi non possono essere applicabili in tutti i casi.

Elettrotec reserves the right to technical data of change to the products or halt production without prior notice. It is the responsibility of the user to test the suitability of our products for the particular application, for example, the verification of material compatibility. The use may only be appropriate if proven in field tests. The technical information in this catalogue are based on tests made during product development and based on empirically gathered values. They may not be applicable in all cases.

LIVELLOSTATI ELETTROMAGNETICI - INOX
Float level switches - Stainless steel

LM4 GIA... B... C... D...

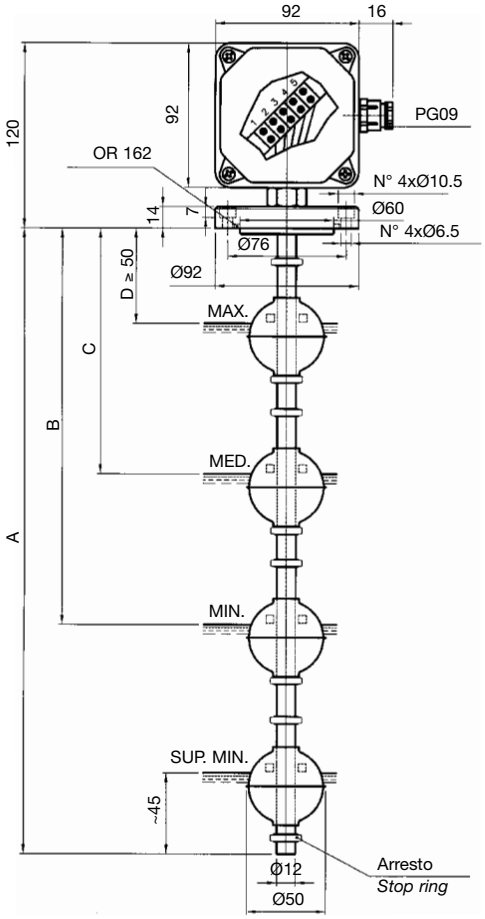

LM3 GIA... B... C...

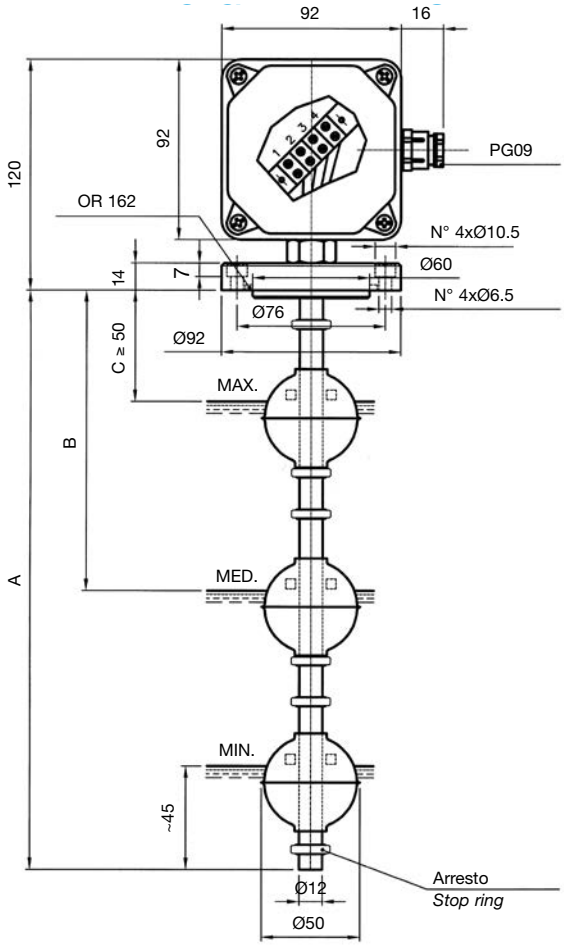

MATERIALI: flangia, tubo, anelli di arresto e galleggiante in acciaio Inox.

IMPIEGO
Sono stati studiati per controllare il livello di olio, acqua, solventi, in un serbatoio e per inviare a distanza un segnale elettrico. A seconda dei tipi, devono essere montati verticalmente sul coperchio del serbatoio in modo che il galleggiante disti almeno 50 mm dalle pareti metalliche.

DATI TECNICI

Lunghezza asta max.	A = 2500 mm
Potenza commutabile in CC	60 W
Potenza commutabile in CA	60 VA
Intensità di corrente	0.8 A (resistivi)
Tensione max. di lavoro	220 V - 50 Hz / 60 Hz
Tensione di breakdown	300 V
Capacità dei contatti aperti	0.6 pF
Contatto a riposo (senza fluido)	NC (NA a richiesta)
Resistenza d'isolamento	10^{10} Ohm
Campo di temperatura	-10°C...+80°C
Peso specifico liquido	⩾ 0.7 kg/dm³
Pressione max.	10 bar
Viscosità max. del fluido	150 cSt

PER CARICHI INDUTTIVI IMPIEGARE CIRCUITO DI PROTEZIONE.

N.B. - Negli ordini, a seconda del modello, indicare le quote A - B - C - D. Min. distanza fra i contatti B - C - D = 90 mm.

Esempio di ordinazione: LM4GIA1500B1200C200D50

Disponibili in versione conforme alla Direttiva ATEX 94/9/CE in esecuzione a sicurezza intrinseca con stringa di certificazione II 1/2 G Ex ia IIC T6.

MATERIALS: flange, stem, stop rings and float in stainless steel.

USE
This series of electromagnetic level switches has been designed to check the level of oil, water, solvents in a tank and send an electric signal to a remote board in case the fluid goes over or under the set levels. They should be fixed vertically on the cover of the tank, with the float at least 50 mm far from metal walls.

SPECIFICATIONS

Stem max. length	*A = 2500 mm*
Switching capacity in DC	*60 W*
Switching capacity in AC	*60 VA*
Current	*0.8 A (resistive)*
Voltage	*220 V - 50 Hz / 60 Hz*
Breakdown voltage	*300 V*
Capacitance	*0.6 pF*
Contact (dry condition)	*NC (NO on request)*
Insulation resistance	*10^{10} Ohm*
Temperature range	*-10°C to +80°C*
Fluid specific gravity	*⩾ 0.7 kg/dm³*
Max. pressure	*10 bar*
Max. fluid viscosity	*150 cSt*

WITH INDUCTIVE LOADS A PROTECTION CIRCUIT IS TO BE USED.

N.B. *- When ordering, according to the model required, indicate the A - B - C - D references. Min. contact distances: B - C - D = 90 mm.*

Ordering example: LM3GIA1000B600C50

Executions also available in accordance with the Directive ATEX 94/9/EC on intrinsic safety equipment with marking II 1/2 G Ex ia IIC T6.

Elettrotec si riserva la facoltà di apportare modifiche tecniche ai prodotti o di cessarne la produzione senza obbligo di preavviso. È responsabilità dell'utilizzatore verificare l'idoneità dei nostri prodotti per ogni particolare applicazione (ad esempio, la verifica della compatibilità dei materiali) e l'uso può essere appropriato solo se dimostrato in test sul campo. Le informazioni tecniche in questo catalogo si basano su prove effettuate durante lo sviluppo del prodotto e in base ai valori empiricamente raccolti. Essi non possono essere applicabili in tutti i casi.

Elettrotec reserves the right to technical data of change to the products or halt production without prior notice. It is the responsibility of the user to test the suitability of our products for the particular application, for example, the verification of material compatibility. The use may only be appropriate if proven in field tests. The technical information in this catalogue are based on tests made during product development and based on empirically gathered values. They may not be applicable in all cases.

LIVELLOSTATI ELETTROMAGNETICI - INOX
Float level switches - Stainless steel

LM3 GTIA... B... C...

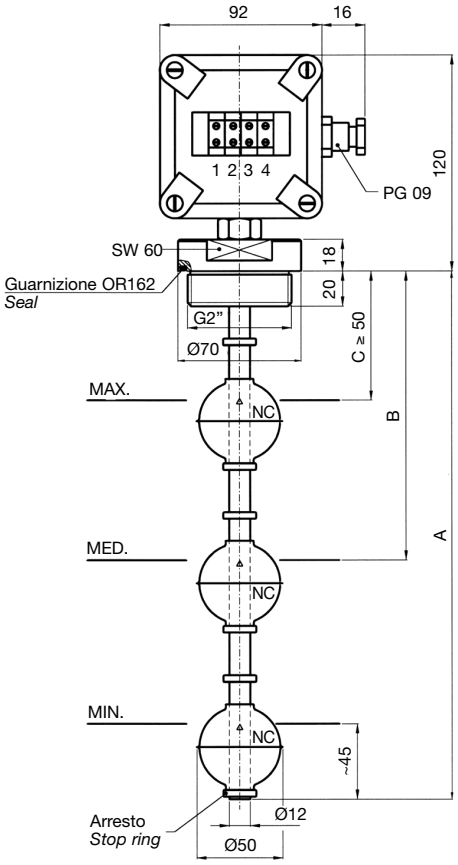

LM4 GTIA... B... C... D...

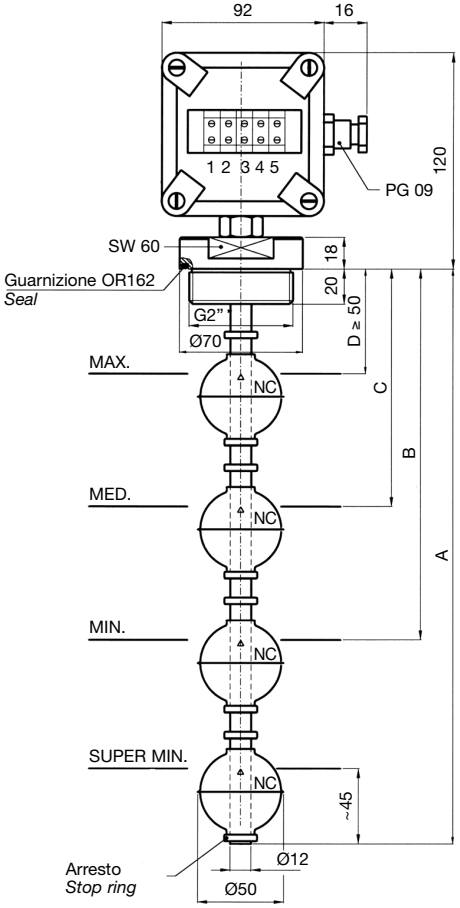

MATERIALI: flangia filettata, tubo, anelli di arresto e galleggiante in acciaio Inox.

IMPIEGO

Sono stati studiati per controllare il livello di olio, acqua, solventi, in un serbatoio e per inviare a distanza un segnale elettrico. Devono essere montati verticalmente sul coperchio del serbatoio in modo che il galleggiante disti almeno 50 mm dalle pareti metalliche.

DATI TECNICI

Lunghezza asta max.	A = 2500 mm
Potenza commutabile in CC	60 W
Potenza commutabile in CA	60 VA
Intensità di corrente	0.8 A (resistivi)
Tensione max. di lavoro	220 V - 50 Hz / 60 Hz
Tensione di breakdown	300 V
Capacità dei contatti aperti	0.6 pF
Contatto a riposo (senza fluido)	NC (NA a richiesta)
Resistenza d'isolamento	10^{10} Ohm
Campo di temperatura	-10°C...+80°C
Peso specifico liquido	⩾ 0.7 kg/dm³
Pressione max.	10 bar
Viscosità max. del fluido	150 cSt

PER CARICHI INDUTTIVI IMPIEGARE CIRCUITO DI PROTEZIONE.

N.B. - Negli ordini, a seconda del modello, indicare le quote A - B - C - D. Min. distanza fra i contatti B - C - D = 90 mm.

Esempio di ordinazione: LM3GTIA1000B600C200

Disponibili in versione conforme alla Direttiva ATEX 94/9/CE in esecuzione a sicurezza intrinseca con stringa di certificazione II 1/2 G Ex ia IIC T6.

MATERIALS: threaded flange, stem, stop rings and float in stainless steel.

USE

This series of electromagnetic level switches has been designed to check the level of oil, water, solvents in a tank and send an electric signal to a remote board in case the fluid goes over or under the set levels. They should be fixed vertically on the cover of the tank, with the float at least 50 mm far from metal walls.

SPECIFICATIONS

Level max. length	*A = 2500 mm*
Switching capacity in DC	*60 W*
Switching capacity in AC	*60 VA*
Current	*0.8 A (resistive)*
Voltage	*220 V - 50 Hz / 60 Hz*
Breakdown voltage	*300 V*
Capacitance	*0.6 pF*
Contact (dry condition)	*NC (NO on request)*
Insulation resistance	*10^{10} Ohm*
Temperature range	*-10°C to +80°C*
Fluid specific gravity	*⩾ 0.7 kg/dm³*
Max. pressure	*10 bar*
Max. fluid viscosity	*150 cSt*

WITH INDUCTIVE LOADS A PROTECTION CIRCUIT IS TO BE USED.

N.B. *- When ordering, according to the model required indicate A - B - C - D references. Min. contact distance B - C - D = 90 mm.*

Ordering example: LM4GTIA1500B1200C200D50

Executions also available in accordance with the Directive ATEX 94/9/EC on intrinsic safety equipment with marking II 1/2 G Ex ia IIC T6.

Elettrotec si riserva la facoltà di apportare modifiche tecniche ai prodotti o di cessare la produzione senza obbligo di preavviso. È responsabilità dell'utilizzatore verificare l'idoneità dei nostri prodotti per ogni particolare applicazione (ad esempio, la verifica della compatibilità dei materiali) e l'uso può essere appropriato solo se dimostrato in test sul campo. Le informazioni tecniche in questo catalogo si basano su prove effettuate durante lo sviluppo del prodotto e in base ai valori empiricamente raccolti. Essi non possono essere applicabili in tutti i casi.

Elettrotec reserves the right to technical data of change to the products or halt production without prior notice. It is the responsibility of the user to test the suitability of our products for the particular application, for example, the verification of material compatibility. The use may only be appropriate if proven in field tests. The technical information in this catalogue are based on tests made during product development and based on empirically gathered values. They may not be applicable in all cases.

LIVELLOSTATI ELETTROMAGNETICI

Conformi alla Direttiva 94/9/CE - II 1/2 GD Ex d IIB T6 Ex tD A21 IP65 T60°C

Float level switches

In accordance with Directive 94/9/EC - II 1/2 GD Ex d IIB T6 Ex tD A21 IP65 T60°C

LM1CTA... EP
LM2CTA... EP

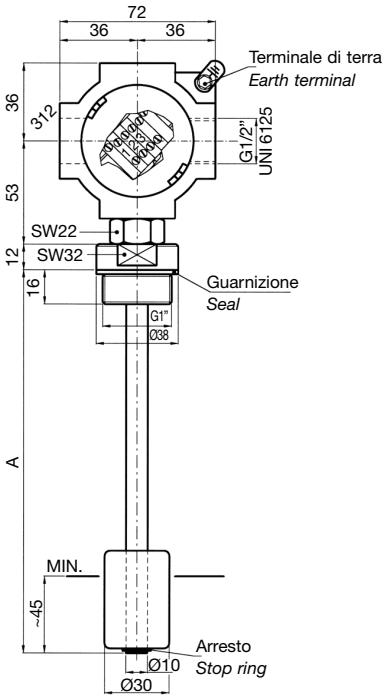

Collegamenti elettrici
Electrical connection

LM1CTA... EP

LM2CTA... EP

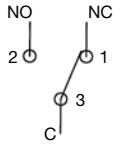

LMM1CTA... EP

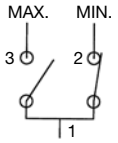

LMM1CTA... B... EP

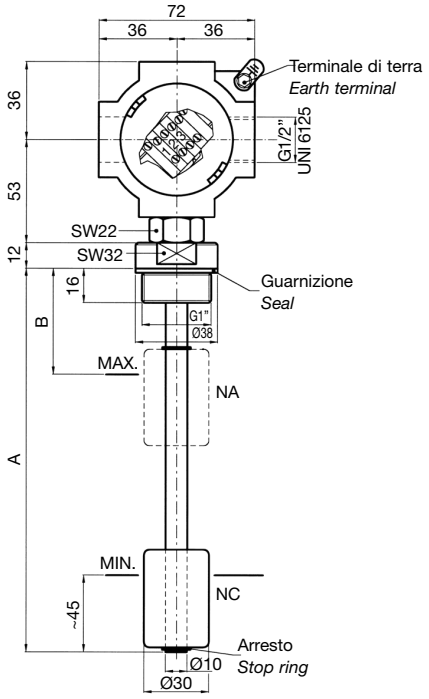

MATERIALI: flangia filettata in ottone, tubo in ottone, anelli di arresto in bronzo, galleggiante in resina espansa NBR, custodia in alluminio pressofuso verniciato.

N.B. - A richiesta, forniamo lunghezze superiori oppure diverse da quelle standard.

IMPIEGO

Sono stati studiati per controllare il livello di un liquido in un serbatoio e inviare a distanza un segnale elettrico. Devono essere montati verticalmente sul coperchio del serbatoio in modo che il galleggiante disti almeno 50 mm dalle pareti metalliche.

DATI TECNICI COMUNI

Lunghezza asta max.	A = 1500 mm
Campo di temperatura	-20°C...+60°C
Peso specifico liquido	⩾ 0.7 kg/dm³
Pressione max.	10 bar
Viscosità max. del fluido	150 cSt

DATI TECNICI LM1 - LMM1

Potenza commutabile in CC/CA	60 W/VA
Intensità di corrente	0.8 A (resistivi)
Tensione di lavoro	220 V - 50 Hz / 60 Hz
Tensione di breakdown	300 V
Capacità dei contatti aperti	0.6 pF
Resistenza d'isolamento	10^{10} Ohm
Contatto a riposo (senza fluido)	
Livello min. (LM1-LMM1)	NC (NA a richiesta)
Livello max. (LMM1)	NA (NC a richiesta)

DATI TECNICI LM2

Potenza commutabile in CC/CA	30 W/VA
Intensità di corrente	0.5 A (resistivi)
Tensione di lavoro	220 V - 50 Hz
Tensione di breakdown	300 V
Capacità dei contatti aperti	2 pF
Resistenza d'isolamento	10^{9} Ohm
Contatto a riposo (senza fluido)	SPDT

MATERIALS: threaded flange in brass; brass stem; stop rings in bronze; NBR float, varnished die-cast aluminium housing.

***N.B.** - Customized executions can be supplied on request.*

USE

This series of electromagnetic level switches has been designed to check a fluid level in a tank and send an electric signal to a remote board. They must be set vertically on the cover of the tank, with the float at least 50 mm far from metal walls.

COMMON SPECIFICATIONS

Stem max. length	*A = 1500 mm*
Temperature range	*-20°C to +60°C*
Fluid specific gravity	*⩾ 0.7 kg/dm³*
Max. pressure	*10 bar*
Max. fluid viscosity	*150 cSt*

LM1-LMM1 SPECIFICATIONS

Switching capacity in DC/AC	*60 W/VA*
Current	*0.8 A (resistive)*
Voltage	*220 V - 50 Hz / 60 Hz*
Breakdown voltage	*300 V*
Capacitance	*0.6 pF*
Insulation resistance	*10^{10} Ohm*
Contact (dry condition)	
Min. level (LM1-LMM1)	*NC (NO on request)*
Max. level (LMM1)	*NO (NC on request)*

LM2 SPECIFICATIONS

Switching capacity in DC/AC	*30 W/VA*
Current	*0.5 A (resistive)*
Voltage	*220 V - 50 Hz*
Breakdown voltage	*300 V*
Capacitance	*2 pF*
Insulation resistance	*10^{9} Ohm*
Contact (dry condition)	*SPDT*

Elettrotec si riserva la facoltà di apportare modifiche tecniche ai prodotti o di cessarne la produzione senza obbligo di preavviso. È responsabilità dell'utilizzatore verificare l'idoneità dei nostri prodotti per ogni particolare applicazione (ad esempio, la verifica della compatibilità dei materiali) e l'uso può essere appropriato solo se dimostrato in test sul campo. Le informazioni tecniche in questo catalogo si basano su prove effettuate durante lo sviluppo del prodotto e in base ai valori empiricamente raccolti. Essi non possono essere applicabili in tutti i casi.

Elettrotec reserves the right to technical data of change to the products or halt production without prior notice. It is the responsibility of the user to test the suitability of our products for the particular application, for example, the verification of material compatibility. The use may only be appropriate if proven in field tests. The technical information in this catalogue are based on tests made during product development and based on empirically gathered values. They may not be applicable in all cases.

LIVELLOSTATI ELETTROMAGNETICI - INOX

Conformi alla Direttiva 94/9/CE - II 1/2 GD Ex d IIC T6 Ex tD A21 IP65 T60°C

Float level switches - Stainless steel

In accordance with Directive 94/9/EC - II 1/2 GD Ex d IIC T6 Ex tD A21 IP65 T60°C

LM1TIA... EP
LM2TIA... EP

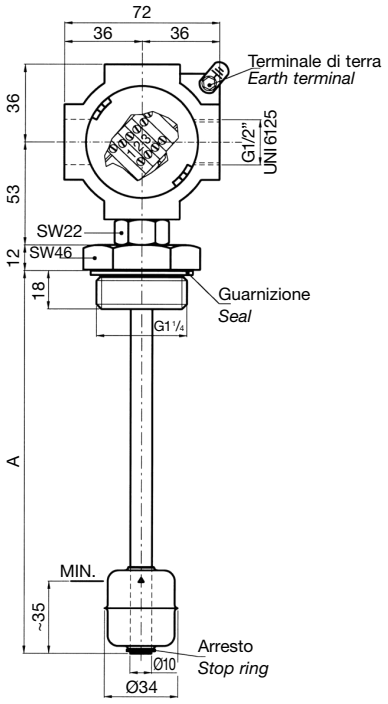

Collegamenti elettrici
Electrical connection

LM1TIA... EP

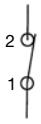

LM2TIA... EP

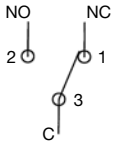

LMM1TIA... EP

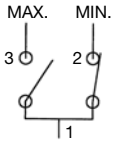

LMM1TIA... B... EP

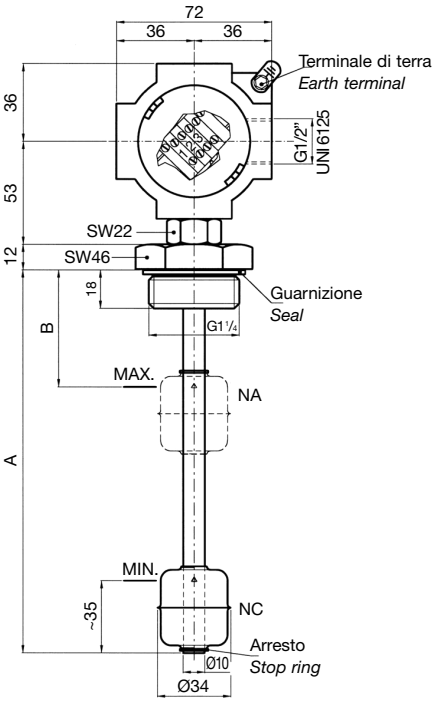

MATERIALI: flangia filettata G1 1/4" in Inox; tubo, anelli di arresto e galleggiante in Inox, custodia in alluminio pressofuso verniciato.

N.B. - A richiesta, forniamo lunghezze superiori oppure diverse da quelle standard.

MATERIALS: G1 1/4" threaded flange in stainless steel; stem, stop rings and float in stainless steel; varnished die-cast aluminium housing.

***N.B.** - Customized executions are available on request.*

IMPIEGO

Sono stati studiati per controllare il livello di un liquido in un serbatoio e inviare a distanza un segnale elettrico. Devono essere montati verticalmente sul coperchio del serbatoio in modo che il galleggiante disti almeno 50 mm dalle pareti metalliche.

USE

This series of electromagnetic level switches has been designed to check a fluid level in a tank and send an electric signal to a remote board. They must be set vertically on the cover of the tank, with the float at least 50 mm far from the metal walls.

DATI TECNICI COMUNI

Lunghezza asta max.	A = 1500 mm
Campo di temperatura	-20°C...+60°C
Peso specifico liquido	⩾ 0.7 kg/dm³
Pressione max.	10 bar
Viscosità max. del fluido	150 cSt

DATI TECNICI LM1 - LMM1

Potenza commutabile in CC/CA	60 W/VA
Intensità di corrente	0.8 A (resistivi)
Tensione di lavoro	220 V - 50 Hz / 60 Hz
Tensione di breakdown	300 V
Capacità dei contatti aperti	0.6 pF
Resistenza d'isolamento	10^{10} Ohm
Contatto a riposo (senza fluido)	
Livello min. (LM1-LMM1)	NC (NA a richiesta)
Livello max. (LMM1)	NA (NC a richiesta)

DATI TECNICI LM2

Potenza commutabile in CC/CA	30 W/VA
Intensità di corrente	0.5 A (resistivi)
Tensione di lavoro	220 V - 50 Hz
Tensione di breakdown	300 V
Capacità dei contatti aperti	2 pF
Resistenza d'isolamento	10^{9} Ohm
Contatto a riposo (senza fluido)	SPDT

COMMON SPECIFICATIONS

Stem max. length	*A = 1500 mm*
Temperature range	*-20°C to +60°C*
Fluid specific gravity	*⩾ 0.7 kg/dm³*
Max. pressure	*10 bar*
Max. fluid viscosity	*150 cSt*

LM1-LMM1 SPECIFICATIONS

Switching capacity in DC/AC	*60 W/VA*
Current	*0.8 A (resistive)*
Voltage	*220 V - 50 Hz / 60 Hz*
Breakdown voltage	*300 V*
Capacitance	*0.6 pF*
Insulation resistance	*10^{10} Ohm*
Contact (dry condition)	
Min. level (LM1-LMM1)	*NC (NO on request)*
Max. level (LMM1)	*NO (NC on request)*

LM2 SPECIFICATIONS

Switching capacity in DC/AC	*30 W/VA*
Current	*0.5 A (resistive)*
Voltage	*220 V - 50 Hz*
Breakdown voltage	*300 V*
Capacitance	*2 pF*
Insulation resistance	*10^{9} Ohm*
Contact (dry condition)	*SPDT*

Elettrotec si riserva la facoltà di apportare modifiche tecniche ai prodotti o di cessarne la produzione senza obbligo di preavviso. È responsabilità dell'utilizzatore verificare l'idoneità dei nostri prodotti per ogni particolare applicazione (ad esempio, la verifica della compatibilità dei materiali) e l'uso può essere appropriato solo se dimostrato in test sul campo. Le informazioni tecniche in questo catalogo si basano su prove effettuate durante lo sviluppo del prodotto e in base ai valori empiricamente raccolti. Essi non possono essere applicabili in tutti i casi.

Elettrotec reserves the right to technical data of change to the products or halt production without prior notice. It is the responsibility of the user to test the suitability of our products for the particular application, for example, the verification of material compatibility. The use may only be appropriate if proven in field tests. The technical information in this catalogue are based on tests made during product development and based on empirically gathered values. They may not be applicable in all cases.

LIVELLOSTATI ELETTROMAGNETICI

Conformi alla Direttiva 94/9/CE - II 1/2 GD Ex d IIB T6 Ex tD A21 IP65 T60°C

Float level switches

In accordance with Directive 94/9/EC - II 1/2 GD Ex d IIB T6 Ex tD A21 IP65 T60°C

LM1GTA... EP
LM2GTA... EP

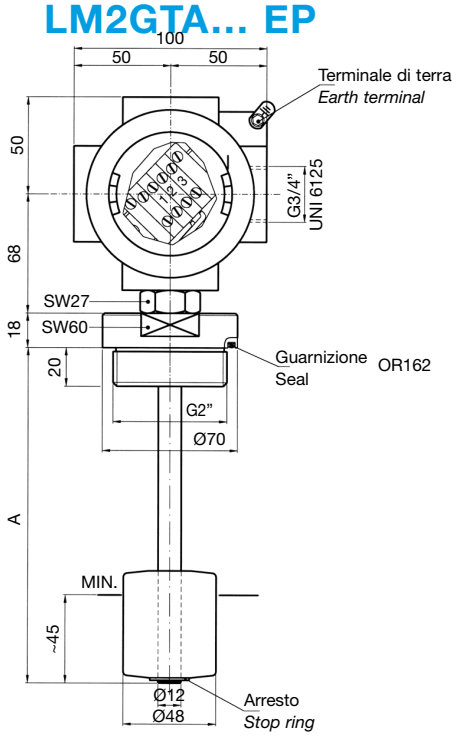

Collegamenti elettrici
Electrical connection

LM1GTA... EP

LM2GTA... EP

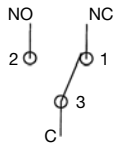

LMM1GTA... EP

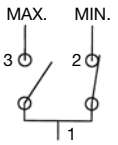

LMM1GTA... B... EP

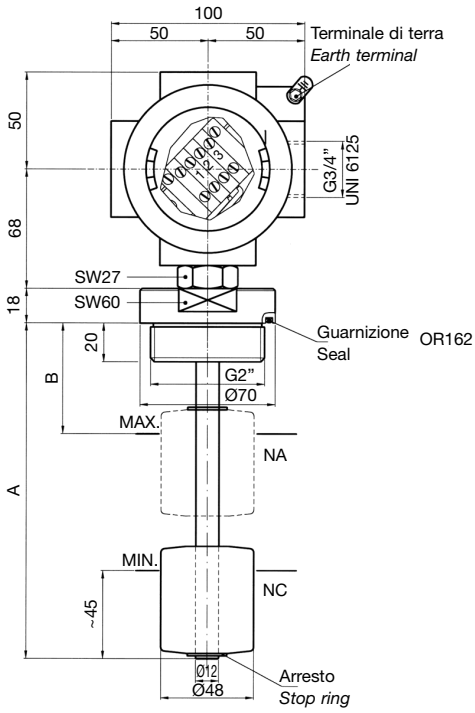

MATERIALI: flangia filettata in ottone, tubo in ottone, anelli di arresto in bronzo, galleggiante in resina espansa NBR, custodia in alluminio pressofuso verniciato.

N.B. - A richiesta, forniamo lunghezze superiori oppure diverse da quelle standard.

IMPIEGO

Sono stati studiati per controllare il livello di un liquido in un serbatoio e inviare a distanza un segnale elettrico. Devono essere montati verticalmente sul coperchio del serbatoio in modo che il galleggiante disti almeno 50 mm dalle pareti metalliche**.**

DATI TECNICI COMUNI

Lunghezza asta max.	A = 2500 mm
Campo di temperatura	-20°C...+60°C
Peso specifico liquido	⩾ 0.7 kg/dm³
Pressione max.	20 bar
Viscosità max. del fluido	150 cSt

DATI TECNICI LM1 - LMM1

Potenza commutabile in CC/CA	60 W/VA
Intensità di corrente	0.8 A (resistivi)
Tensione di lavoro	220 V - 50 Hz / 60 Hz
Tensione di breakdown	300 V
Capacità dei contatti aperti	0.6 pF
Resistenza d'isolamento	10^{10} Ohm
Contatto a riposo (senza fluido)	
Livello min. (LM1-LMM1)	NC (NA a richiesta)
Livello max. (LMM1)	NA (NC a richiesta)

DATI TECNICI LM2

Potenza commutabile in CC/CA	30 W/VA
Intensità di corrente	0.5 A (resistivi)
Tensione di lavoro	220 V - 50 Hz
Tensione di breakdown	300 V
Capacità dei contatti aperti	2 pF
Resistenza d'isolamento	10^{9} Ohm
Contatto a riposo (senza fluido)	SPDT

MATERIALS: threaded flange in brass; brass stem; stop rings in bronze; NBR float, varnished die-cast aluminium housing.

***N.B.** - Customized executions can be supplied on request.*

USE

This series of electromagnetic level switches has been designed to check a fluid level in a tank and send an electric signal to a remote board. They must be set vertically on the cover of the tank, with the float at least 50 mm far from metal walls.

COMMON SPECIFICATIONS

Stem max. length	*A = 2500 mm*
Temperature range	*-20°C to +60°C*
Fluid specific gravity	*⩾ 0.7 kg/dm³*
Max. pressure	*20 bar*
Max. fluid viscosity	*150 cSt*

LM1-LMM1 SPECIFICATIONS

Switching capacity in DC/AC	*60 W/VA*
Current	*0.8 A (resistive)*
Voltage	*220 V - 50 Hz / 60 Hz*
Breakdown voltage	*300 V*
Capacitance	*0.6 pF*
Insulation resistance	*10^{10} Ohm*
Contact (dry condition)	
Min. level (LM1-LMM1)	*NC (NO on request)*
Max. level (LMM1)	*NO (NC on request)*

LM2 SPECIFICATIONS

Switching capacity in DC/AC	*30 W/VA*
Current	*0.5 A (resistive)*
Voltage	*220 V - 50 Hz*
Breakdown voltage	*300 V*
Capacitance	*2 pF*
Insulation resistance	*10^{9} Ohm*
Contact (dry condition)	*SPDT*

Elettrotec si riserva la facoltà di apportare modifiche tecniche ai prodotti o di cessarne la produzione senza obbligo di preavviso. È responsabilità dell'utilizzatore verificare l'idoneità dei nostri prodotti per ogni particolare applicazione (ad esempio, la verifica della compatibilità dei materiali) e l'uso può essere appropriato solo se dimostrato in test sul campo. Le informazioni tecniche in questo catalogo si basano su prove effettuate durante lo sviluppo del prodotto e in base ai valori empiricamente raccolti. Essi non possono essere applicabili in tutti i casi.

Elettrotec reserves the right to technical data of change to the products or halt production without prior notice. It is the responsibility of the user to test the suitability of our products for the particular application, for example, the verification of material compatibility. The use may only be appropriate if proven in field tests. The technical information in this catalogue are based on tests made during product development and based on empirically gathered values. They may not be applicable in all cases.

LIVELLOSTATI ELETTROMAGNETICI - INOX

Conformi alla Direttiva 94/9/CE - II 1/2 GD Ex d IIC T6 Ex tD A21 IP65 T60°C

Float level switches - Stainless steel

In accordance with Directive 94/9/EC - II 1/2 GD Ex d IIC T6 Ex tD A21 IP65 T60°C

LM1GTIA... EP
LM2GTIA... EP

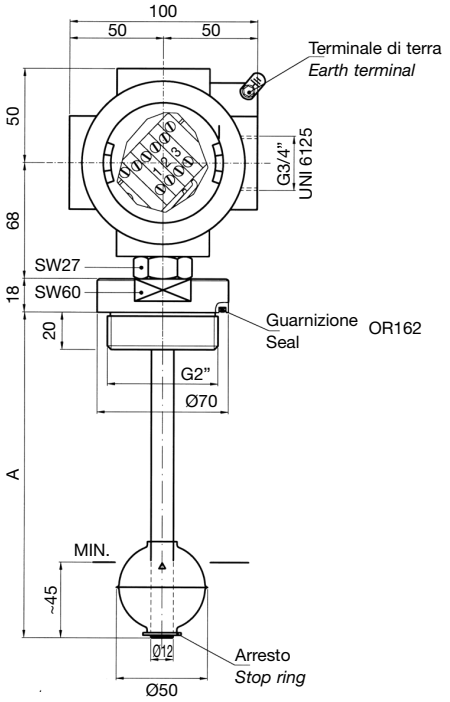

Collegamenti elettrici
Electrical connection

LM1GTIA... EP

LM2GTIA... EP

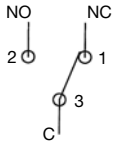

LMM1GTIA... EP

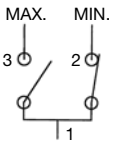

LMM1GTIA... B... EP

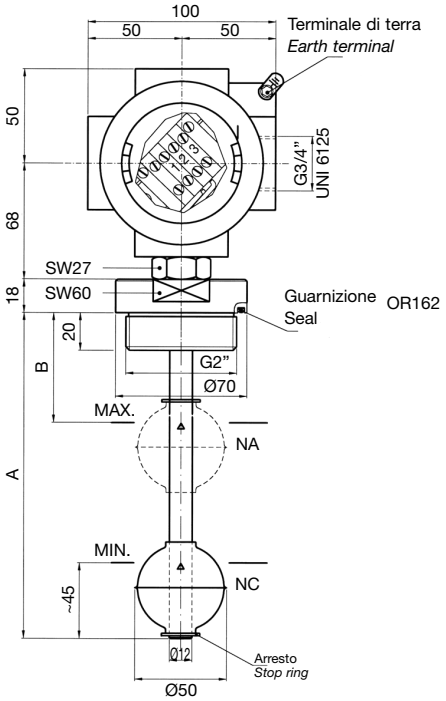

MATERIALI: flangia filettata, tubo, anelli di arresto e galleggiante in acciaio Inox, custodia in alluminio pressofuso verniciato.

N.B. - A richiesta, forniamo lunghezze superiori, oppure diverse da quelle standard.

MATERIALS: threaded flange, stem, stop rings and float in stainless steel, varnished die-cast aluminium housing.

***N.B.** - Customized executions can be supplied on request.*

IMPIEGO

Sono stati studiati per controllare il livello di un liquido in un serbatoio e inviare a distanza un segnale elettrico. Devono essere montati verticalmente sul coperchio del serbatoio in modo che il galleggiante disti almeno 50 mm dalle pareti metalliche.

USE

This series of electromagnetic level switches has been designed to check a fluid level in a tank and send an electric signal to a remote board. They must be set vertically on the cover of the tank, with the float at least 50 mm far from metal walls.

DATI TECNICI COMUNI

Lunghezza asta max.	A = 2500 mm
Campo di temperatura	-20°C...+60°C
Peso specifico liquido	⩾ 0.7 kg/dm³
Pressione max.	20 bar
Viscosità max. del fluido	150 cSt

DATI TECNICI LM1 - LMM1

Potenza commutabile in CC/CA	60 W/VA
Intensità di corrente	0.8 A (resistivi)
Tensione di lavoro	220 V - 50 Hz / 60 Hz
Tensione di breakdown	300 V
Capacità dei contatti aperti	0.6 pF
Resistenza d'isolamento	10^{10} Ohm
Contatto a riposo (senza fluido)	
Livello min. (LM1-LMM1)	NC (NA a richiesta)
Livello max. (LMM1)	NA (NC a richiesta)

DATI TECNICI LM2

Potenza commutabile in CC/CA	30 W/VA
Intensità di corrente	0.5 A (resistivi)
Tensione di lavoro	220 V - 50 Hz
Tensione di breakdown	300 V
Capacità dei contatti aperti	2 pF
Resistenza d'isolamento	10^{9} Ohm
Contatto a riposo (senza fluido)	SPDT

COMMON SPECIFICATIONS

Stem max. length	*A = 2500 mm*
Temperature range	*-20°C to +60°C*
Fluid specific gravity	*⩾ 0.7 kg/dm³*
Max. pressure	*20 bar*
Max. fluid viscosity	*150 cSt*

LM1-LMM1 SPECIFICATIONS

Switching capacity in DC/AC	*60 W/VA*
Current	*0.8 A (resistive)*
Voltage	*220 V - 50 Hz / 60 Hz*
Breakdown voltage	*300 V*
Capacitance	*0.6 pF*
Insulation resistance	*10^{10} Ohm*
Contact (dry condition)	
Min. level (LM1-LMM1)	*NC (NO on request)*
Max. level (LMM1)	*NO (NC on request)*

LM2 SPECIFICATIONS

Switching capacity in DC/AC	*30 W/VA*
Current	*0.5 A (resistive)*
Voltage	*220 V - 50 Hz*
Breakdown voltage	*300 V*
Capacitance	*2 pF*
Insulation resistance	*10^{9} Ohm*
Contact (dry condition)	*SPDT*

Elettrotec si riserva la facoltà di apportare modifiche tecniche ai prodotti o di cessarne la produzione senza obbligo di preavviso. È responsabilità dell'utilizzatore verificare l'idoneità dei nostri prodotti per ogni particolare applicazione (ad esempio, la verifica della compatibilità dei materiali) e l'uso può essere appropriato solo se dimostrato in test sul campo. Le informazioni tecniche in questo catalogo si basano su prove effettuate durante lo sviluppo del prodotto e in base ai valori empiricamente raccolti. Essi non possono essere applicabili in tutti i casi.

Elettrotec reserves the right to technical data of change to the products or halt production without prior notice. It is the responsibility of the user to test the suitability of our products for the particular application, for example, the verification of material compatibility. The use may only be appropriate if proven in field tests. The technical information in this catalogue are based on tests made during product development and based on empirically gathered values. They may not be applicable in all cases.

LIVELLOSTATI ELETTROMAGNETICI

Conformi alla Direttiva 94/9/CE - II 1/2 GD Ex d IIB T6 Ex tD A21 IP65 T60°C

Float level switches

In accordance with Directive 94/9/EC - II 1/2 GD Ex d IIB T6 Ex tD A21 IP65 T60°C

LM3 GTA... B... C... EP

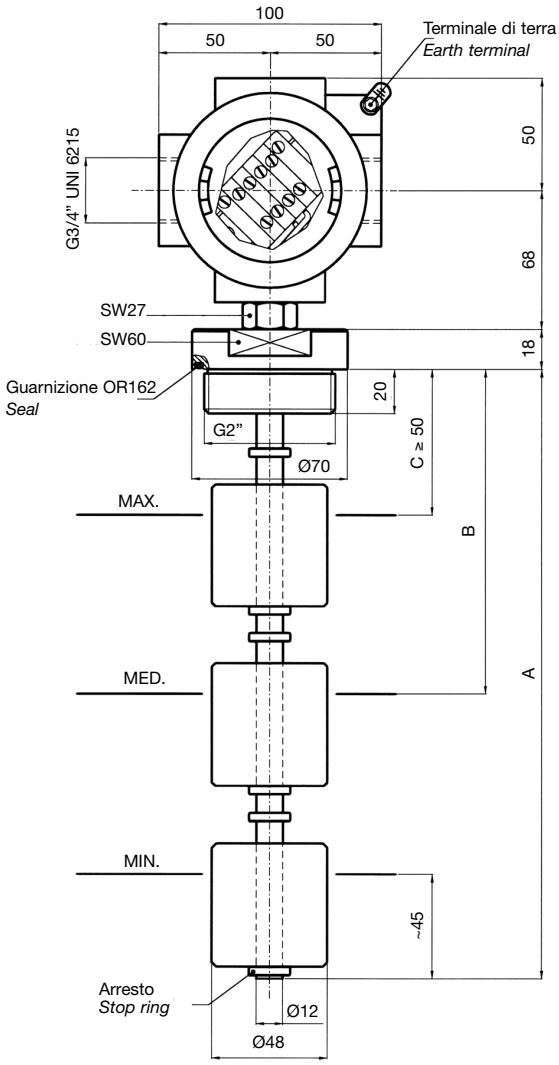

MATERIALI: flangia filettata in ottone, tubo in ottone, anelli di arresto in ottone, galleggiante in resina espansa NBR, custodia in alluminio pressofuso verniciato.

IMPIEGO

Sono stati studiati per controllare il livello di un liquido in un serbatoio e inviare a distanza un segnale elettrico. Devono essere montati verticalmente sul coperchio del serbatoio in modo che il galleggiante disti almeno 50 mm dalle pareti metalliche**.**

DATI TECNICI

Lunghezza asta max.	A = 2500 mm
Potenza commutabile in CC	60 W
Potenza commutabile in CA	60 VA
Intensità di corrente	0.8 A (resistivi)
Tensione max. di lavoro	220 V - 50 Hz / 60 Hz
Tensione di breakdown	300 V
Capacità dei contatti aperti	0.6 pF
Contatto a riposo (senza fluido)	NC (NA a richiesta)
Resistenza d'isolamento	10^{10} Ohm
Campo di temperatura	-20°C...+60°C
Peso specifico liquido	⩾ 0.7 kg/dm³
Pressione max.	20 bar
Viscosità max. del fluido	150 cSt

PER CARICHI INDUTTIVI IMPIEGARE CIRCUITO DI PROTEZIONE.

N.B. - Negli ordini, a seconda del modello, indicare le quote A - B - C - D. Min. distanza fra i contatti B - C - D = 90 mm.

Esempio di ordinazione: LM3GTA1200B500C100EP

LM4 GTA... B... C... D... EP

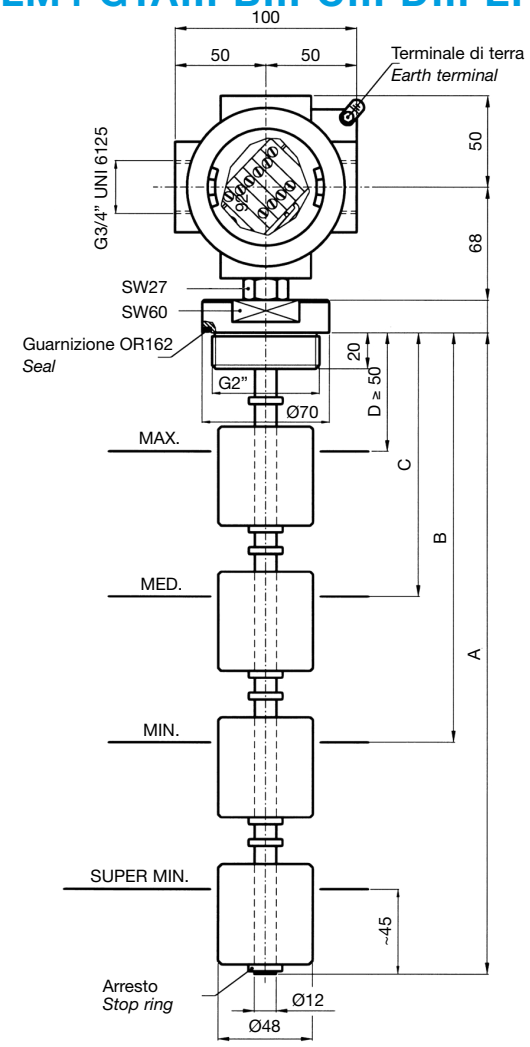

MATERIALS: threaded flange in brass; brass stem; stop rings in brass; NBR float, varnished die-cast aluminium housing.

USE

This series of electromagnetic level switches has been designed to check a fluid level in a tank and send an electric signal to a remote board. They must be set vertically on the cover of the tank, with the float at least 50 mm far from metal walls.

SPECIFICATIONS

Stem max. length	*A = 2500 mm*
Switching capacity in DC	*60 W*
Switching capacity in AC	*60 VA*
Current	*0.8 A (resistive)*
Voltage	*220 V - 50 Hz / 60 Hz*
Breakdown voltage	*300 V*
Capacitance	*0.6 pF*
Contact (dry condition)	*NC (NO on request)*
Insulation resistance	*10^{10} Ohm*
Temperature range	*-20°C to +60°C*
Fluid specific gravity	*⩾ 0.7 kg/dm³*
Max. pressure	*20 bar*
Max. fluid viscosity	*150 cSt*

WITH INDUCTIVE LOADS A PROTECTION CIRCUIT IS TO BE USED.

N.B. *- When ordering, according to the model required, indicate A - B - C - D references. Min. contact distance B - C - D = 90 mm.*

Ordering example: LM4GTA1500B1200C200D50EP

Elettrotec si riserva la facoltà di apportare modifiche tecniche ai prodotti o di cessarne la produzione senza obbligo di preavviso. È responsabilità dell'utilizzatore verificare l'idoneità dei nostri prodotti per ogni particolare applicazione (ad esempio, la verifica della compatibilità dei materiali) e l'uso può essere appropriato solo se dimostrato in test sul campo. Le informazioni tecniche in questo catalogo si basano su prove effettuate durante lo sviluppo del prodotto e in base ai valori empiricamente raccolti. Essi non possono essere applicabili in tutti i casi.

Elettrotec reserves the right to technical data of change to the products or halt production without prior notice. It is the responsibility of the user to test the suitability of our products for the particular application, for example, the verification of material compatibility. The use may only be appropriate if proven in field tests. The technical information in this catalogue are based on tests made during product development and based on empirically gathered values. They may not be applicable in all cases.

LIVELLOSTATI ELETTROMAGNETICI - INOX

Conformi alla Direttiva 94/9/CE - II 1/2 GD Ex d IIC T6 Ex tD A21 IP65 T60°C

Float level switches - Stainless steel

In accordance with Directive 94/9/EC - II 1/2 GD Ex d IIC T6 Ex tD A21 IP65 T60°C

LM3 GTIA... B... C... EP

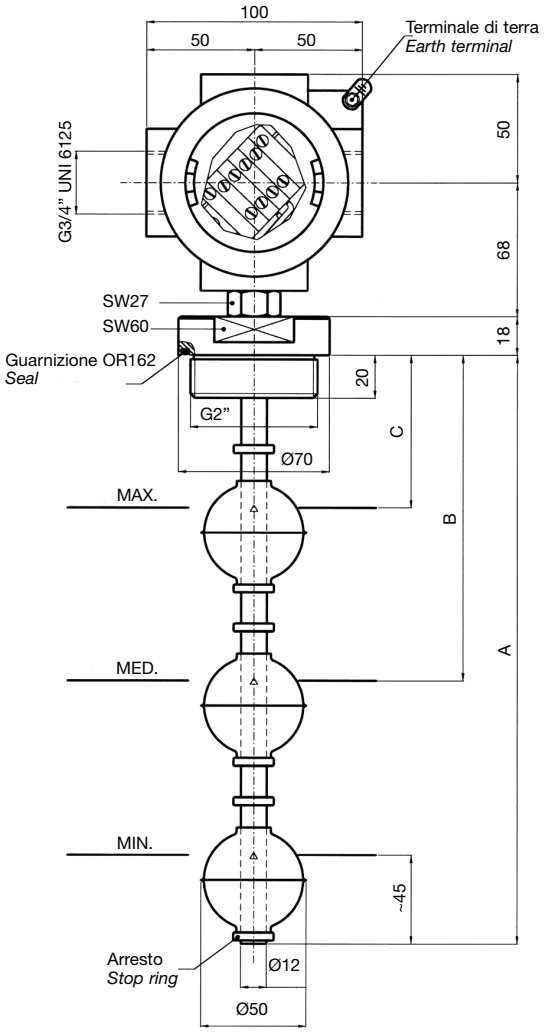

LM4 GTIA... B... C... D... EP

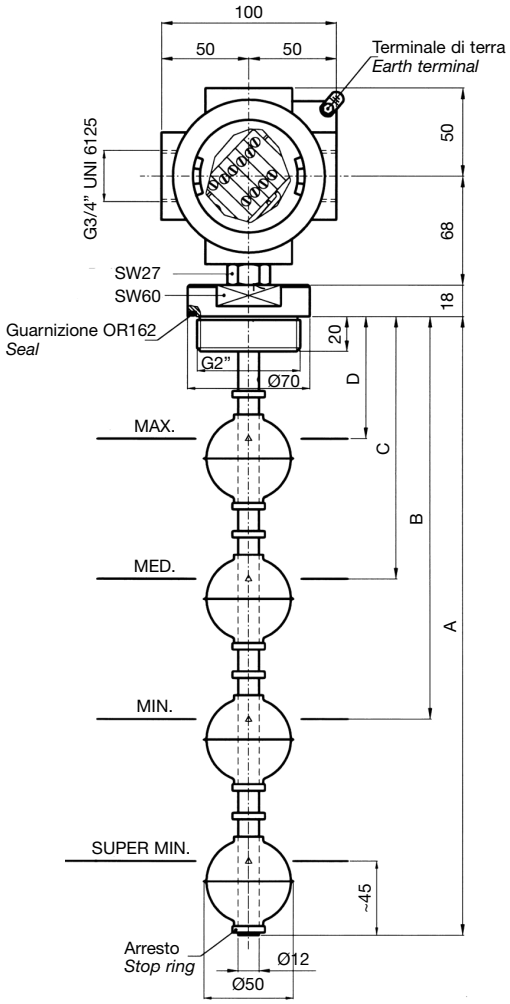

MATERIALI: flangia filettata, tubo, anelli di arresto e galleggiante in acciaio Inox, custodia in alluminio pressofuso verniciato.

IMPIEGO

Sono stati studiati per controllare il livello di un liquido in un serbatoio e inviare a distanza un segnale elettrico. Devono essere montati verticalmente sul coperchio del serbatoio in modo che il galleggiante disti almeno 50 mm dalle pareti metalliche.

DATI TECNICI

Lunghezza asta max.	A = 2500 mm
Potenza commutabile in CC	60 W
Potenza commutabile in CA	60 VA
Intensità di corrente	0.8 A (resistivi)
Tensione max. di lavoro	220 V - 50 Hz / 60 Hz
Tensione di breakdown	300 V
Capacità dei contatti aperti	0.6 pF
Contatto a riposo (senza fluido)	NC (NA a richiesta)
Resistenza d'isolamento	10^{10} Ohm
Campo di temperatura	-20°C...+60°C
Peso specifico liquido	⩾ 0.7 kg/dm³
Pressione max.	20 bar
Viscosità max. del fluido	150 cSt

PER CARICHI INDUTTIVI IMPIEGARE CIRCUITO DI PROTEZIONE.

N.B. - Negli ordini, a seconda del modello, indicare le quote A - B - C - D. Min. distanza fra i contatti B - C - D = 90 mm.

Esempio di ordinazione: LM3GTIA1000B500C200EP

MATERIALS: threaded flange, stem, stop rings and float in stainless steel, varnished die-cast aluminium housing.

USE

This series of electromagnetic level switches has been designed to check a fluid level in a tank and send an electric signal to a remote board. They must be set vertically on the cover of the tank, with the float at least 50 mm far from metal walls.

SPECIFICATIONS

Stem max. length	*A = 2500 mm*
Switching capacity in DC	*60 W*
Switching capacity in AC	*60 VA*
Current	*0.8 A (resistive)*
Voltage	*220 V - 50 Hz / 60 Hz*
Breakdown voltage	*300 V*
Capacitance	*0.6 pF*
Contact (dry condition)	*NC (NO on request)*
Insulation resistance	*10^{10} Ohm*
Temperature range	*-20°C to +60°C*
Fluid specific gravity	*⩾ 0.7 kg/dm³*
Max. pressure	*20 bar*
Max. fluid viscosity	*150 cSt*

WITH INDUCTIVE LOADS A PROTECTION CIRCUIT IS TO BE USED.

N.B. *- When ordering, according to the model required, indicate A - B - C - D references. Min. contact distance B - C - D = 90 mm.*

Ordering example: LM4GTIA1500B1200C200D50EP

Elettrotec si riserva la facoltà di apportare modifiche tecniche ai prodotti o di cessarne la produzione senza obbligo di preavviso. È responsabilità dell'utilizzatore verificare l'idoneità dei nostri prodotti per ogni particolare applicazione (ad esempio, la verifica della compatibilità dei materiali) e l'uso può essere appropriato solo se dimostrato in test sul campo. Le informazioni tecniche in questo catalogo si basano su prove effettuate durante lo sviluppo del prodotto e in base ai valori empiricamente raccolti. Essi non possono essere applicabili in tutti i casi.

Elettrotec reserves the right to technical data of change to the products or halt production without prior notice. It is the responsibility of the user to test the suitability of our products for the particular application, for example, the verification of material compatibility. The use may only be appropriate if proven in field tests. The technical information in this catalogue are based on tests made during product development and based on empirically gathered values. They may not be applicable in all cases.

LIVELLOSTATI ELETTROMAGNETICI IN PVC
Float level switches - PVC

LM1GSPA...
LM2GSPA...

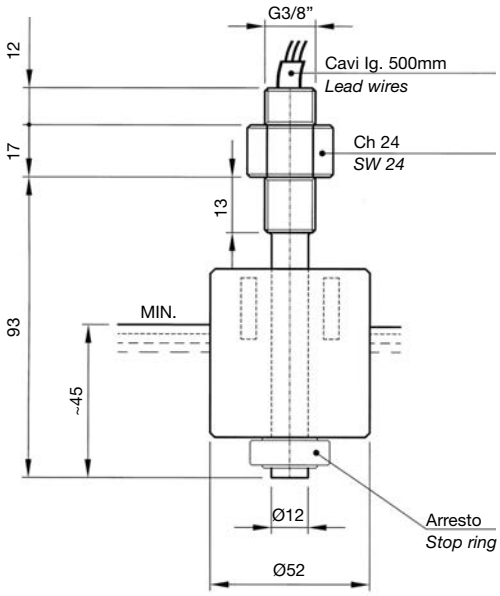

Schema di applicazione
Application chart

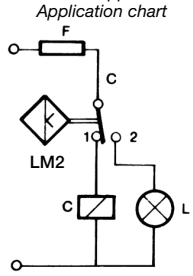

F = Fusibile - Fuse
C = Relè - *Relay*
L = Lampada - *Lamp*

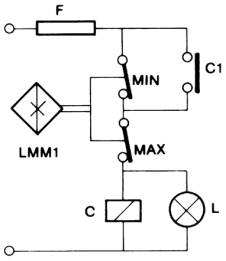

Riempimento automatico
Automatic filling

LMM1GSPA... B...

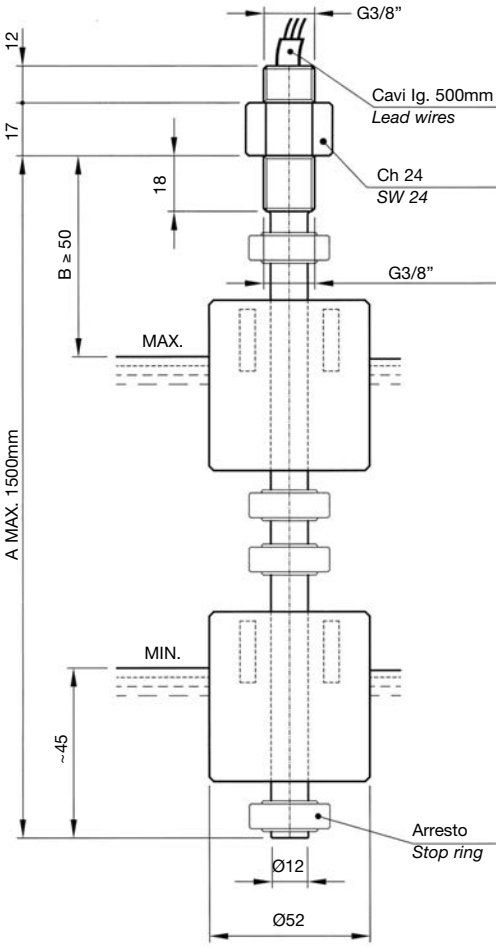

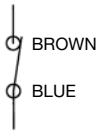

LM1GSPA
NC CONTACT

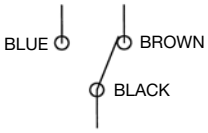

LM2GSPA
SPDT CONTACT

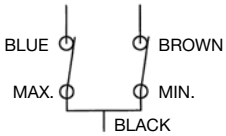

LMM1GSPA
MIN. - MAX. CONTACTS

N.B. - Negli ordini indicare le quote A e B.
N.B. - *When ordering indicate A and B references.*

IMPIEGO
Questi livellostati sono stati studiati per controllare il minimo o il massimo livello di un fluido contenuto in un serbatoio e per inviare un segnale elettrico di allarme a distanza. Devono essere montati verticalmente sul coperchio del serbatoio in modo che il galleggiante disti almeno 50 mm dalle pareti metalliche ferrose.

USE
This series of electromagnetic level switches has been designed to check the minimum or maximum level of a fluid in a tank and send an electric signal to a remote board in case the fluid goes over or under the set levels. They should be fixed vertically on the cover of the tank, with the float at least 50 mm far from metal walls.

DATI TECNICI COMUNI

Campo di temperatura	-5°C...+50°C
Peso specifico liquido	⩾ 0.85 kg/dm³
Pressione max.	5 bar
Viscosità max. del fluido	150 cSt
Materiali	Esecuzione interamente in PVC

DATI TECNICI LM1 - LMM1

Potenza commutabile in CC/CA	60 W/VA
Intensità di corrente	0.8 A (resistivi)
Tensione di lavoro	220 V - 50 Hz / 60 Hz
Tensione di breakdown	300 V
Capacità dei contatti aperti	0.6 pF
Resistenza d'isolamento	10^{10} Ohm
Contatto a riposo (senza fluido)	
Livello min. (LM1-LMM1)	NC (NA a richiesta)
Livello max. (LMM1)	NC (NA a richiesta)

DATI TECNICI LM2

Potenza commutabile in CC/CA	30 W/VA
Intensità di corrente	0.5 A (resistivi)
Tensione di lavoro	220 V - 50 Hz
Tensione di breakdown	300 V
Capacità dei contatti aperti	2 pF
Resistenza d'isolamento	10^{9} Ohm
Contatto a riposo (senza fluido)	SPDT

COMMON SPECIFICATIONS

Temperature range	*-5°C to +50°C*
Fluid specific gravity	*⩾ 0.85 kg/dm³*
Max. pressure	*5 bar*
Max. fluid viscosity	*150 cSt*
Materials	*All PVC execution*

LM1-LMM1 SPECIFICATIONS

Switching capacity in DC/AC	*60 W/VA*
Current	*0.8 A (resistive)*
Voltage	*220 V - 50 Hz / 60 Hz*
Breakdown voltage	*300 V*
Capacitance	*0.6 pF*
Insulation resistance	*10^{10} Ohm*
Contact (dry condition)	
Min. level (LM1-LMM1)	*NC (NO on request)*
Max. level (LMM1)	*NC (NO on request)*

LM2 SPECIFICATIONS

Switching capacity in DC/AC	*30 W/VA*
Current	*0.5 A (resistive)*
Voltage	*220 V - 50 Hz*
Breakdown voltage	*300 V*
Capacitance	*2 pF*
Insulation resistance	*10^{9} Ohm*
Contact (dry condition)	*SPDT*

Elettrotec si riserva la facoltà di apportare modifiche tecniche ai prodotti o di cessarne la produzione senza obbligo di preavviso. È responsabilità dell'utilizzatore verificare l'idoneità dei nostri prodotti per ogni particolare applicazione (ad esempio, la verifica della compatibilità dei materiali) e l'uso può essere appropriato solo se dimostrato in test sul campo. Le informazioni tecniche in questo catalogo si basano su prove effettuate durante lo sviluppo del prodotto e in base ai valori empiricamente raccolti. Essi non possono essere applicabili in tutti i casi.

Elettrotec reserves the right to technical data of change to the products or halt production without prior notice. It is the responsibility of the user to test the suitability of our products for the particular application, for example, the verification of material compatibility. The use may only be appropriate if proven in field tests. The technical information in this catalogue are based on tests made during product development and based on empirically gathered values. They may not be applicable in all cases.

LIVELLOSTATI ELETTROMAGNETICI IN PVC
Float level switches - PVC

LM3 GSPA... B... C...

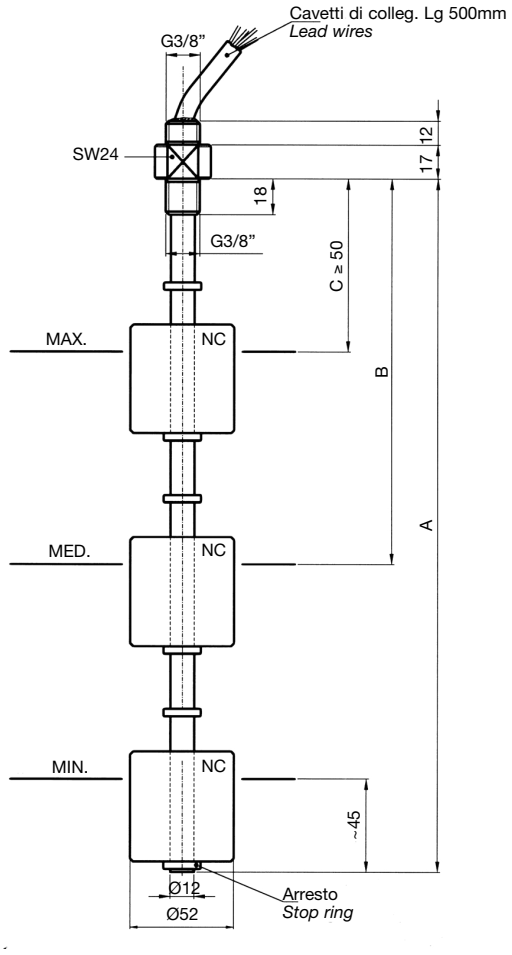

LM4 GSPA... B... C... D...

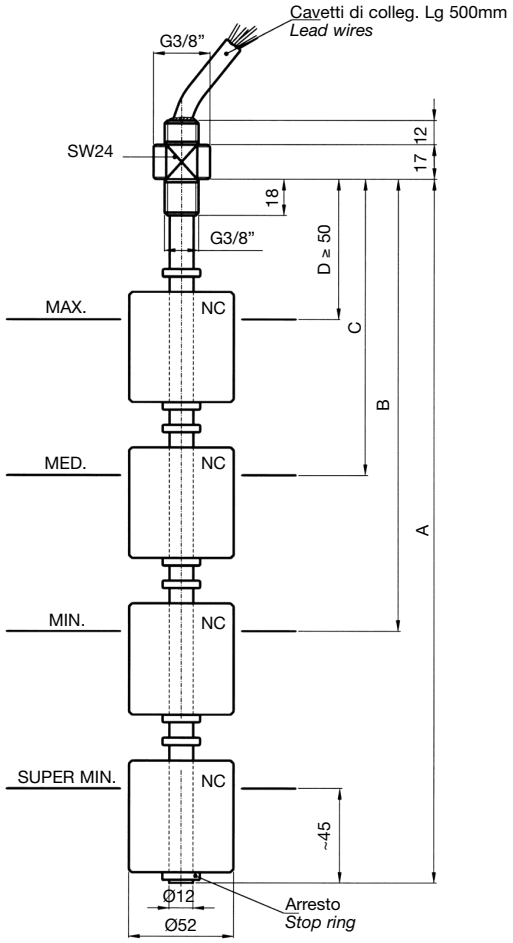

N.B. - Nelle ordini, a seconda del modello, indicare le quote A - B - C - D.
Min. distanza fra i contatti B - C - D = 90 mm.

Esempio di ordinazione: LM3GSPA1000B800C50

IMPIEGO

Sono stati studiati per controllare il minimo o il massimo livello di olio, acqua, solventi, in un serbatoio e per inviare a distanza un segnale elettrico. Devono essere montati verticalmente sul coperchio del serbatoio in modo che il galleggiante disti almeno 50 mm dalle pareti metalliche ferrose.

DATI TECNICI

Lunghezza asta max.	A = 2500 mm
Potenza commutabile in CC	60 W
Potenza commutabile in CA	60 VA
Intensità di corrente	0.8 A (resistivi)
Tensione max. di lavoro	~220 V - 50 Hz / 60 Hz
Tensione di breakdown	300 V
Capacità dei contatti aperti	0.6 pF
Contatto a riposo (senza fluido)	NC (NA a richiesta)
Resistenza d'isolamento	10^{10} Ohm
Campo di temperatura	-5°C...+50°C
Peso specifico liquido	⩾ 0.85 kg/dm³
Pressione max.	5 bar
Viscosità max. del fluido	150 cSt
Materiali	Esecuzione interamente in PVC

PER CARICHI INDUTTIVI IMPIEGARE CIRCUITO DI PROTEZIONE.

N.B. *- When ordering, according to the model required, indicate A - B - C - D references.*
Min. contact distance B - C - D = 90 mm.

Ordering example: LM4GSPA100B800C150D50

USE

This series of electromagnetic level switches has been designed to check the minimum or maximum level of a fluid in a tank and send an electric signal to a remote board in case the fluid goes over or under the set levels. They should be fixed vertically on the cover of the tank, with the float at least 50 mm far from metal walls.

SPECIFICATIONS

Stem max. lenght	*A = 2500 mm*
Switching capacity in DC	*60 W*
Switching capacity in AC	*60 VA*
Current	*0.8 A (resistive)*
Voltage	*~220 V - 50 Hz / 60 Hz*
Breakdown voltage	*300 V*
Capacitance	*0.6 pF*
Contact (dry condition)	*NC (NO on request)*
Insulation resistance	*10^{10} Ohm*
Temperature range	*-5°C to +50°C*
Fluid specific gravity	*⩾ 0.85 kg/dm³*
Max. pressure	*5 bar*
Max. fluid viscosity	*150 cSt*
Materials	*All PVC execution*

WITH INDUCTIVE LOADS A PROTECTION CIRCUIT IS TO BE USED.

Elettrotec si riserva la facoltà di apportare modifiche tecniche ai prodotti o di cessarne la produzione senza obbligo di preavviso. È responsabilità dell'utilizzatore verificare l'idoneità dei nostri prodotti per ogni particolare applicazione (ad esempio, la verifica della compatibilità dei materiali) e l'uso può essere appropriato solo se dimostrato in test sul campo. Le informazioni tecniche in questo catalogo si basano su prove effettuate durante lo sviluppo del prodotto e in base ai valori empiricamente raccolti. Essi non possono essere applicabili in tutti i casi.

Elettrotec reserves the right to technical data of change to the products or halt production without prior notice. It is the responsibility of the user to test the suitability of our products for the particular application, for example, the verification of material compatibility. The use may only be appropriate if proven in field tests. The technical information in this catalogue are based on tests made during product development and based on empirically gathered values. They may not be applicable in all cases.

LIVELLOSTATI ELETTROMAGNETICI IN PVC
Float level switches - PVC

LM1GPA...
LM2GPA...

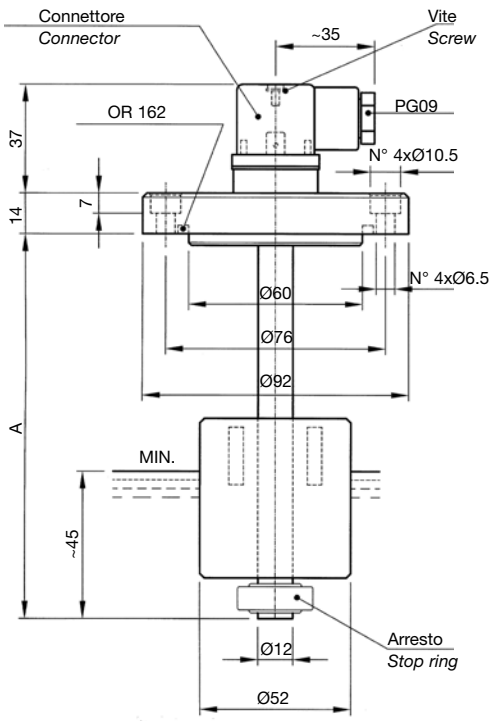

Collegamenti elettrici standard
Standard electrical connection

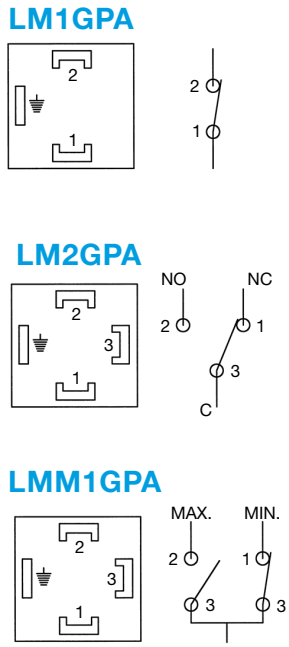

LMM1GPA... B...

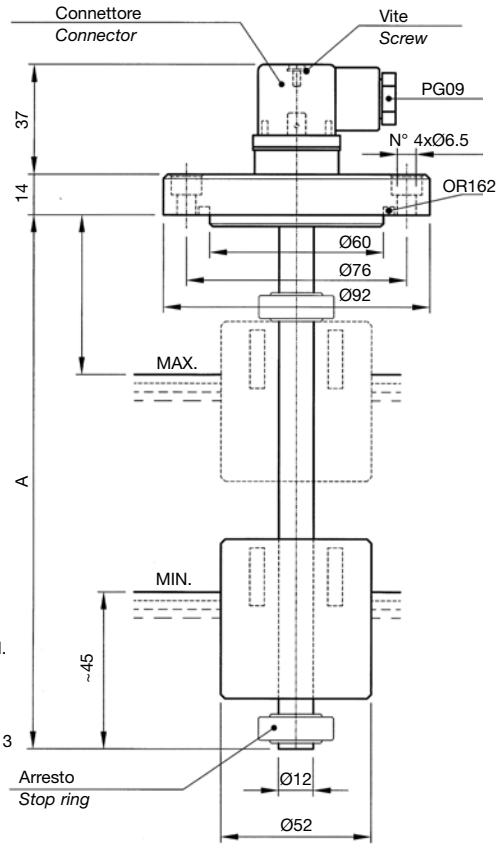

MATERIALI: flangia, tubo, anelli d'arresto e galleggiante in PVC.

N.B. - A richiesta, forniamo lunghezze superiori oppure diverse da quelle standard.

IMPIEGO
Sono stati studiati per controllare il livello di olio, acqua, solventi, in un serbatoio e per inviare a distanza un segnale elettrico. Devono essere montati verticalmente sul coperchio del serbatoio in modo che il galleggiante disti almeno 50 mm dalle pareti metalliche.

DATI TECNICI COMUNI

Lunghezza asta max.	A = 2500 mm
Campo di temperatura	-5°C...+50°C
Peso specifico liquido	⩾ 0.85 kg/dm³
Pressione max.	5 bar
Viscosità max. del fluido	150 cSt

DATI TECNICI LM1 - LMM1

Potenza commutabile in CC/CA	60 W/VA
Intensità di corrente	0.8 A (resistivi)
Tensione di lavoro	220 V - 50 Hz / 60 Hz
Tensione di breakdown	300 V
Capacità dei contatti aperti	0.6 pF
Resistenza d'isolamento	10^{10} Ohm
Contatto a riposo (senza fluido)	
Livello min. (LM1-LMM1)	NC (NA a richiesta)
Livello max. (LMM1)	NA (NC a richiesta)

DATI TECNICI LM2

Potenza commutabile in CC/CA	30 W/VA
Intensità di corrente	0.5 A (resistivi)
Tensione di lavoro	220 V - 50 Hz
Tensione di breakdown	300 V
Capacità dei contatti aperti	2 pF
Resistenza d'isolamento	10^{9} Ohm
Contatto a riposo (senza fluido)	SPDT

MATERIALS: flange, stem, stop rings and float in PVC.

***N.B.** - Customized executions can be supplied on request.*

USE
This series of electromagnetic level switches has been designed to check the minimum or maximum level of a fluid in a tank and send an electric signal to a remote board in case the fluid goes over or under the set levels. They should be fixed vertically on the cover of the tank, with the float at least 50 mm far from metal walls.

COMMON SPECIFICATIONS

Stem max. length	*A = 2500 mm*
Temperature range	*-5°C to +50°C*
Fluid specific gravity	*⩾ 0.85 kg/dm³*
Max. pressure	*5 bar*
Max. fluid viscosity	*150 cSt*

LM1-LMM1 SPECIFICATIONS

Switching capacity in DC/AC	*60 W/VA*
Current	*0.8 A (resistive)*
Voltage	*220 V - 50 Hz / 60 Hz*
Breakdown voltage	*300 V*
Capacitance	*0.6 pF*
Insulation resistance	*10^{10} Ohm*
Contact (dry condition)	
Min. level (LM1-LMM1)	*NC (NO on request)*
Max. level (LMM1)	*NO (NC on request)*

LM2 SPECIFICATIONS

Switching capacity in DC/AC	*30 W/VA*
Current	*0.5 A (resistive)*
Voltage	*220 V - 50 Hz*
Breakdown voltage	*300 V*
Capacitance	*2 pF*
Insulation resistance	*10^{9} Ohm*
Contact (dry condition)	*SPDT*

Elettrotec si riserva la facoltà di apportare modifiche tecniche ai prodotti o di cessarne la produzione senza obbligo di preavviso. È responsabilità dell'utilizzatore verificare l'idoneità dei nostri prodotti per ogni particolare applicazione (ad esempio, la verifica della compatibilità dei materiali) e l'uso può essere appropriato solo se dimostrato in test sul campo. Le informazioni tecniche in questo catalogo si basano su prove effettuate durante lo sviluppo del prodotto e in base ai valori empiricamente raccolti. Essi non possono essere applicabili in tutti i casi.

Elettrotec reserves the right to technical data of change to the products or halt production without prior notice. It is the responsibility of the user to test the suitability of our products for the particular application, for example, the verification of material compatibility. The use may only be appropriate if proven in field tests. The technical information in this catalogue are based on tests made during product development and based on empirically gathered values. They may not be applicable in all cases.

LIVELLOSTATI ELETTROMAGNETICI IN PVC
Float level switches - PVC

LM1GTPA...
LM2GTPA...

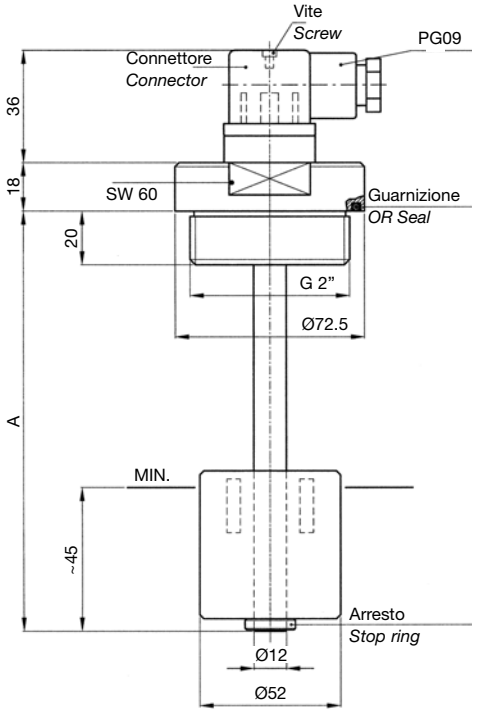

Collegamenti elettrici standard
Standard electrical connection

LM1GTPA

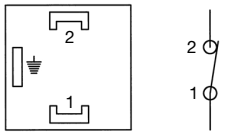

LM2GTPA

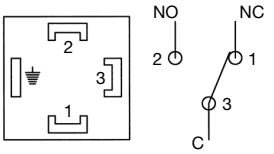

LMM1GTPA

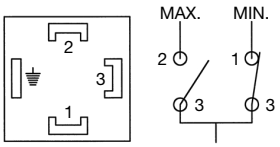

LMM1GTPA... B...

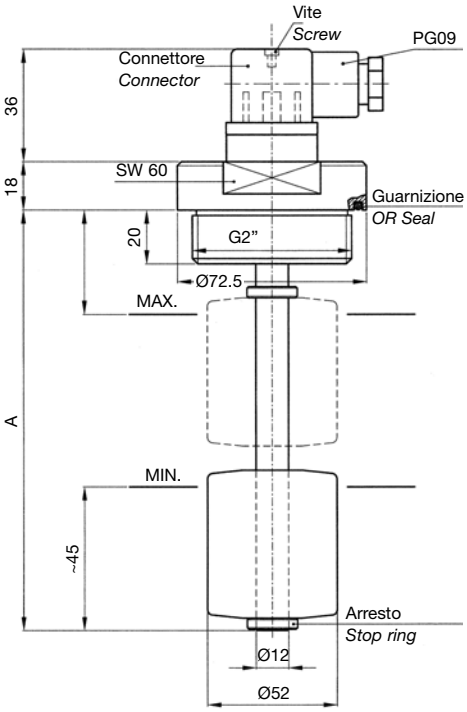

MATERIALI: flangia filettata, tubo, anelli d'arresto e galleggiante in PVC.

N.B. - A richiesta, forniamo lunghezze superiori oppure diverse da quelle standard.

IMPIEGO
Sono stati studiati per controllare il livello di olio, acqua, solventi, in un serbatoio e per inviare a distanza un segnale elettrico. Devono essere montati verticalmente sul coperchio del serbatoio in modo che il galleggiante disti almeno 50 mm dalle pareti metalliche.

DATI TECNICI COMUNI

Lunghezza asta max.	A = 2500 mm
Campo di temperatura	-5°C...+50°C
Peso specifico liquido	⩾ 0.85 kg/dm³
Pressione max.	5 bar
Viscosità max. del fluido	150 cSt

DATI TECNICI LM1 - LMM1

Potenza commutabile in CC/CA	60 W/VA
Intensità di corrente	0.8 A (resistivi)
Tensione di lavoro	220 V - 50 Hz / 60 Hz
Tensione di breakdown	300 V
Capacità dei contatti aperti	0.6 pF
Resistenza d'isolamento	10^{10} Ohm
Contatto a riposo (senza fluido)	
Livello min. (LM1-LMM1)	NC (NA a richiesta)
Livello max. (LMM1)	NA (NC a richiesta)

DATI TECNICI LM2

Potenza commutabile in CC/CA	30 W/VA
Intensità di corrente	0.5 A (resistivi)
Tensione di lavoro	220 V - 50 Hz
Tensione di breakdown	300 V
Capacità dei contatti aperti	2 pF
Resistenza d'isolamento	10^{9} Ohm
Contatto a riposo (senza fluido)	SPDT

MATERIALS: threaded flange, stem, stop rings and float in PVC.

***N.B.** - Customized executions can be supplied on request.*

USE
This series of electromagnetic level switches has been designed to check the minimum or maximum level of a fluid in a tank and send an electric signal to a remote board in case the fluid goes over or under the set levels. They should be fixed vertically on the cover of the tank, with the float at least 50 mm far from metal walls.

COMMON SPECIFICATIONS

Stem max. length	*A = 2500 mm*
Temperature range	*-5°C to +50°C*
Fluid specific gravity	*⩾ 0.85 kg/dm³*
Max. pressure	*5 bar*
Max. fluid viscosity	*150 cSt*

LM1-LMM1 SPECIFICATIONS

Switching capacity in DC/AC	*60 W/VA*
Current	*0.8 A (resistive)*
Voltage	*220 V - 50 Hz / 60 Hz*
Breakdown voltage	*300 V*
Capacitance	*0.6 pF*
Insulation resistance	*10^{10} Ohm*
Contact (dry condition)	
Min. level (LM1-LMM1)	*NC (NO on request)*
Max. level (LMM1)	*NO (NC on request)*

LM2 SPECIFICATIONS

Switching capacity in DC/AC	*30 W/VA*
Current	*0.5 A (resistive)*
Voltage	*220 V - 50 Hz*
Breakdown voltage	*300 V*
Capacitance	*2 pF*
Insulation resistance	*10^{9} Ohm*
Contact (dry condition)	*SPDT*

Elettrotec si riserva la facoltà di apportare modifiche tecniche ai prodotti o di cessarne la produzione senza obbligo di preavviso. È responsabilità dell'utilizzatore verificare l'idoneità dei nostri prodotti per ogni particolare applicazione (ad esempio, la verifica della compatibilità dei materiali) e l'uso può essere appropriato solo se dimostrato in test sul campo. Le informazioni tecniche in questo catalogo si basano su prove effettuate durante lo sviluppo del prodotto e in base ai valori empiricamente raccolti. Essi non possono essere applicabili in tutti i casi.

Elettrotec reserves the right to technical data of change to the products or halt production without prior notice. It is the responsibility of the user to test the suitability of our products for the particular application, for example, the verification of material compatibility. The use may only be appropriate if proven in field tests. The technical information in this catalogue are based on tests made during product development and based on empirically gathered values. They may not be applicable in all cases.

LIVELLOSTATI ELETTROMAGNETICI IN PVC
Float level switches - PVC

LM4GPA... B... C... D...

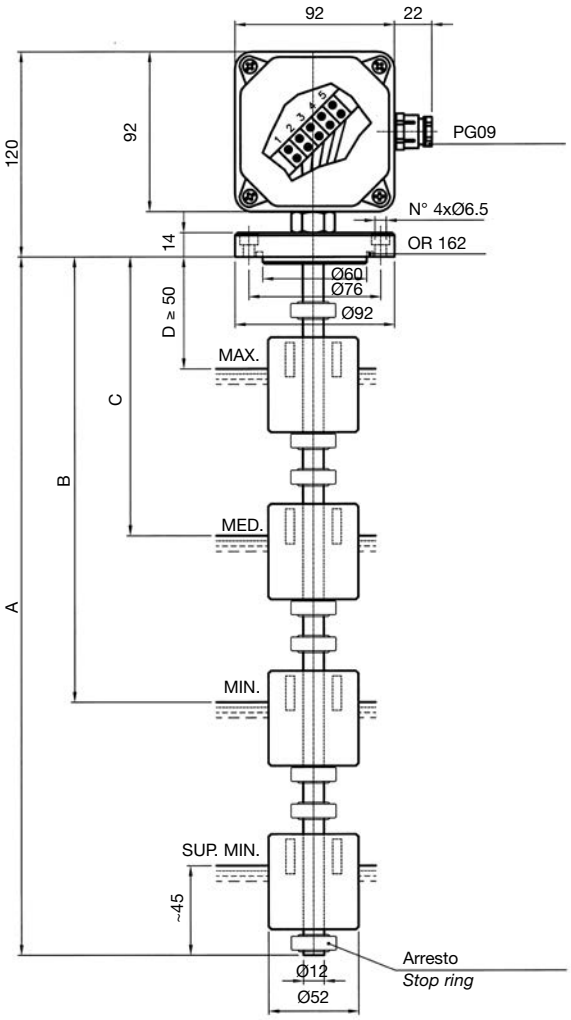

LM3GPA... B... C...

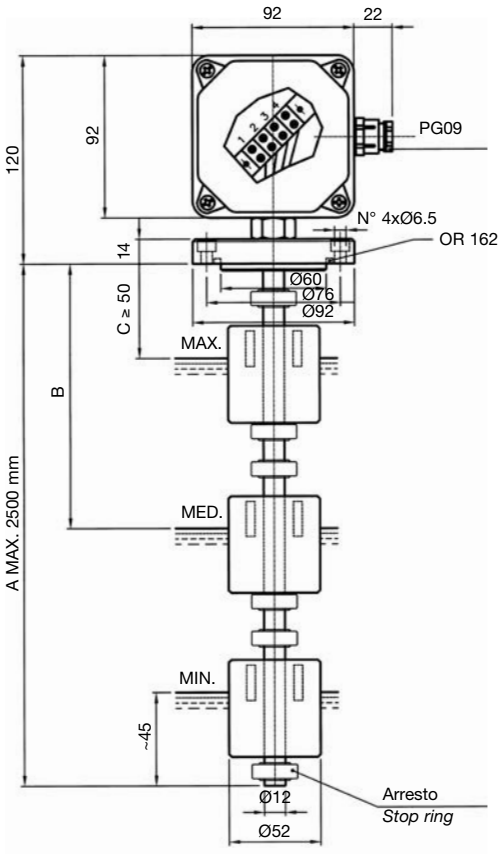

N.B. - Negli ordini, a seconda del modello, indicare le quote A - B - C - D. Min. distanza fra i contatti B - C - D = 90 mm.

Esempio di ordinazione: LM4GPA1500B1200C200D50

N.B. *- When ordering, according to the model required, indicate A - B - C - D references. Min. contact distance B - C - D = 90 mm.*

Ordering example: LM3GPA1500B1250C50

IMPIEGO

Sono stati studiati per controllare livello di olio, acqua, solventi, in un serbatoio e inviare a distanza un segnale elettrico. Devono essere montati verticalmente sul coperchio del serbatoio in modo che il galleggiante disti almeno 50 mm dalle pareti metalliche ferrose**.**

USE

This series of electromagnetic level switches has been designed to check the level of a fluid in a tank and send an electric signal to a remote board in case the fluid goes over or under the set levels. They should be fixed vertically on the cover of the tank, with the float at least 50 mm far from metal walls.

DATI TECNICI

Lunghezza asta max.	A = 2500 mm
Potenza commutabile in CC	60 W
Potenza commutabile in CA	60 VA
Intensità di corrente	0.8 A (resistivi)
Tensione max. di lavoro	~220 V - 50 Hz / 60 Hz
Tensione di breakdown	300 V
Capacità dei contatti aperti	0.6 pF
Contatto a riposo (senza fluido)	NC (NA a richiesta)
Resistenza d'isolamento	10^{10} Ohm
Campo di temperatura	-5°C...+50°C
Peso specifico liquido	⩾ 0.85 kg/dm³
Pressione max.	5 bar
Viscosità max. del fluido	150 cSt
Materiali	Esecuzione in PVC

PER CARICHI INDUTTIVI IMPIEGARE CIRCUITO DI PROTEZIONE.

SPECIFICATIONS

Stem max. length	*A = 2500 mm*
Switching capacity in DC	*60 W*
Switching capacity in AC	*60 VA*
Current	*0.8 A (resistive)*
Voltage	*~220 V - 50 Hz / 60 Hz*
Breakdown voltage	*300 V*
Capacitance	*0.6 pF*
Contact (dry condition)	*NC (NO on request)*
Insulation resistance	*10^{10} Ohm*
Temperature range	*-5°C to +50°C*
Fluid specific gravity	*⩾ 0.85 kg/dm³*
Max. pressure	*5 bar*
Max. fluid viscosity	*150 cSt*
Materials	*All PVC execution*

WITH INDUCTIVE LOADS A PROTECTION CIRCUIT IS TO BE USED.

Elettrotec si riserva la facoltà di apportare modifiche tecniche ai prodotti o di cessarne la produzione senza obbligo di preavviso. È responsabilità dell'utilizzatore verificare l'idoneità dei nostri prodotti per ogni particolare applicazione (ad esempio, la verifica della compatibilità dei materiali) e l'uso può essere appropriato solo se dimostrato in test sul campo. Le informazioni tecniche in questo catalogo si basano su prove effettuate durante lo sviluppo del prodotto e in base ai valori empiricamente raccolti. Essi non possono essere applicabili in tutti i casi.

Elettrotec reserves the right to technical data of change to the products or halt production without prior notice. It is the responsibility of the user to test the suitability of our products for the particular application, for example, the verification of material compatibility. The use may only be appropriate if proven in field tests. The technical information in this catalogue are based on tests made during product development and based on empirically gathered values. They may not be applicable in all cases.

LIVELLOSTATI ELETTROMAGNETICI IN PVC
Float level switches - PVC

LM4GTPA... B... C... D...

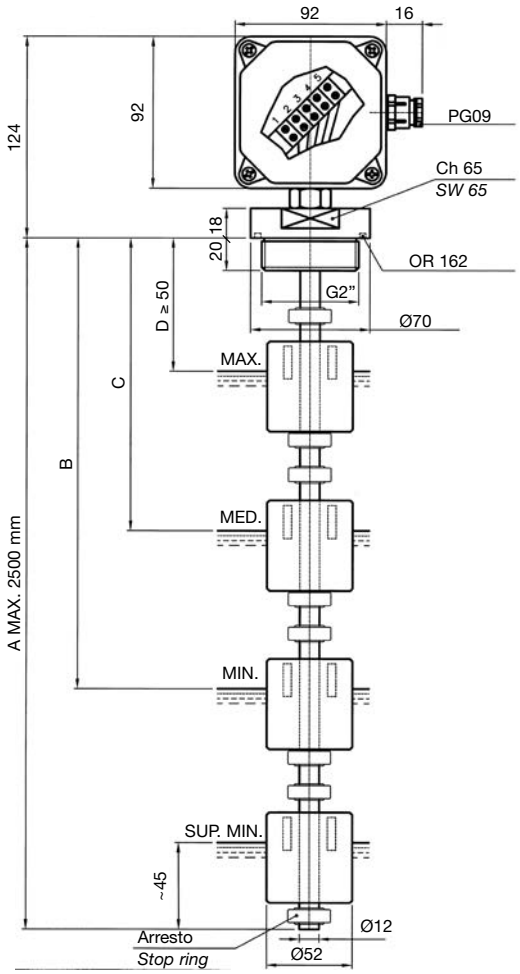

LM3GTPA... B... C...

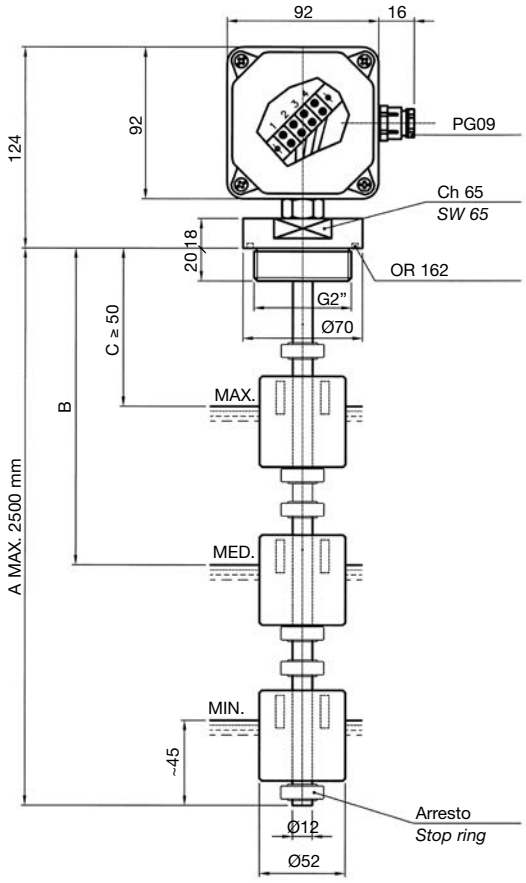

N.B. - Negli ordini, a seconda del modello, indicare le quote A - B - C - D. Min. distanza fra i contatti B - C - D = 90 mm.

Esempio di ordinazione: LM4GTPA1500B1200C200D50

IMPIEGO

Sono stati studiati per controllare il livello di olio, acqua, solventi, in un serbatoio e inviare a distanza un segnale elettrico. Devono essere montati verticalmente sul coperchio del serbatoio in modo che il galleggiante disti almeno 50 mm dalle pareti metalliche ferrose.

DATI TECNICI

Lunghezza asta max.	A = 2500 mm
Potenza commutabile in CC	60 W
Potenza commutabile in CA	60 VA
Intensità di corrente	0.8 A (resistivi)
Tensione max. di lavoro	~220 V - 50 Hz / 60 Hz
Tensione di breakdown	300 V
Capacità dei contatti aperti	0.6 pF
Contatto a riposo (senza fluido)	NC (NA a richiesta)
Resistenza d'isolamento	10^{10} Ohm
Campo di temperatura	-5°C...+50°C
Peso specifico liquido	⩾ 0.85 kg/dm³
Pressione max.	5 bar
Viscosità max. del fluido	150 cSt
Materiali	Esecuzione interamente in PVC

PER CARICHI INDUTTIVI IMPIEGARE CIRCUITO DI PROTEZIONE.

N.B. *- When ordering, according to the model required, indicate A - B - C - D references. Min. contact distance B - C - D = 90 mm.*

Ordering example: LM3GTPA1000B800C50

USE

This series of electromagnetic level switches has been designed to check the level of a fluid in a tank and send an electric signal to a remote board in case the fluid goes over or under the set levels. They should be fixed vertically on the cover of the tank, with the float at least 50 mm far from metal walls.

SPECIFICATIONS

Stem max. length	*A = 2500 mm*
Switching capacity in DC	*60 W*
Switching capacity in AC	*60 VA*
Current	*0.8 A (resistive)*
Voltage	*~220 V - 50 Hz / 60 Hz*
Breakdown voltage	*300 V*
Capacitance	*0.6 pF*
Contact (dry condition)	*NC (NO on request)*
Insulation resistance	*10^{10} Ohm*
Temperature range	*-5°C to +50°C*
Fluid specific gravity	*⩾ 0.85 kg/dm³*
Max. pressure	*5 bar*
Max. fluid viscosity	*150 cSt*
Materials	*All PVC execution*

WITH INDUCTIVE LOADS A PROTECTION CIRCUIT IS TO BE USED.

Elettrotec si riserva la facoltà di apportare modifiche tecniche ai prodotti o di cessarne la produzione senza obbligo di preavviso. È responsabilità dell'utilizzatore verificare l'idoneità dei nostri prodotti per ogni particolare applicazione (ad esempio, la verifica della compatibilità dei materiali) e l'uso può essere appropriato solo se dimostrato in test sul campo. Le informazioni tecniche in questo catalogo si basano su prove effettuate durante lo sviluppo del prodotto e in base ai valori empiricamente raccolti. Essi non possono essere applicabili in tutti i casi.

Elettrotec reserves the right to technical data of change to the products or halt production without prior notice. It is the responsibility of the user to test the suitability of our products for the particular application, for example, the verification of material compatibility. The use may only be appropriate if proven in field tests. The technical information in this catalogue are based on tests made during product development and based on empirically gathered values. They may not be applicable in all cases.

RICHIESTA OFFERTA
Inquiry

DATI TECNICI / *TECHNICAL DATA* DATA / *Date* _____

☐ LIVELLOSTATI ELETTROMAGNETICI
Electromagnetic level switches

DITTA / *Company* _____	TEL. _____ FAX _____
VIA / *Address* _____	E-mail: _____
CAP / *Zip Code* _____ CITTÀ / *Town* _____	ATT.NE / *Attn* _____

☐ CLIENTE / *Customer* _____	ESECUTORE / *Executor*
☐ NUOVO CLIENTE / *New customer* _____	

CARATTERISTICHE DEL FLUIDO / *FLUID CHARACTERISTICS*	
Tipo di fluido e PH / *Type of fluid and PH*	
Peso specifico / *Specific weight*	Kg/dm³
Viscosità / *Viscosity*	☐ Cst ☐ mPa.s.
Temperatura di lavoro / *Operating temperature*	°C
Temperatura min.-max. / *Min.-max. temperature*	°C
Pressione di lavoro / *Operating pressure*	bar
Pressione min.-max. / *Min.-max. pressure*	bar
Composizione del fluido / *Composition of fluid*	
Particelle in sospensione / *Particles in suspension*	micron

DATI TECNICI ELETTRICI / *ELECTRICAL DATA*					
Lunghezza asta / *Length*	A...				mm
N. punti di intervento / *No. of switching points*	1	2	3	4	
Distanza contatti mm / *Contact distance in mm*	A...	B...	C...	D...	
Tipo di contatto a riposo (senza fluido) *Contact (dry condition)*	☐ NA/*NO* ☐ NC/*NC*	☐ NA/*NO* ☐ NC/*NC*	☐ NA/*NO* ☐ NC/*NC*	☐ NA/*NO* ☐ NC/*NC*	☐ SPDT
Tipo di carico elettrico / *Electric load*	☐ Induttivo *Inductive*	☐ Resistivo *Resistive*	☐ Elettronico *Electronic*		
Tipo di protezione / *Protection*	☐ IP 54	☐ IP 65	☐ IP 67		
Intensità di corrente / *Current*					A
Tensione di lavoro / *Operating voltage*				☐ Vcc / dc	☐ Vca / ac
Potenza commutabile / *Switching capacity*					Watt
Distanza da campi magnetici mm *Distance from magnetic fields in mm*	☐ 50	☐ 100	☐ 200	☐ 500	☐ > 500

TIPI MATERIALI DEI COMPONENTI / *MATERIALS*				
Tipo materiale flangia / *Flange material*	☐ Alluminio *Aluminium*	☐ Inox 304 *304 stainless steel*	☐ PVC	☐ Termoplastica *Thermoplastic*
Tipo materiale asta / *Stem material*	☐ Ottone *Brass*	☐ Inox 316 *316 stainless steel*	☐ PVC	
Tipo materiale galleggiante / *Float material*	☐ NBR	☐ Inox 316 *316 stainless steel*	☐ PVC	
Cavi di collegamento interni / *Inside connecting cables*	☐ PVC	☐ Silicone		
Dimensione attacco filettato / *Thread connection*	☐ G 1/8 ☐ G 1/4 ☐ G 3/8 ☐ G 1/2 ☐ G 3/4 ☐ G 1 ☐ G 1 1/4 ☐ G 1 1/2 ☐ G 2			

NOTE

TIPO PRODOTTO / *Type*	CODICE / *Code*	N. PEZZI / *Pcs*	PREZZO richiesto Cad. *Unit target price*	CONSEGNA *Delivery*

Sonde di livello continue

Level sensors

23-1-1-01

ELETTROTEC®
CONTROL DEVICES FOR FLUIDS

SONDE DI LIVELLO
Level sensors

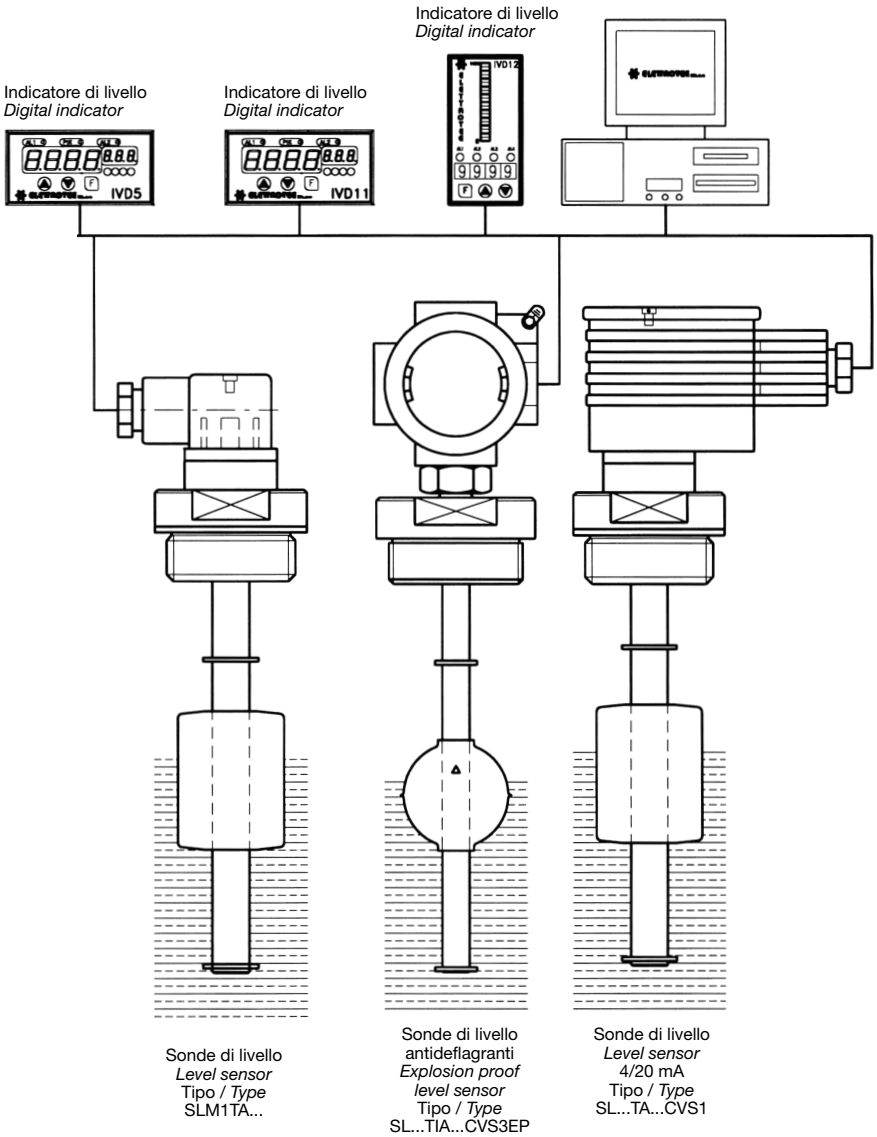

Le sonde di livello Elettrotec sono state ideate per controllare il livello di un liquido.
Una serie di sonde di livello a galleggiante è stata studiata, completa di convertitore di segnale “CVS”, per poter fornire direttamente in uscita un segnale 4-20 mA.
Il modello “SL...3...” è stato studiato per poter selezionare per mezzo di appositi trimmer, tre distinti punti di allarme regolabili a piacere.
Le sonde di livello a galleggiante con asta lunga massimo 2500 mm possono essere impiegate per controllare il livello in fiumi, dighe, silos di stoccaggio di prodotti farmaceutici, combustibili, acidi ecc.
Tutte le sonde di livello possono essere fornite interamente in acciaio Inox per fluidi corrosivi, oppure con flangia in alluminio, tubo in ottone e galleggiante in NBR e possono essere collegate a una serie di indicatori digitali per la lettura del livello o del volume a distanza.

Elettrotec level sensors have been designed to control the level of a liquid. A series of float sensors has been designed to supply directly a 4/20mA output signal. These sensors are equipped with a “CVS” signal converter.
The model "SL...3..." has been designed to be able to select by means of special trimmers, three separate alarm points adjustable at will Float sensors, designed with a stem length up to 2500 mm, are perfectly suitable to monitor the level of water in rivers, dams or to check storage silos of pharmaceutical products, fuels, acids, etc.
All level sensors can be supplied entirely in stainless steel for corrosive media, or with aluminium flange, brass tube and NBR float and can be connected to a series of digital indicators for reading the level or volume at a distance.

Elettrotec si riserva la facoltà di apportare modifiche tecniche ai prodotti o di cessarne la produzione senza obbligo di preavviso. È responsabilità dell'utilizzatore verificare l'idoneità dei nostri prodotti per ogni particolare applicazione (ad esempio, la verifica della compatibilità dei materiali) e l'uso può essere appropriato solo se dimostrato in test sul campo. Le informazioni tecniche in questo catalogo si basano su prove effettuate durante lo sviluppo del prodotto e in base ai valori empiricamente raccolti. Essi non possono essere applicabili in tutti i casi.

Elettrotec reserves the right to technical data of change to the products or halt production without prior notice. It is the responsibility of the user to test the suitability of our products for the particular application, for example, the verification of material compatibility. The use may only be appropriate if proven in field tests. The technical information in this catalogue are based on tests made during product development and based on empirically gathered values. They may not be applicable in all cases.

SONDE DI LIVELLO CONTINUE
Continuous level sensors

SLM1FA…
SLM2FA…

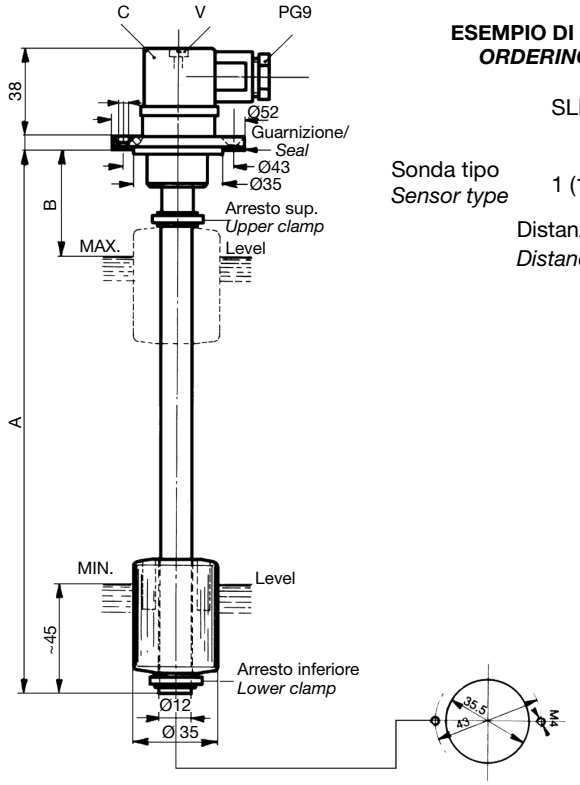

ESEMPIO DI ORDINAZIONE
ORDERING EXAMPLE

SLM1FA700/150

Sonda tipo / *Sensor type*: 1 (15 mm)

Distanza / *Distance*: A700 / B150 mm

SLM1TA…
SLM2TA…

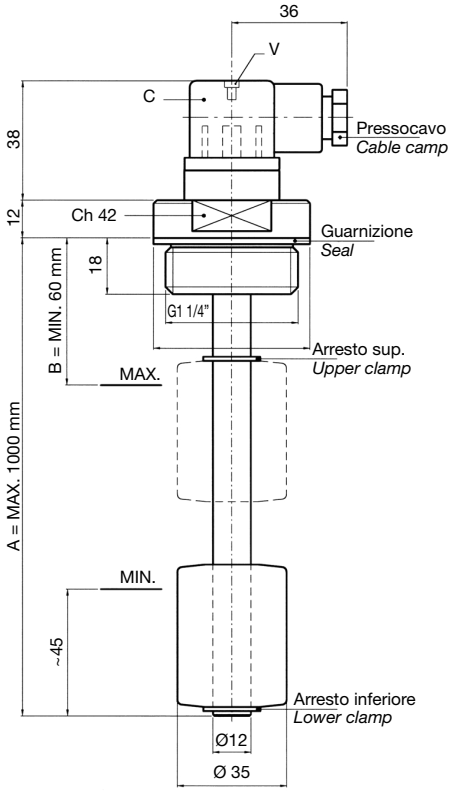

Le sonde di livello SLM1FA…, SLM2FA… e SLM1TA…, SLM2TA… sono state concepite per controllare a distanza in continuo il livello di un liquido contenuto in un serbatoio di stoccaggio, mediante i nostri indicatori digitali.
Installate sopra un serbatoio contenente il fluido da controllare, trasmettono per mezzo del trasduttore lineare posto all'interno del tubo lungo il quale scorre il galleggiante con magnete, un segnale variabile, in funzione della posizione assunta dal livello del liquido. Esistono due tipi di trasduttori, uno con i sensori a distanza di 15 mm (tipo SLM1…), l'altro con distanza di 10 mm (tipo SLM2…) determinando quest'ultimo il segnale di lettura più lineare e continuo.
Le sonde di livello possono essere collegate alla serie di indicatori digitali Elettrotec per avere la semplice lettura del livello o per ottenere oltre alla lettura del livello percentuale anche delle soglie di allarme regolabili a piacere.
Per collegare la sonda agli indicatori, impiegare del cavetto schermato con sezione 0.25 mmq. previa estrazione della morsettiera posta sotto il connettore C, mediante svitamento della vite V.
Se si devono controllare dei fluidi turbolenti, occorre incamiciare la sonda con un tubo di protezione amagnetico della medesima lunghezza con un Ø interno minimo di 60 mm.
N.B. Fissare la sonda ad una distanza di almeno 50 mm dalle pareti laterali ferrose e lontana da campi magnetici interagenti.

Level sensors SLM1FA… and SLM2FA…, SLM1TA… and SLM2TA… have been designed to check continuously at a distance the level of a fluid in a tank, by means also of our digital indicators.
Fixed on the tank containing the fluid to be checked, these sensors send a variable signal, according to the fluid level, by means of a linear transducer housed inside the stem along which the float with magnet slides.
Two models are available: SLM1…with the inside sensors 15 mm apart and SLM2…with the inside sensors 10 mm apart, the latter giving a more linear and continuous output signal.
These level sensors can be connected to the Elettrotec digital indicators to have a simple level indication or to have besides the level percentage, also adjustable alarm points to be set.
To connect the level sensor to the digital indicators it is necessary to use a thin shielded cable with a 0.25 sq. mm section, taking out before the terminal board located under the C connector, by unscrewing the V screw.
To check turbulent fluids, it is recommended to use a slosh shield of the same length, with a 60 mm minimum internal diameter.
N.B. The sensor must be placed at least 50 mm far from metal walls and possible interacting magnetic fields

COSTRUZIONE
Flangia in alluminio anodizzato, asta in ottone, galleggiante in resina espansa NBR, connettore PG09 IP65, guarnizione di tenuta flangia in NBR.

DATI TECNICI

Lunghezza sonda max.	A = 1000 mm
Lunghezza sonda min.	A = 300 mm
Quota B min.	B = 60 mm
Peso specifico del fluido da controllare	⩾ 0.7 kg/dm³
Viscosità max. del fluido	150 cSt
Temperatura max.	80°C
Temperatura min.	-10°C
Press. max. supportabile	10 bar
Protezione elettrica	IP65 EN60529

Negli ordini indicare il tipo di sonda, il fluido da controllare e le quote A e B.

MATERIALS
Flange in anodized aluminium; brass stem; NBR float; IP65 PG09 connector; NBR seal.

SPECIFICATIONS

Sensor max. length	*A = 1000 mm*
Sensor min. length	*A = 300 mm*
Min. distance to highest level	*B = 60 mm*
Specific weight of the media	*⩾ 0.7 kg/dm³*
Max. fluid viscosity	*150 cSt*
Max. temperature	*80°C*
Min. temperature	*-10°C*
Max. pressure	*10 bar*
Electric protection	*IP65 EN60529*

When placing an order, please indicate the sensor type, the fluid to be checked and the A-B quotes.

Elettrotec si riserva la facoltà di apportare modifiche tecniche ai prodotti o di cessarne la produzione senza obbligo di preavviso. È responsabilità dell'utilizzatore verificare l'idoneità dei nostri prodotti per ogni particolare applicazione (ad esempio, la verifica della compatibilità dei materiali) e l'uso può essere appropriato solo se dimostrato in test sul campo. Le informazioni tecniche in questo catalogo si basano su prove effettuate durante lo sviluppo del prodotto e in base ai valori empiricamente raccolti. Essi non possono essere applicabili in tutti i casi.

Elettrotec reserves the right to technical data of change to the products or halt production without prior notice. It is the responsibility of the user to test the suitability of our products for the particular application, for example, the verification of material compatibility. The use may only be appropriate if proven in field tests. The technical information in this catalogue are based on tests made during product development and based on empirically gathered values. They may not be applicable in all cases.

SONDE DI LIVELLO CONTINUE
Continuous level sensors

SL1FA...
SL2FA...

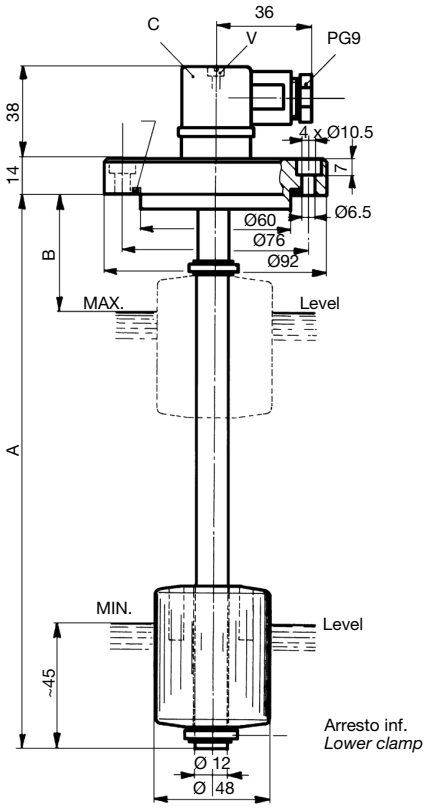

ESEMPIO DI ORDINAZIONE
ORDERING EXAMPLE

SL2FA700/150

Sonda tipo / *Sensor type* — 2 (10 mm)

Distanza / *Distance* — A700 / B150 mm

SL1TA...
SL2TA...

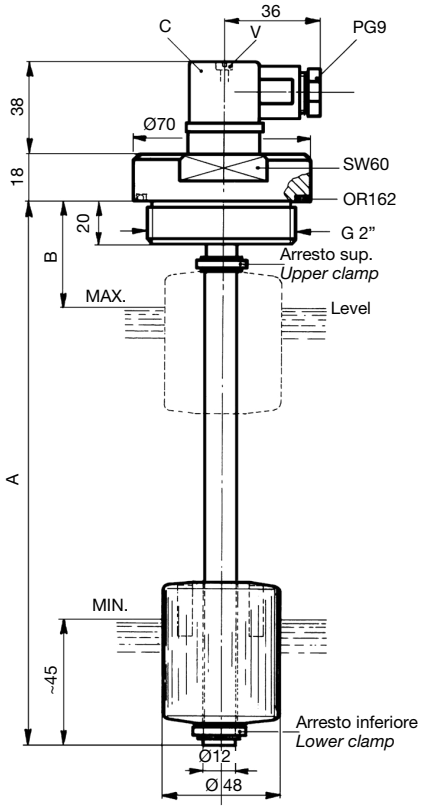

Le sonde di livello SL1FA..., SL2FA... e SL1TA..., SL2TA... sono state concepite per controllare a distanza in continuo il livello di un liquido contenuto in un serbatoio di stoccaggio, mediante i nostri indicatori digitali.
Installate sopra un serbatoio contenente il fluido da controllare, trasmettono per mezzo del trasduttore lineare posto all'interno del tubo lungo il quale scorre il galleggiante con magnete, un segnale variabile, in funzione della posizione assunta dal livello del liquido. Esistono due tipi di trasduttori, uno con i sensori a distanza di 15 mm (tipo SL1...), l'altro con distanza di 10 mm (tipo SL2...) determinando quest'ultimo il segnale di lettura più lineare e continuo.
Le sonde di livello possono essere collegate alla serie di indicatori digitali Elettrotec per avere la semplice lettura del livello o per ottenere oltre alla lettura del livello percentuale anche delle soglie di allarme regolabili a piacere.
Per collegare la sonda agli indicatori, impiegare del cavetto schermato con sezione 0.25 mmq. previa estrazione della morsettiera posta sotto il connettore C, mediante svitamento della vite V.
Se si devono controllare dei fluidi turbolenti, occorre incamiciare la sonda con un tubo di protezione amagnetico della medesima lunghezza con un Ø interno minimo di 60 mm.
N.B. Fissare la sonda ad una distanza di almeno 50 mm dalle pareti laterali ferrose e lontana da campi magnetici interagenti.

COSTRUZIONE
Flangia in alluminio anodizzato, asta in ottone, galleggiante in resina espansa NBR, connettore PG09 IP65, guarnizione di tenuta flangia in NBR.

DATI TECNICI

Lunghezza sonda max.	A = 2500 mm
Lunghezza sonda min.	A = 300 mm
Quota B min.	B = 60 mm
Peso specifico del fluido da controllare	⩾ 0.7 kg/dm³
Viscosità max. del fluido	150 cSt
Temperatura max.	80°C
Temperatura min.	-10°C
Press. max. supportabile	10 bar
Protezione elettrica	IP65 EN60529

Negli ordini indicare il tipo di sonda, il fluido da controllare e le quote A e B.

Level sensors SL1FA... and SL2FA..., SL1TA... and SL2TA... have been designed to check continuously at a distance the level of a fluid in a tank, by means also of our digital indicators.
Fixed on the tank containing the fluid to be checked, these sensors send a variable signal, according to the fluid level, by means of a linear transducer housed inside the stem along which the float with magnet slides.
Two models are available: SL1...with the inside sensors 15 mm apart and SL2...with the inside sensors 10 mm apart, the latter giving a more linear and continuous output signal.
These level sensors can be connected to the Elettrotec digital indicators to have a simple level indication or to have, besides the level percentage, also adjustable alarm points to be set.
To connect the level sensor to the digital indicators it is necessary to use a thin shielded cable with a 0.25 sq. mm section, taking out before the terminal board located under the C connector, by unscrewing the V screw.
To check turbulent fluids, it is recommended to use a slosh shield of the same length, with a 60 mm minimum internal diameter.
N.B. The sensor must be placed at least 50 mm far from metal walls and possible interacting magnetic fields.

MATERIALS
Flange in anodized aluminium; brass stem; NBR float; IP65 PG09 connector; NBR seal.

SPECIFICATIONS

Sensor max. length	*A = 2500 mm*
Sensor min. length	*A = 300 mm*
Min. distance to highest level	*B = 60 mm*
Specific weight of the media	*⩾ 0.7 kg/dm³*
Max. fluid viscosity	*150 cSt*
Max. temperature	*80°C*
Min. temperature	*-10°C*
Max. pressure	*10 bar*
Electric protection	*IP65 EN60529*

When placing an order, please indicate the sensor type, the fluid to be checked and the A-B quotes.

Elettrotec si riserva la facoltà di apportare modifiche tecniche ai prodotti o di cessarne la produzione senza obbligo di preavviso. È responsabilità dell'utilizzatore verificare l'idoneità dei nostri prodotti per ogni particolare applicazione (ad esempio, la verifica della compatibilità dei materiali) e l'uso può essere appropriato solo se dimostrato in test sul campo. Le informazioni tecniche in questo catalogo si basano su prove effettuate durante lo sviluppo del prodotto e in base ai valori empiricamente raccolti. Essi non possono essere applicabili in tutti i casi.

Elettrotec reserves the right to technical data of change to the products or halt production without prior notice. It is the responsibility of the user to test the suitability of our products for the particular application, for example, the verification of material compatibility. The use may only be appropriate if proven in field tests. The technical information in this catalogue are based on tests made during product development and based on empirically gathered values. They may not be applicable in all cases.

SONDE DI LIVELLO CONTINUE IN ACCIAIO INOX
Stainless steel continuous level sensors

SL1FIA…
SL2FIA…

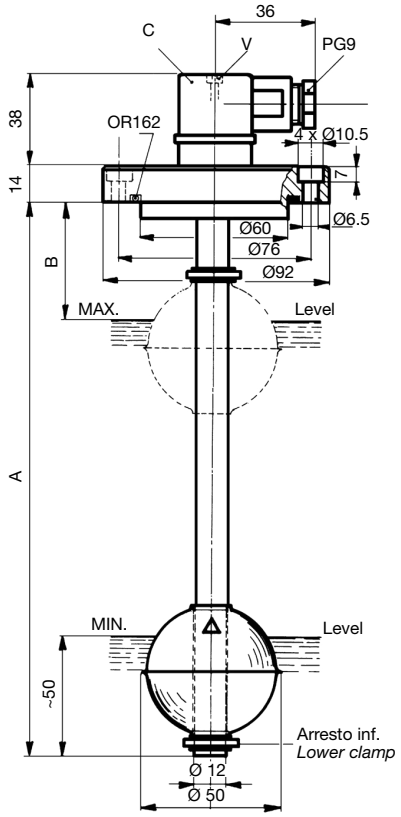

ESEMPIO DI ORDINAZIONE
ORDERIG EXAMPLE

SL2FIA700/150

Sonda tipo
Sensor type
2 (10 mm)

Distanza
Distance
A700 / B150 mm

SL1TIA…
SL2TIA…

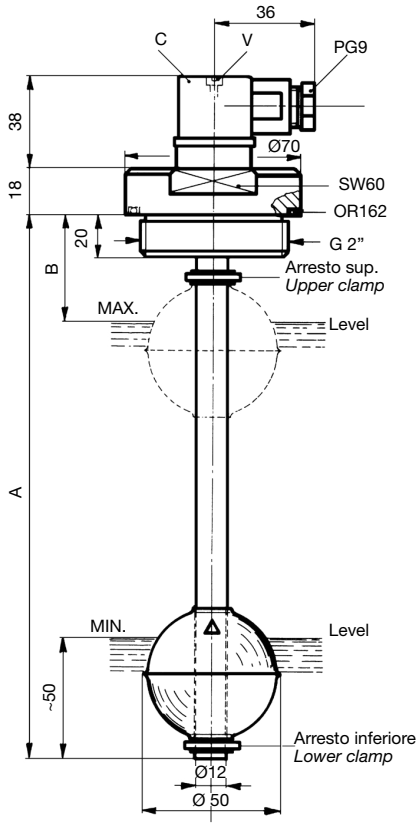

Le sonde di livello SL1FIA…, SL2FIA… e SL1TIA…, SL2TIA… sono state concepite per controllare a distanza in continuo il livello di un liquido contenuto in un serbatoio di stoccaggio, mediante i nostri indicatori digitali.
Installate sopra un serbatoio contenente il fluido da controllare, trasmettono per mezzo del trasduttore lineare posto all'interno del tubo lungo il quale scorre il galleggiante con magnete, un segnale variabile, in funzione della posizione assunta dal livello del liquido. Esistono due tipi di trasduttori, uno con i sensori a distanza di 15 mm (tipo SL1…), l'altro con distanza di 10 mm (tipo SL2…) determinando quest'ultimo il segnale di lettura più lineare e continuo.
Le sonde di livello possono essere collegate alla serie di indicatori digitali Elettrotec per avere la semplice lettura del livello o per ottenere oltre alla lettura del livello percentuale anche delle soglie di allarme regolabili a piacere.
Per collegare la sonda agli indicatori, impiegare del cavetto schermato con sezione 0.25 mmq. previa estrazione della morsettiera posta sotto il connettore C, mediante svitamento della vite V.
Se si devono controllare dei fluidi turbolenti, occorre incamiciare la sonda con un tubo di protezione amagnetico della medesima lunghezza con un Ø interno minimo di 60 mm.
N.B. Fissare la sonda ad una distanza di almeno 50 mm dalle pareti laterali ferrose e lontana da campi magnetici interagenti.

Level sensors SL1FIA… and SL2FIA…, SL1TIA… and SL2TIA… have been designed to check continuously at a distance the level of a fluid in a tank, by means also of our digital indicators.
Fixed on the tank containing the fluid to be checked, these sensors send a variable signal, according to the fluid level, by means of a linear transducer housed inside the stem along which the float with magnet slides.
Two models are available: SL1…with the inside sensors 15 mm apart and SL2…with the inside sensors 10 mm apart, the latter giving a more linear and continuous output signal.
These level sensors can be connected to the Elettrotec digital indicators to have a simple level indication or to have, besides the level percentage, also adjustable alarm points to be set.
To connect the level sensor to the digital indicators it is necessary to use a thin shielded cable with a 0.25 sq. mm section, taking out before the terminal board located under the C connector, by unscrewing the V screw.
To check turbulent fluids, it is recommended to use a slosh shield of the same length, with a 60 mm minimum internal diameter.
N.B. The sensor must be placed at least 50 mm far from metal walls and possible interacting magnetic fields.

COSTRUZIONE
Flangia, asta e galleggiante in acciaio AISI 316, connettore PG09 IP65, guarnizione di tenuta flangia in FKM.

MATERIALS
Flange, stem and float in stainless steel AISI 316, IP65 PG09 connector; FKM seal.

DATI TECNICI

Lunghezza sonda max.	A = 2500 mm
Lunghezza sonda min.	A = 300 mm
Quota B min.	B = 60 mm
Peso specifico del fluido da controllare	⩾ 0.8 kg/dm³
Viscosità max. del fluido	150 cSt
Temperatura max.	80°C
Temperatura min.	-10°C
Press. max. supportabile	10 bar
Protezione elettrica	IP65 EN60529

Negli ordini indicare il tipo di sonda, il fluido da controllare e le quote A e B.

SPECIFICATIONS

Sensor max. length	*A = 2500 mm*
Sensor min. length	*A = 300 mm*
Min. distance to highest level	*B = 60 mm*
Specific weight of the media	*⩾ 0.8 kg/dm³*
Max. fluid viscosity	*150 cSt*
Max. temperature	*80°C*
Min. temperature	*-10°C*
Max. pressure	*10 bar*
Electric protection	*IP65 EN60529*

When placing an order, please indicate the sensor type, the fluid to be checked and the A-B quotes.

Elettrotec si riserva la facoltà di apportare modifiche tecniche ai prodotti o di cessarne la produzione senza obbligo di preavviso. È responsabilità dell'utilizzatore verificare l'idoneità dei nostri prodotti per ogni particolare applicazione (ad esempio, la verifica della compatibilità dei materiali) e l'uso può essere appropriato solo se dimostrato in test sul campo. Le informazioni tecniche in questo catalogo si basano su prove effettuate durante lo sviluppo del prodotto e in base ai valori empiricamente raccolti. Essi non possono essere applicabili in tutti i casi.

Elettrotec reserves the right to technical data of change to the products or halt production without prior notice. It is the responsibility of the user to test the suitability of our products for the particular application, for example, the verification of material compatibility. The use may only be appropriate if proven in field tests. The technical information in this catalogue are based on tests made during product development and based on empirically gathered values. They may not be applicable in all cases.

SONDE DI LIVELLO CON CONVERTITORE DI SEGNALE 4/20 mA
Level sensors with 4/20 mA signal converter

SLM1FA...CVS1
SLM2FA...CVS1

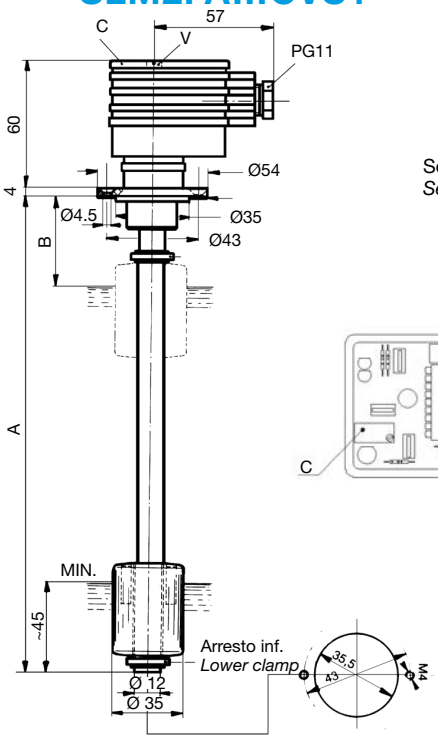

ESEMPIO DI ORDINAZIONE
ORDERING EXAMPLE

SLM2FA700/150CVS1

Sonda tipo / *Sensor type* — 2 (10 mm)

Distanza / *Distance* — A700 / B150 mm

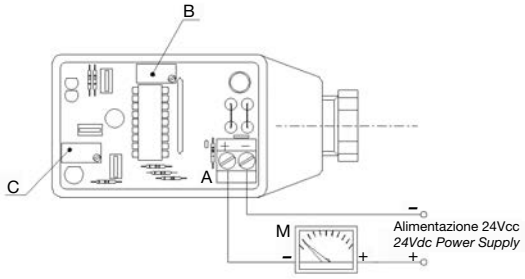

A: Morsettiera di collegamento
B: Trimmer regolazione fondo scala
C: Trimmer regolazione zero
M: Multimetro

A: Terminal board
B: Trimmer for full-scale adjusting
C: Trimmer for zero adjusting
M: Multimeter

SLM1TA...CVS1
SLM2TA...CVS1

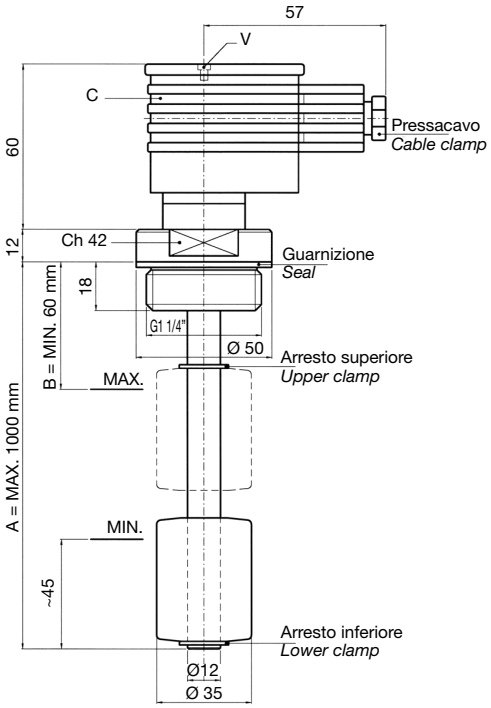

Le sonde di livello SLM1FA...CVS1, SLM2FA...CVS1 e SLM1TA...CVS1, SLM2TA...CVS1 con convertitore di segnale 4/20 mA alloggiato nel connettore C, sono state concepite per controllare in continuo il livello di un liquido contenuto in un serbatoio di stoccaggio.
Installate sopra un serbatoio contenente il fluido da controllare, trasmettono per mezzo del trasduttore lineare posto all'interno del tubo lungo il quale scorre il galleggiante con magnete, un segnale variabile, in funzione della posizione assunta dal livello del liquido. Esistono due tipi di trasduttori, uno con i sensori a distanza di 15 mm (tipo SLM1...), l'altro con distanza di 10 mm (tipo SLM2...) determinando quest'ultimo il segnale di lettura più lineare e continuo.
Alimentando il convertitore con una tensione continua, filtrata e stabilizzata si possono rilevare variazioni di livello comprese fra un minimo ed un massimo, corrispondenti a 4 mA per il minimo livello e 20 mA per il massimo livello. Si possono impostare uno o più punti di allarme, collegando la sonda con convertitore ad un personal computer oppure direttamente ad uno degli indicatori digitali Elettrotec.
Per collegare la sonda agli indicatori, impiegare del cavetto schermato con sezione 0.25 mmq. previa estrazione della morsettiera posta sotto il connettore C, mediante svitamento della vite V.
Se si devono controllare dei fluidi turbolenti, occorre incamiciare la sonda con un tubo di protezione amagnetico della medesima lunghezza con un Ø interno minimo di 60 mm.
N.B. Fissare la sonda ad una distanza di almeno 50 mm dalle pareti laterali ferrose e lontana da campi magnetici interagenti.

Level sensors SLM1FA...CVS1 and SLM2FA...CVS1, SLM1TA...CVS1 and SLM2TA...CVS1, equipped with a 4/20 mA signal converter housed in the C connector, have been designed to check continuously the level of a fluid in a tank.
Fixed over the tank containing the fluid to be checked, these sensors send a variable signal, according to the fluid level, by means of a linear transducer housed inside the stem along which the float with magnet slides.
Two models are available: SLM1...with the inside sensors 15 mm apart and SLM2...with the inside sensors 10 mm apart, the latter giving a more linear and continuous output signal.
By feeding the converter with a direct, filtered and stabilized voltage level variations ranging between 4 mA for the minimum level and 20 mA for the maximum level can be sensed. It is possible to program one or more alarm points connecting the sensor equipped with the converter to a personal computer or directly to one of the Elettrotec digital indicators.
To connect the level sensor to the digital indicators it is necessary to use a thin shielded cable with a 0.25 sq. mm section, taking out before the terminal board located under the C connector, by unscrewing the V screw.
To check turbulent fluids, it is recommended to use a slosh shield of the same length, with a 60 mm minimum internal diameter.
N.B. The sensor must be placed at least 50 mm far from metal walls and possible interacting magnetic fields.

COSTRUZIONE
Flangia in alluminio anodizzato, asta in ottone, galleggiante in resina espansa NBR, connettore PG11 IP65, guarnizione di tenuta flangia in NBR.

MATERIALS
Flange in anodized aluminium; brass stem; NBR float; IP65 PG11 connector; NBR seal.

DATI TECNICI

Tensione di alimentazione filtrata e stabilizzata	24 Vcc
Lunghezza sonda max.	A = 1000 mm
Lunghezza sonda min.	A = 300 mm
Quota B min.	B = 60 mm
Peso specifico del fluido da controllare	⩾ 0.7 kg/dm³
Viscosità max. del fluido	150 cSt
Temperatura max.	80°C
Temperatura min.	-10°C
Press. max. supportabile	10 bar
Protezione elettrica	IP65 EN60529

Negli ordini indicare il tipo di sonda, il fluido da controllare e le quote A e B.

SPECIFICATIONS

Filtered and stabilized supply voltage	*24 Vdc*
Sensor max. length	*A = 1000 mm*
Sensor min. length	*A = 300 mm*
Min. distance to highest level	*B = 60 mm*
Specific weight of the media	*⩾ 0.7 kg/dm³*
Max. fluid viscosity	*150 cSt*
Max. temperature	*80°C*
Min. temperature	*-10°C*
Max. pressure	*10 bar*
Electric protection	*IP65 EN60529*

When placing an order, please indicate the sensor type, the fluid to be checked and the A-B quotes.

Elettrotec si riserva la facoltà di apportare modifiche tecniche ai prodotti o di cessarne la produzione senza obbligo di preavviso. È responsabilità dell'utilizzatore verificare l'idoneità dei nostri prodotti per ogni particolare applicazione (ad esempio, la verifica della compatibilità dei materiali) e l'uso può essere appropriato solo se dimostrato in test sul campo. Le informazioni tecniche in questo catalogo si basano su prove effettuate durante lo sviluppo del prodotto e in base ai valori empiricamente raccolti. Essi non possono essere applicabili in tutti i casi.

Elettrotec reserves the right to technical data of change to the products or halt production without prior notice. It is the responsibility of the user to test the suitability of our products for the particular application, for example, the verification of material compatibility. The use may only be appropriate if proven in field tests. The technical information in this catalogue are based on tests made during product development and based on empirically gathered values. They may not be applicable in all cases.

SONDE DI LIVELLO CON CONVERTITORE DI SEGNALE 4/20 mA
Level sensors with 4/20 mA signal converter

SL1FA...CVS1
SL2FA...CVS1

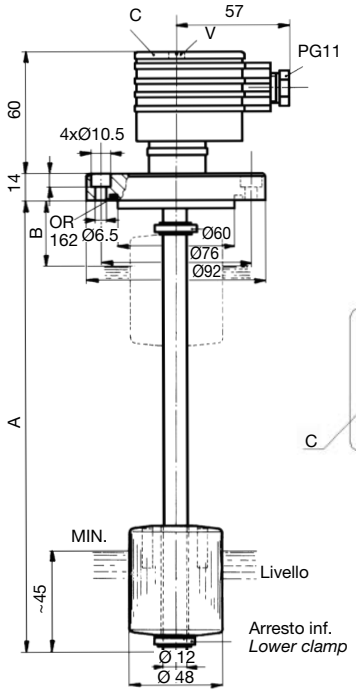

ESEMPIO DI ORDINAZIONE
ORDERING EXAMPLE

SL2FA700/150CVS1

Sonda tipo / *Sensor type* — 2 (10 mm)

Distanza / *Distance* — A700 / B150 mm

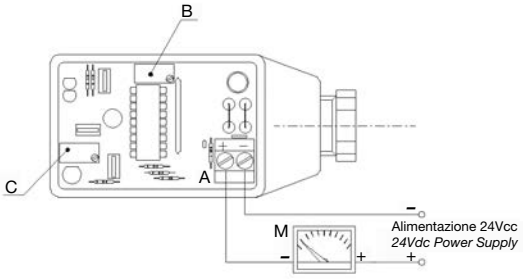

A: Morsettiera di collegamento
B: Trimmer regolazione fondo scala
C: Trimmer regolazione zero
M: Multimetro

A: Terminal board
B: Trimmer for full-scale adjusting
C: Trimmer for zero adjusting
M: Multimeter

SL1TA...CVS1
SL2TA...CVS1

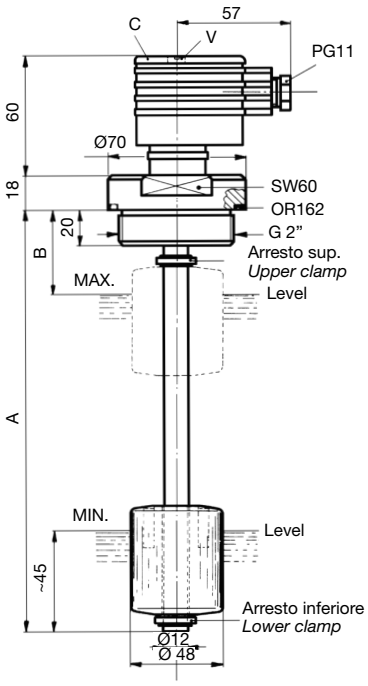

Le sonde di livello SL1FA...CVS1, SL2FA...CVS1 e SL1TA...CVS1 SL2TA...CVS1 con convertitore di segnale 4/20 mA alloggiato nel connettore C, sono state concepite per controllare in continuo il livello di un liquido contenuto in un serbatoio di stoccaggio.
Installate sopra un serbatoio contenente il fluido da controllare, trasmettono per mezzo del trasduttore lineare posto all'interno del tubo lungo il quale scorre il galleggiante con magnete, un segnale variabile, in funzione della posizione assunta dal livello del liquido. Esistono due tipi di trasduttori, uno con i sensori a distanza di 15 mm (tipo SL1...), l'altro con distanza di 10 mm (tipo SL2...) determinando quest'ultimo il segnale di lettura più lineare e continuo.
Alimentando il convertitore con una tensione continua, filtrata e stabilizzata si possono rilevare variazioni di livello comprese fra un minimo ed un massimo, corrispondenti a 4 mA per il minimo livello e 20 mA per il massimo livello. Si possono impostare uno o più punti di allarme, collegando la sonda con convertitore ad un personal computer oppure direttamente ad uno degli indicatori digitali Elettrotec.
Per collegare la sonda agli indicatori, impiegare del cavetto schermato con sezione 0.25 mmq. previa estrazione della morsettiera posta sotto il connettore C, mediante svitamento della vite V.
Se si devono controllare dei fluidi turbolenti, occorre incamiciare la sonda con un tubo di protezione amagnetico della medesima lunghezza con un Ø interno minimo di 60 mm.
N.B. Fissare la sonda ad una distanza di almeno 50 mm dalle pareti laterali ferrose e lontana da campi magnetici interagenti.

Level sensors SL1FA...CVS1 and SL2FA...CVS1, SL1TA...CVS1 and SL2TA...CVS1, equipped with a 4/20 mA signal converter housed in the C connector, have been designed to check continuously the level of a fluid in a tank.
Fixed over the tank containing the fluid to be checked, these sensors send a variable signal, according to the fluid level, by means of a linear transducer housed inside the stem along which the float with magnet slides.
Two models are available: SL1...with the inside sensors 15 mm apart and SL2...with the inside sensors 10 mm apart, the latter giving a more linear and continuous output signal.
By feeding the converter with a direct, filtered and stabilized voltage level variations ranging between 4 mA for the minimum level and 20 mA for the maximum level can be sensed. It is possible to program one or more alarm points connecting the sensor equipped with the converter to a personal computer or directly to one of the Elettrotec digital indicators.
To connect the level sensor to the digital indicators it is necessary to use a thin shielded cable with a 0.25 sq. mm section, taking out before the terminal board located under the C connector, by unscrewing the V screw.
To check turbulent fluids, it is recommended to use a slosh shield of the same length, with a 60 mm minimum internal diameter.
N.B. The sensor must be placed at least 50 mm far from metal walls and possible interacting magnetic fields.

COSTRUZIONE
Flangia in alluminio anodizzato, asta in ottone, galleggiante in resina espansa NBR, connettore PG11 IP65 guarnizione di tenuta flangia in NBR.

MATERIALS
Flange in anodized aluminium; brass stem; NBR float; IP65 PG11 connector; NBR seal.

DATI TECNICI

Tensione di alimentazione filtrata e stabilizzata	24 Vcc
Lunghezza sonda max.	A = 2500 mm
Lunghezza sonda min.	A = 300 mm
Quota B min.	B = 60 mm
Peso specifico del fluido da controllare	⩾ 0.7 kg/dm³
Viscosità max. del fluido	150 cSt
Temperatura max.	80°C
Temperatura min.	-10°C
Press. max. supportabile	10 bar
Protezione elettrica	IP65 EN60529

Negli ordini indicare il tipo di sonda, il fluido da controllare e le quote A e B.

SPECIFICATIONS

Filtered and stabilized supply voltage	*24 Vdc*
Sensor max. length	*A = 2500 mm*
Sensor min. length	*A = 300 mm*
Min. distance to highest level	*B = 60 mm*
Specific weight of the media	*⩾ 0.7 kg/dm³*
Max. fluid viscosity	*150 cSt*
Max. temperature	*80°C*
Min. temperature	*-10°C*
Max. pressure	*10 bar*
Electric protection	*IP65 EN60529*

When placing an order, please indicate the sensor type, the fluid to be checked and the A-B quotes.

Elettrotec si riserva la facoltà di apportare modifiche tecniche ai prodotti o di cessarne la produzione senza obbligo di preavviso. È responsabilità dell'utilizzatore verificare l'idoneità dei nostri prodotti per ogni particolare applicazione (ad esempio, la verifica della compatibilità dei materiali) e l'uso può essere appropriato solo se dimostrato in test sul campo. Le informazioni tecniche in questo catalogo si basano su prove effettuate durante lo sviluppo del prodotto e in base ai valori empiricamente raccolti. Essi non possono essere applicabili in tutti i casi.

Elettrotec reserves the right to technical data of change to the products or halt production without prior notice. It is the responsibility of the user to test the suitability of our products for the particular application, for example, the verification of material compatibility. The use may only be appropriate if proven in field tests. The technical information in this catalogue are based on tests made during product development and based on empirically gathered values. They may not be applicable in all cases.

SONDE DI LIVELLO IN ACCIAIO INOX CON CONVERTITORE DI SEGNALE 4/20 mA
Stainless steel level sensors with 4/20 mA signal converter

SL1FIA...CVS1
SL2FIA...CVS1

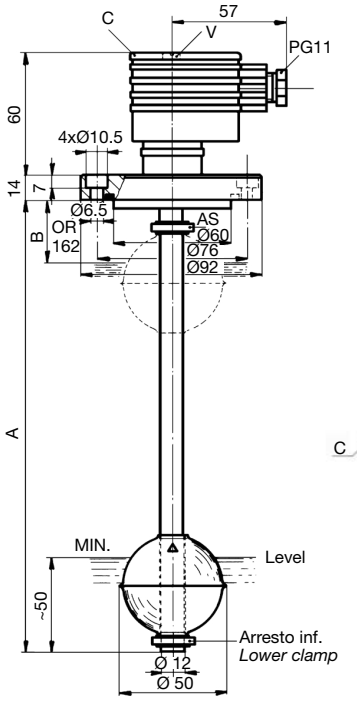

ESEMPIO DI ORDINAZIONE
ORDERING EXAMPLE

SL1FIA700/150CVS1

Sonda tipo / *Sensor type*: 1 (15 mm)

Distanza / *Distance*: A700 / B150 mm

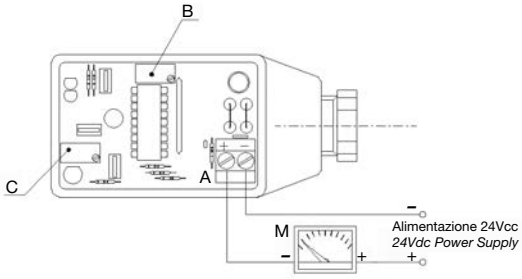

A: Morsettiera di collegamento
B: Trimmer regolazione fondo scala
C: Trimmer regolazione zero
M: Multimetro

A: Terminal board
B: Trimmer for full-scale adjusting
C: Trimmer for zero adjusting
M: Multimeter

SL1TIA...CVS1
SL2TIA...CVS1

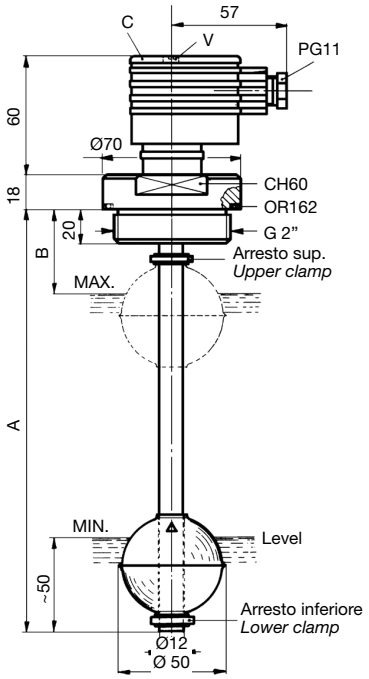

Le sonde di livello SL1FIA...CVS1, SL2FIA...CVS1 e SL1TIA...CVS1, SL2TIA...CVS1 con convertitore di segnale 4/ 20 mA alloggiato nel connettore C, sono state concepite per controllare in continuo il livello di un liquido contenuto in un serbatoio di stoccaggio.
Installate sopra un serbatoio contenente il fluido da controllare, trasmettono per mezzo del trasduttore lineare posto all'interno del tubo lungo il quale scorre il galleggiante con magnete, un segnale variabile, in funzione della posizione assunta dal livello del liquido. Esistono due tipi di trasduttori, uno con i sensori a distanza di 15 mm per il tipo SL1..., l'altro con distanza di 10 mm per il tipo SL2... determinando quest'ultimo il segnale di lettura più lineare e continuo.
Alimentando il convertitore con una tensione continua, filtrata e stabilizzata si possono rilevare variazioni di livello comprese fra un minimo ed un massimo, corrispondenti a 4 mA per il minimo livello e 20 mA per il massimo livello. Si possono impostare uno o più punti di allarme, collegando la sonda con convertitore ad un personal computer oppure direttamente ad uno degli indicatori digitali Elettrotec.
Per collegare la sonda agli indicatori, impiegare del cavetto schermato con sezione 0.25 mmq. previa estrazione della morsettiera posta sotto il connettore C, mediante svitamento della vite V.
Se si devono controllare dei fluidi turbolenti, occorre incamiciare la sonda con un tubo di protezione amagnetico della medesima lunghezza con un Ø interno minimo di 60 mm.
N.B. Fissare la sonda ad una distanza di almeno 50 mm dalle pareti laterali ferrose e lontana da campi magnetici interagenti.

Level sensors SL1FIA...CVS1 and SL2FIA...CVS1, SL1TIA...CVS1 and SL2TIA...CVS1, equipped with a 4/20 mA signal converter housed in the C connector, have been designed to check continuously the level of a fluid in a tank.
Fixed over the tank containing the fluid to be checked, these sensors send a variable signal, according to the fluid level, by means of a linear transducer housed inside the stem along which the float with magnet slides.
Two models are available: SL1...with the inside sensors 15 mm apart and SL2...with the inside sensors 10 mm apart, the latter giving a more linear and continuous output signal.
By feeding the converter with a direct, filtered and stabilized voltage level variations ranging between 4 mA for the minimum level and 20 mA for the maximum level can be sensed. It is possible to program one or more alarm points connecting the sensor equipped with the converter to a personal computer or directly to one of the Elettrotec digital indicators.
To connect the level sensor to the digital indicators it is necessary to use a thin shielded cable with a 0.25 sq. mm section, taking out before the terminal board located under the C connector, by unscrewing the V screw.
To check turbulent fluids, it is recommended to use a slosh shield of the same length, with a 60 mm minimum internal diameter.
N.B. The sensor must be placed at least 50 mm far from metal walls and possible interacting magnetic fields.

COSTRUZIONE
Flangia, asta e galleggiante in acciaio Inox AISI 316, connettore IP65 PG11, guarnizione di tenuta flangia in FKM.

DATI TECNICI

Tensione di alimentazione filtrata e stabilizzata	24 Vcc
Lunghezza sonda max.	A = 2500 mm
Lunghezza sonda min.	A = 300 mm
Quota B min.	B = 60 mm
Peso specifico del fluido da controllare	⩾ 0.8 kg/dm³
Viscosità max. del fluido	150 cSt
Temperatura max.	80°C
Temperatura min.	-10°C
Press. max. supportabile	10 bar
Protezione elettrica	IP65 EN60529

Negli ordini indicare il tipo di sonda, il fluido da controllare e le quote A e B.

MATERIALS
Flange, stem and float in stainless steel AISI 316, IP65 PG11 connector; FKM seal.

SPECIFICATIONS

Filtered and stabilized supply voltage	*24 Vdc*
Sensor max. length	*A = 2500 mm*
Sensor min. length	*A = 300 mm*
Min. distance to highest level	*B = 60 mm*
Specific weight of the media	*⩾ 0.8 kg/dm³*
Max. fluid viscosity	*150 cSt*
Max. temperature	*80°C*
Min. temperature	*-10°C*
Max. pressure	*10 bar*
Electric protection	*IP65 EN60529*

When placing an order, please indicate the sensor type, the fluid to be checked and the A-B quotes.

Elettrotec si riserva la facoltà di apportare modifiche tecniche ai prodotti o di cessarne la produzione senza obbligo di preavviso. È responsabilità dell'utilizzatore verificare l'idoneità dei nostri prodotti per ogni particolare applicazione (ad esempio, la verifica della compatibilità dei materiali) e l'uso può essere appropriato solo se dimostrato in test sul campo. Le informazioni tecniche in questo catalogo si basano su prove effettuate durante lo sviluppo del prodotto e in base ai valori empiricamente raccolti. Essi non possono essere applicabili in tutti i casi.

Elettrotec reserves the right to technical data of change to the products or halt production without prior notice. It is the responsibility of the user to test the suitability of our products for the particular application, for example, the verification of material compatibility. The use may only be appropriate if proven in field tests. The technical information in this catalogue are based on tests made during product development and based on empirically gathered values. They may not be applicable in all cases.

SONDE DI LIVELLO CON CONVERTITORE DI SEGNALE 4/20 mA
Level sensors with 4/20 mA signal converter

SL1FA...CVS2
SL2FA...CVS2

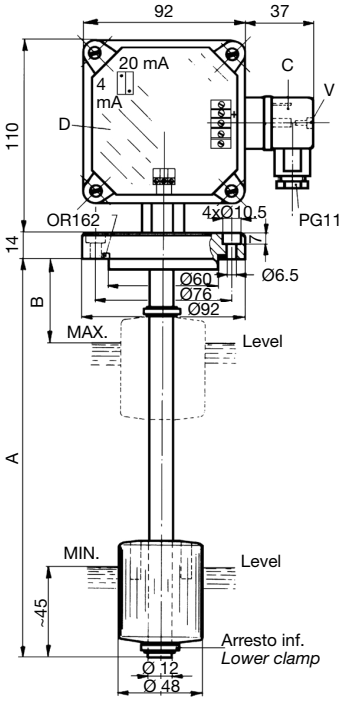

ESEMPIO DI ORDINAZIONE
ORDERING EXAMPLE

SL2FA700/150CVS2

Sonda tipo
Sensor type 2 (10 mm)

Distanza
Distance A700 / B150 mm

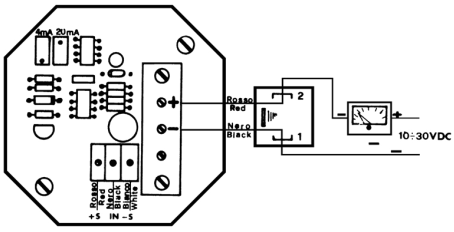

SL1TA...CVS2
SL2TA...CVS2

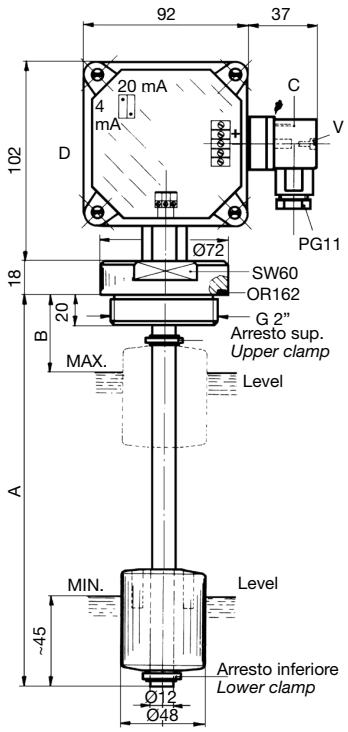

Le sonde di livello SL1FA...CVS2, SL2FA...CVS2 e SL1TA...CVS2, SL2TA...CVS2 con convertitore di segnale 4/20 mA alloggiato nella custodia D, sono state concepite per controllare in continuo il livello di un liquido contenuto in un serbatoio di stoccaggio.
Installate sopra un serbatoio contenente il fluido da controllare, trasmettono per mezzo del trasduttore lineare posto all'interno del tubo lungo il quale scorre il galleggiante con magnete, un segnale variabile, in funzione della posizione assunta dal livello del liquido. Esistono due tipi di trasduttori, uno con i sensori a distanza di 15 mm (tipo SL1...), l'altro con distanza di 10 mm (tipo SL2...) determinando quest'ultimo il segnale di lettura più lineare e continuo.
Alimentando il convertitore con una tensione continua, filtrata e stabilizzata si possono rilevare variazioni di livello comprese fra un minimo ed un massimo, corrispondenti a 4 mA per il minimo livello e 20 mA per il massimo livello. Si possono impostare uno o più punti di allarme, collegando la sonda con convertitore ad un personal computer oppure direttamente ad uno degli indicatori digitali Elettrotec.
Per collegare la sonda agli indicatori, impiegare del cavetto schermato con sezione 0.25 mmq. previa estrazione della morsettiera posta sotto il connettore C, mediante svitamento della vite V.
Se si devono controllare dei fluidi turbolenti, occorre incamiciare la sonda con un tubo di protezione amagnetico della medesima lunghezza con un Ø interno minimo di 60 mm.
N.B. Fissare la sonda ad una distanza di almeno 50 mm dalle pareti laterali ferrose e lontana da campi magnetici interagenti.

Level sensors SL1FA...CVS2 and SL2FA...CVS2, SL1TA...CVS2 and SL2TA...CVS2, equipped with a 4/20 mA signal converter housed in case D, have been designed to check continuously the level of a fluid in a tank.
Fixed over the tank containing the fluid to be checked, these sensors send a variable signal, according to the fluid level, by means of a linear transducer housed inside the stem along which the float with magnet slides.
Two models are available: SL1...with the inside sensors 15 mm apart and SL2...with the inside sensors 10 mm apart, the latter giving a more linear and continuous output signal.
By feeding the converter with a direct, filtered and stabilized voltage level variations ranging between 4 mA for the minimum level and 20 mA for the maximum level can be sensed. It is possible to program one or more alarm points connecting the sensor equipped with the converter to a personal computer or directly to one of the Elettrotec digital indicators.
To connect the level sensor to the digital indicators it is necessary to use a thin shielded cable with a 0.25 sq. mm section, taking out before the terminal board located under the C connector, by unscrewing the V screw.
To check turbulent fluids, it is recommended to use a slosh shield of the same length, with a 60 mm minimum internal diameter.
N.B. The sensor must be placed at least 50 mm far from metal walls and possible interacting magnetic fields.

COSTRUZIONE
Flangia in alluminio anodizzato, asta in ottone, galleggiante in resina espansa NBR, connettore IP65 PG11, guarnizione di tenuta flangia in NBR.

MATERIALS
Flange in anodized aluminium; brass stem; NBR float; IP65 PG11 connector; NBR seal.

DATI TECNICI

Tensione di alimentazione filtrata e stabilizzata	24 Vcc
Lunghezza sonda max.	A = 2500 mm
Lunghezza sonda min.	A = 300 mm
Quota B min.	B = 60 mm
Peso specifico del fluido da controllare	⩾ 0.7 kg/dm³
Viscosità max. del fluido	150 cSt
Temperatura max.	80°C
Temperatura min.	-10°C
Press. max. supportabile	10 bar
Protezione elettrica	IP65 EN60529

Negli ordini indicare il tipo di sonda, il fluido da controllare e le quote A e B.

SPECIFICATIONS

Filtered and stabilized supply voltage	*24 Vdc*
Sensor max. length	*A = 2500 mm*
Sensor min. length	*A = 300 mm*
Min. distance to highest level	*B = 60 mm*
Specific weight of the media	*⩾ 0.7 kg/dm³*
Max. fluid viscosity	*150 cSt*
Max. temperature	*80°C*
Min. temperature	*-10°C*
Max. pressure	*10 bar*
Electric protection	*IP65 EN60529*

When placing an order, please indicate the sensor type, the fluid to be checked and the A-B quotes.

Elettrotec si riserva la facoltà di apportare modifiche tecniche ai prodotti o di cessarne la produzione senza obbligo di preavviso. È responsabilità dell'utilizzatore verificare l'idoneità dei nostri prodotti per ogni particolare applicazione (ad esempio, la verifica della compatibilità dei materiali) e l'uso può essere appropriato solo se dimostrato in test sul campo. Le informazioni tecniche in questo catalogo si basano su prove effettuate durante lo sviluppo del prodotto e in base ai valori empiricamente raccolti. Essi non possono essere applicabili in tutti i casi.

Elettrotec reserves the right to technical data of change to the products or halt production without prior notice. It is the responsibility of the user to test the suitability of our products for the particular application, for example, the verification of material compatibility. The use may only be appropriate if proven in field tests. The technical information in this catalogue are based on tests made during product development and based on empirically gathered values. They may not be applicable in all cases.

SONDE DI LIVELLO IN ACCIAIO INOX CON CONVERTITORE DI SEGNALE 4/20 mA
Stainless steel level sensors with 4/20 mA signal converter

SL1FIA...CVS2
SL2FIA...CVS2

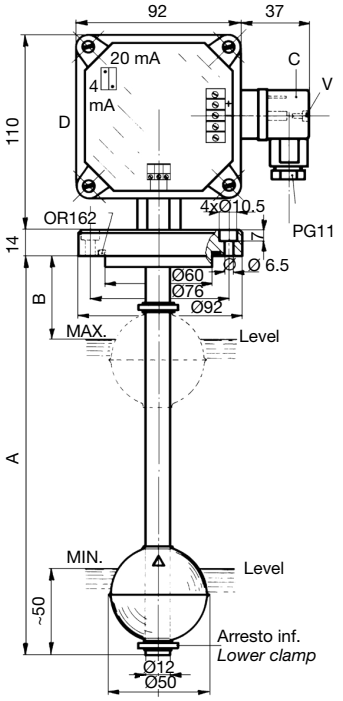

ESEMPIO DI ORDINAZIONE
ORDERING EXAMPLE

SL2FIA700/150CVS2

Sonda tipo
Sensor type
2 (10 mm)

Distanza
Distance
A700 / B150 mm

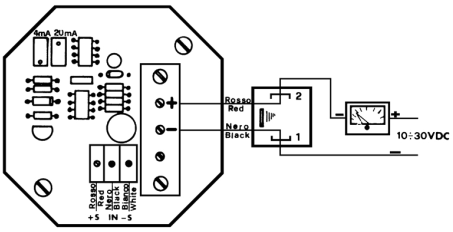

SL1TIA...CVS2
SL2TIA...CVS2

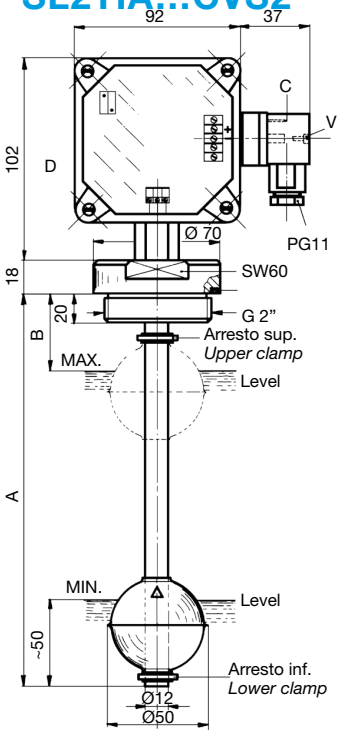

Le sonde di livello SL1FIA...CVS2, SL2FIA...CVS2 e SL1TIA...CVS2, SL2TIA...CVS2 con convertitore di segnale 4/ 20 mA alloggiato nella custodia D, sono state concepite per controllare in continuo il livello di un liquido contenuto in un serbatoio di stoccaggio.
Installate sopra un serbatoio contenente il fluido da controllare, trasmettono per mezzo del trasduttore lineare posto all'interno del tubo lungo il quale scorre il galleggiante con magnete, un segnale variabile, in funzione della posizione assunta dal livello del liquido. Esistono due tipi di trasduttori, uno con i sensori a distanza di 15 mm (tipo SL1...), l'altro con distanza di 10 mm (tipo SL2...) determinando quest'ultimo il segnale di lettura più lineare e continuo.
Alimentando il convertitore con una tensione continua, filtrata e stabilizzata si possono rilevare variazioni di livello comprese fra un minimo ed un massimo, corrispondenti a 4 mA per il minimo livello e 20 mA per il massimo livello. Si possono impostare uno o più punti di allarme, collegando la sonda con convertitore ad un personal computer oppure direttamente ad uno degli indicatori digitali Elettrotec.
Per collegare la sonda agli indicatori, impiegare del cavetto schermato con sezione 0.25 mmq. previa estrazione della morsettiera posta sotto il connettore C, mediante svitamento della vite V.
Se si devono controllare dei fluidi turbolenti, occorre incamiciare la sonda con un tubo di protezione amagnetico della medesima lunghezza con un Ø interno minimo di 60 mm.
N.B. Fissare la sonda ad una distanza di almeno 50 mm dalle pareti laterali ferrose e lontana da campi magnetici interagenti.

Level sensors SL1FIA...CVS2 and SL2FIA...CVS2, SL1TIA...CVS2 and SL2TIA...CVS2, equipped with a 4/20 mA signal converter housed in case D, have been designed to check continuously the level of a fluid in a tank.
Fixed over the tank containing the fluid to be checked, these sensors send a variable signal, according to the fluid level, by means of a linear transducer housed inside the stem along which the float with magnet slides.
Two models are available: SL1...with the inside sensors 15 mm apart and SL2...with the inside sensors 10 mm apart, the latter giving a more linear and continuous output signal.
By feeding the converter with a direct, filtered and stabilized voltage level variations ranging between 4 mA for the minimum level and 20 mA for the maximum level can be sensed. It is possible to program one or more alarm points connecting the sensor equipped with the converter to a personal computer or directly to one of the Elettrotec digital indicators.
To connect the level sensor to the digital indicators it is necessary to use a thin shielded cable with a 0.25 sq. mm section, taking out before the terminal board located under the C connector, by unscrewing the V screw.
To check turbulent fluids, it is recommended to use a slosh shield of the same length, with a 60 mm minimum internal diameter.
N.B. The sensor must be placed at least 50 mm far from metal walls and possible interacting magnetic fields.

COSTRUZIONE
Flangia, asta e galleggiante in acciaio Inox AISI 316, connettore IP65 PG11, guarnizione di tenuta flangia in FKM.

DATI TECNICI

Tensione di alimentazione filtrata e stabilizzata	24 Vcc
Lunghezza sonda max.	A = 2500 mm
Lunghezza sonda min.	A = 300 mm
Quota B min.	B = 60 mm
Peso specifico del fluido da controllare	⩾ 0.8 kg/dm³
Viscosità max. del fluido	150 cSt
Temperatura max.	80°C
Temperatura min.	-10°C
Press. max. supportabile	10 bar
Protezione elettrica	IP65 EN60529

Negli ordini indicare il tipo di sonda, il fluido da controllare e le quote A e B.

MATERIALS
Flange, stem and float in stainless steel AISI 316, IP65 PG11 connector; FKM seal.

SPECIFICATIONS

Filtered and stabilized supply voltage	*24 Vdc*
Sensor max. length	*A = 2500 mm*
Sensor min. length	*A = 300 mm*
Min. distance to highest level	*B = 60 mm*
Specific weight of the media	*⩾ 0.8 kg/dm³*
Max. fluid viscosity	*150 cSt*
Max. temperature	*80°C*
Min. temperature	*-10°C*
Max. pressure	*10 bar*
Electric protection	*IP65 EN60529*

When placing an order, please indicate the sensor type, the fluid to be checked and the A-B quotes.

Elettrotec si riserva la facoltà di apportare modifiche tecniche ai prodotti o di cessarne la produzione senza obbligo di preavviso. È responsabilità dell'utilizzatore verificare l'idoneità dei nostri prodotti per ogni particolare applicazione (ad esempio, la verifica della compatibilità dei materiali) e l'uso può essere appropriato solo se dimostrato in test sul campo. Le informazioni tecniche in questo catalogo si basano su prove effettuate durante lo sviluppo del prodotto e in base ai valori empiricamente raccolti. Essi non possono essere applicabili in tutti i casi.

Elettrotec reserves the right to technical data of change to the products or halt production without prior notice. It is the responsibility of the user to test the suitability of our products for the particular application, for example, the verification of material compatibility. The use may only be appropriate if proven in field tests. The technical information in this catalogue are based on tests made during product development and based on empirically gathered values. They may not be applicable in all cases.

SONDE DI LIVELLO CONTINUE - INOX

Certificate secondo Direttiva ATEX 94/9/CE - II 2 G EEx d IIC T6

Stainless steel level sensors

According to ATEX Directives 94/9/EC - II 2 G EEx d IIC T6

SL1TIA... B... CVS3 EP
SL2TIA... B... CVS3 EP

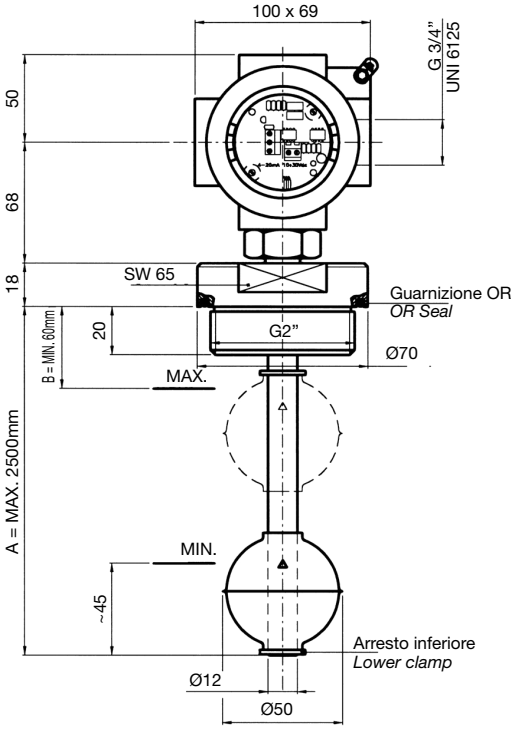

Le sonde di livello SL1TIA...B...CVS3EP e SL2TIA...B...CVS3EP con convertitore di segnale 4/20 mA sono state concepite per controllare in continuo il livello di un liquido contenuto in un serbatoio di stoccaggio.
Installate sopra un serbatoio contenente il fluido da controllare, trasmettono per mezzo del trasduttore lineare posto all'interno del tubo lungo il quale scorre il galleggiante con magnete, un segnale variabile, in funzione della posizione assunta dal livello del liquido. Esistono due tipi di trasduttori, uno con i sensori a distanza di 15 mm (tipo SL1...), l'altro con distanza di 10 mm (tipo SL2...) determinando quest'ultimo il segnale di lettura più lineare e continuo.
Alimentando il convertitore con una tensione continua, filtrata e stabilizzata si possono rilevare variazioni di livello comprese fra un minimo ed un massimo, corrispondenti a 4 mA per il minimo livello e 20 mA per il massimo livello. Si possono impostare uno o più punti di allarme, collegando la sonda con convertitore ad un personal computer oppure direttamente ad uno degli indicatori digitali Elettrotec, da installare in zona non pericolosa.
Se si devono controllare dei fluidi turbolenti, occorre incamiciare la sonda con un tubo di protezione amagnetico della medesima lunghezza con un Ø interno minimo di 60 mm.
N.B. Fissare la sonda ad una distanza di almeno 50 mm dalle pareti laterali ferrose e lontana da campi magnetici interagenti.

Level sensors SL1TIA...B...CVS3EP and SL2TIA...B...CVS3EP equipped with a 4/20 mA signal converter have been designed to check continuously the level of a fluid in a tank.
Fixed over the tank containing the fluid to be checked, these sensors send a variable signal, according to the fluid level, by means of a linear transducer housed inside the stem along which the float with magnet slides.
Two models are available: SL1...with the inside sensors 15 mm apart and SL2...with the inside sensors 10 mm apart, the latter giving a more linear and continuous output signal.
By feeding the converter with a direct, filtered and stabilized voltage level variations ranging between 4 mA for the minimum level and 20 mA for the maximum level can be sensed. It is possible to program one or more alarm points connecting the sensor equipped with the converter to a personal computer or directly to one of the Elettrotec digital indicators, to be placed far from any hazardous area.
To check turbulent fluids, it is recommended to use a slosh shield of the same length, with a 60 mm minimum internal diameter.
N.B. The sensor must be placed at least 50 mm far from metal walls and possible interacting magnetic fields.

COSTRUZIONE
Flangia, asta e galleggiante in acciaio Inox AISI 316, custodia in alluminio pressofuso verniciato, guarnizione di tenuta flangia in FKM.

MATERIALS
Flange, stem and float in stainless steel AISI 316, varnished die-cast aluminium housing, FKM seal.

DATI TECNICI

Tensione di alimentazione filtrata e stabilizzata	24 Vcc
Lunghezza sonda max.	A = 2500 mm
Lunghezza sonda min.	A = 300 mm
Quota B min.	B = 60 mm
Peso specifico del fluido da controllare	⩾ 0.8 kg/dm³
Viscosità max.	150 cSt
Temperatura max.	+40°C
Temperatura min.	-20°C
Press. max. supportabile	20 bar

Negli ordini indicare il tipo di sonda, il fluido da controllare e le quote A e B.

SPECIFICATIONS

Filtered and stabilized supply voltage	*24 Vdc*
Sensor max. length	*A = 2500 mm*
Sensor min. length	*A = 300 mm*
Min. distance to highest level	*B = 60 mm*
Specific weight of the media	*⩾ 0.8 kg/dm³*
Max. viscosity	*150 cSt*
Max. temperature	*+40°C*
Min. temperature	*-20°C*
Max. pressure	*20 bar*

When placing an order, please indicate the sensor type, the fluid to be checked and the A-B quotes.

Elettrotec si riserva la facoltà di apportare modifiche tecniche ai prodotti o di cessarne la produzione senza obbligo di preavviso. È responsabilità dell'utilizzatore verificare l'idoneità dei nostri prodotti per ogni particolare applicazione (ad esempio, la verifica della compatibilità dei materiali) e l'uso può essere appropriato solo se dimostrato in test sul campo. Le informazioni tecniche in questo catalogo si basano su prove effettuate durante lo sviluppo del prodotto e in base ai valori empiricamente raccolti. Essi non possono essere applicabili in tutti i casi.

Elettrotec reserves the right to technical data of change to the products or halt production without prior notice. It is the responsibility of the user to test the suitability of our products for the particular application, for example, the verification of material compatibility. The use may only be appropriate if proven in field tests. The technical information in this catalogue are based on tests made during product development and based on empirically gathered values. They may not be applicable in all cases.

SONDE DI LIVELLO CONTINUE

Certificate secondo Direttiva ATEX 94/9/CE - II 2 G EEx d IIB T6

Level sensors

According to ATEX Directives 94/9/EC - II 2 G EEx d IIB T6

SL1TA... B... CVS3 EP
SL2TA... B... CVS3 EP

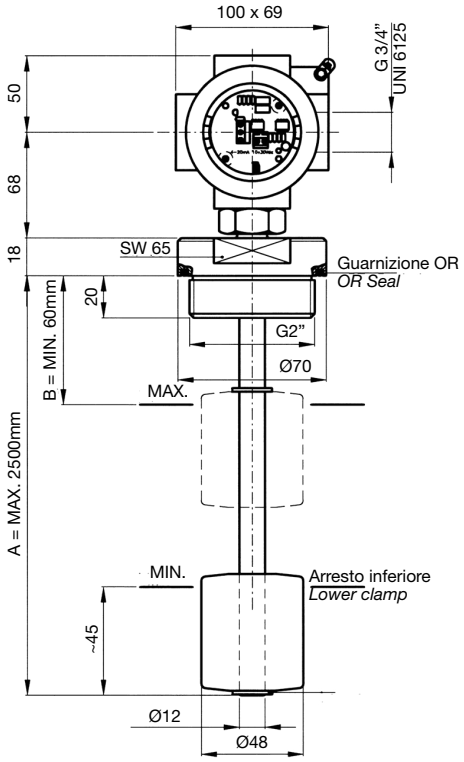

Le sonde di livello SL1TA...B...CVS3EP e SL2TA...B...CVS3EP con convertitore di segnale 4/20 mA sono state concepite per controllare in continuo il livello di un liquido contenuto in un serbatoio di stoccaggio.
Installate sopra un serbatoio contenente il fluido da controllare, trasmettono per mezzo del trasduttore lineare posto all'interno del tubo lungo il quale scorre il galleggiante con magnete, un segnale variabile, in funzione della posizione assunta dal livello del liquido. Esistono due tipi di trasduttori, uno con i sensori a distanza di 15 mm (tipo SL1...), l'altro con distanza di 10 mm (tipo SL2...) determinando quest'ultimo il segnale di lettura più lineare e continuo.
Alimentando il convertitore con una tensione continua, filtrata e stabilizzata si possono rilevare variazioni di livello comprese fra un minimo ed un massimo, corrispondenti a 4 mA per il minimo livello e 20 mA per il massimo livello. Si possono impostare uno o più punti di allarme, collegando la sonda con convertitore ad un personal computer oppure direttamente ad uno degli indicatori digitali Elettrotec, da installare in zona non pericolosa.
Se si devono controllare dei fluidi turbolenti, occorre incamiciare la sonda con un tubo di protezione amagnetico della medesima lunghezza con un Ø interno minimo di 60 mm.
N.B. Fissare la sonda ad una distanza di almeno 50 mm dalle pareti laterali ferrose e lontana da campi magnetici interagenti.

Level sensors SL1TA...B...CVS3EP and SL2TA...B...CVS3EP equipped with a 4/20 mA signal converter have been designed to check continuously the level of a fluid in a tank.
Fixed over the tank containing the fluid to be checked, these sensors send a variable signal, according to the fluid level, by means of a linear transducer housed inside the stem along which the float with magnet slides.
Two models are available: SL1...with the inside sensors 15 mm apart and SL2...with the inside sensors 10 mm apart, the latter giving a more linear and continuous output signal.
By feeding the converter with a direct, filtered and stabilized voltage level variations ranging between 4 mA for the minimum level and 20 mA for the maximum level can be sensed. It is possible to program one or more alarm points connecting the sensor equipped with the converter to a personal computer or directly to one of the Elettrotec digital indicators, to be placed far from any hazardous area.
To check turbulent fluids, it is recommended to use a slosh shield of the same length, with a 60 mm minimum internal diameter.
N.B. The sensor must be placed at least 50 mm far from metal walls and possible interacting magnetic fields.

COSTRUZIONE
Flangia e asta in ottone, galleggiante in resina espansa NBR, custodia in alluminio pressofuso verniciato, guarnizione di tenuta flangia in NBR.

DATI TECNICI

Tensione di alimentazione filtrata e stabilizzata	24 Vcc
Lunghezza sonda max.	A = 2500 mm
Lunghezza sonda min.	A = 300 mm
Quota B min.	B = 60 mm
Peso specifico del fluido da controllare	⩾ 0.7 kg/dm³
Viscosità max.	150 cSt
Temperatura max.	+40°C
Temperatura min.	-20°C
Press. max. supportabile	20 bar

Negli ordini indicare il tipo di sonda, il fluido da controllare e le quote A e B.

MATERIALS
Brass stem and flange; NBR float; varnished die-cast aluminium housing, NBR seal.

SPECIFICATIONS

Filtered and stabilized supply voltage	*24 Vdc*
Sensor max. length	*A = 2500 mm*
Sensor min. length	*A = 300 mm*
Min. distance to highest level	*B = 60 mm*
Specific weight of the media	*⩾ 0.7 kg/dm³*
Max. viscosity	*150 cSt*
Max. temperature	*+40°C*
Min. temperature	*-20°C*
Max. pressure	*20 bar*

When placing an order, please indicate the sensor type, the fluid to be checked and the A-B quotes.

Elettrotec si riserva la facoltà di apportare modifiche tecniche ai prodotti o di cessarne la produzione senza obbligo di preavviso. È responsabilità dell'utilizzatore verificare l'idoneità dei nostri prodotti per ogni particolare applicazione (ad esempio, la verifica della compatibilità dei materiali) e l'uso può essere appropriato solo se dimostrato in test sul campo. Le informazioni tecniche in questo catalogo si basano su prove effettuate durante lo sviluppo del prodotto e in base ai valori empiricamente raccolti. Essi non possono essere applicabili in tutti i casi.

Elettrotec reserves the right to technical data of change to the products or halt production without prior notice. It is the responsibility of the user to test the suitability of our products for the particular application, for example, the verification of material compatibility. The use may only be appropriate if proven in field tests. The technical information in this catalogue are based on tests made during product development and based on empirically gathered values. They may not be applicable in all cases.

RICHIESTA OFFERTA
Inquiry

DATI TECNICI / *TECHNICAL DATA* DATA / *Date* _____

☐ SONDE DI LIVELLO
Level sensor

DITTA / *Company* _____	TEL. _____ FAX _____
VIA / *Address* _____	E-mail: _____
CAP / *Zip Code* _____ CITTÀ / *Town* _____	ATT.NE / *Attn* _____

☐ CLIENTE / *Customer* _____ ☐ NUOVO CLIENTE / *New customer* _____	ESECUTORE / *Executor*

CARATTERISTICHE DEL FLUIDO / *FLUID CHARACTERISTICS*		
Tipo di fluido e PH / *Type of fluid and PH*		
Peso specifico / *Specific weight*		Kg/dm³
Viscosità / *Viscosity*		☐ Cst ☐ mPa.s.
Temperatura di lavoro / *Operating temperature*		°C
Temperatura min.-max. / *Min.-max. temperature*		°C
Pressione di lavoro / *Operating pressure*		bar
Pressione min.-max. / *Min.-max. pressure*		bar
Altezza livello max. / *Max. level*		mm
Altezza livello min. / *Min. level*		mm
Lunghezza asta / *Stem length*	A	mm

DATI TECNICI ELETTRICI / *ELECTRICAL DATA*					
Tensione di lavoro / *Operating voltage*				☐ Vcc / dc	☐ Vca / ac
Intensità di corrente / *Current*					A
Tipo di carico elettrico / *Electric load*	☐ Induttivo *Inductive*	☐ Resistivo *Resistive*	☐ Elettronico *Electronic*		
Tipo di protezione / *Protection*	☐ IP 54	☐ IP 65	☐ IP 67		
Tipo di segnale in uscita / *Output signal*	☐ 4/20 mA	☐ Potenzionametrico *Potentiometric*			
N. interventi richiesti / *Cycle rate requested*					al 1'/min.

TIPI MATERIALI DEI COMPONENTI / *MATERIALS*				
Materiale asta / *Stem material*	☐ Ottone *Brass*	☐ Acciaio Inox *Stainless steel*		
Flangia di fissaggio / *Fastening flange*	☐ Alluminio anodizzato *Anodised aluminium*		☐ Acciao Inox *Stainless steel*	
Tipo materiale galleggiante / *Float material*	☐ NBR	☐ Inox 316 *316 stainless steel*		
Tipo di fissaggio / *Connection*	☐ G 1 ¼"	☐ G 2"	☐ Flangia Ø 92 *Ø 92 flange*	

NOTE

TIPO PRODOTTO / *Type*	CODICE / *Code*	N. PEZZI / *Pcs*	PREZZO richiesto Cad. *Unit target price*	CONSEGNA *Delivery*