Manomètres basses pressions à membrane, tout inox
Série 1000

(410 115)

- **Tout inox**
- **Sec**
- **Ø 100 mm**
- **De -1000 mbar à 25 bar**
- **Classe d'exactitude 1,6**
- **Montage Vertical**
- **Raccord G 1/2"**

APPLICATIONS

Les manomètres à membrane sont utilisés principalement pour la mesure de faibles pressions positives ou négatives de fluides visqueux, sédimenteux, cristallisables ou corrosifs.
De part leur conception, les manomètres à membrane sont moins sensibles aux vibrations que les manomètres à tubes et sont plus faciles à protéger contre les surcharges et les fluides agressifs.

DESCRIPTION

Ces manomètres sont réalisés selon la norme EN 837-3.

Les manomètres à membrane sont préconisés pour des

Étendue de mesure	De -1000 mbar à 25 bar
Classe d'exactitude	1,6
Surpression admissible	25% de la pleine échelle
Organe moteur	Membrane acier inox AISI 316
Mouvement	Crémaillère acier inox
Boîtier	Acier inox AISI 304
Aiguille	Aluminium noir avec dispositif de réétalonnage
Lunette	Acier inox AISI 304, fermeture par baïonnette
Vitre	Verre
Raccord	Acier inox AISI 316
Filetage	G ½"
Cadran	Aluminium laqué blanc, chiffres et traits noirs
Indice de protection	IP 55
Température d'utilisation	Ambiante : -25...+65 °C Fluide : 100 °C maxi

Conformité CE : Les appareils satisfont aux exigences légales des Directives Européennes en vigueur.

806

CITEC
Pression - Température
8 Av. du Gué Langlois · 77600 Bussy-Saint-Martin
Tél. **+33 (0)1 60 37 45 00** **Site** **www.citec.fr**
Mél. citec@citec.fr

Document non contractuel : Sous réserve de modification en raison d'améliorations techniques

RÉFÉRENCES

Raccord vertical
Type 1001

Étendue de mesure	Ø 100, G ½" sec	Étendue de mesure	Ø 100, G ½" sec
-1000 0 mbar	**410 100**	0 1,6 bar	**410 095**
-600 0 mbar	**410 010**	0 2,5 bar	**410 110**
-400 0 mbar	**410 015**	0 4 bar	**410 112**
-250 0 mbar	**410 020**	0 6 bar	**410 115**
-160 0 mbar	**410 025**	0 10 bar	**410 120**
-100 0 mbar	**410 030**	0 16 bar	**410 125**
-60 0 mbar	**410 035**	0 25 bar	**410 130**
-40 0 mbar	**410 040**		
-25 0 mbar	**410 045**		
0 25 mbar	**410 050**		
0 40 mbar	**410 055**		
0 60 mbar	**410 060**		
0 100 mbar	**410 065**		
0 160 mbar	**410 070**		
0 250 mbar	**410 075**		
0 400 mbar	**410 080**		
0 600 mbar	**410 085**		
0 1000 mbar	**410 090**		

OPTIONS
- Ø 150 mm
- Filetage NPT : Ajouter N en fin de référence

DIMENSIONS [mm]

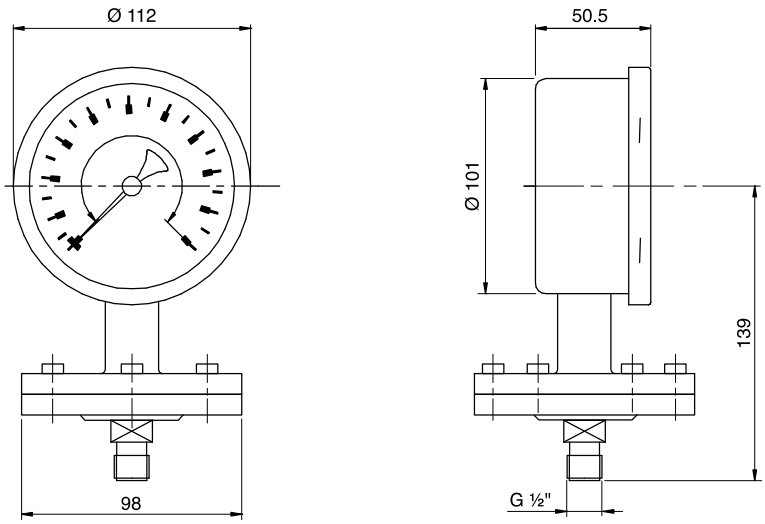

Poids Ø 100	0...0,25 mbar à 0...60 mbar : 1,8 kg	0...100 mbar à 0...400 mbar : 2,6 kg	0...600 mbar à 0...25 bar : 2,1 kg

806

CITEC Pression - Température
8 Av. du Gué Langlois · 77600 Bussy-Saint-Martin
Tél. **+33 (0)1 60 37 45 00** **Site** **www.citec.fr**
Mél. citec@citec.fr

Manomètres basses pressions à membrane, tout inox
Série 1000

Document non contractuel : Sous réserve de modification en raison d'améliorations techniques